KPF - Interruttori di sicurezza senza contatto - codificati RFID

CARATTERISTICHE

Formato industriale della custodia: largo 52mm; lungo 98mm; fissaggio 40mm
Circuiti: 2NC 1NO – uscite a semiconduttore per la connessione al relè di sicurezza. LED indicatore dello stato dell'interruttore. Parti elettriche completamente sigillate e cavo precablato 2m; 5m o 10m. Largo campo di sensibilità, fino a 14mm con alta tolleranza al disallineamento. Sono disponibili le versioni con connettore volante M12 8 poli su cavo lungo 150mm.

Azionatore Codificato RFID.
Distanza di azionamento fino a 14mm.
Funziona con la maggior parte dei relè di sicurezza.

APPLICAZIONI

Gli interruttori codificati senza contatto KPF-RFID della IDEM sono stati progettati per la funzione di interblocco di ripari mobili incernierati, scorrevoli o rimovibili. Hanno il fissaggio di tipo industriale e sono vantaggiosi dove:
a) il cattivo allineamento dei ripari non consente il montaggio di interruttori tradizionali
b) è richiesta una lunga vita meccanica (in questo caso non vi sono parti in movimento od a contatto)
Quando vengono usati assieme ad un relè di sicurezza a due canali, è possibile raggiungere il -PLe- secondo ISO13849-1 e SIL3 secondo EN62061.

DIMENSIONI

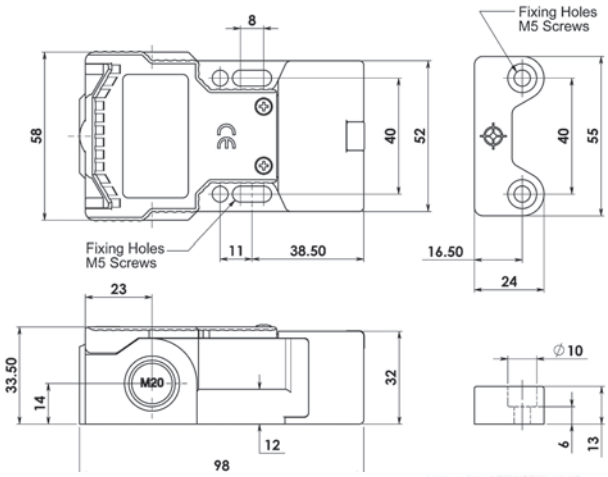

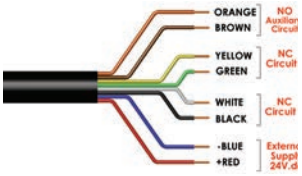

Connettore maschio M12-8 poli Vista PIN dal lato interruttore	Colori del cavo	Circuito (azionatore presente)	Tipo di uscita allo stato solido
8	Arancio	Ausiliario NO	200mA Max. 24Vdc
5	Marrone	Ausiliario NO	
4	Giallo	Di sicurezza NC2	200mA Max. 24Vdc
6	Verde	Di sicurezza NC2	
7	Nero	Di sicurezza NC1	200mA Max. 24Vdc
1	Bianco	Di sicurezza NC1	
2	Rosso	Alim. 24V DC	Alimentazione 24 V DC ± 10%
3	Blu	Alim. 0V DC	

Norme	**ISO14119; IEC60947-5-1; EN60204-1; ISO13849-1; IEC62061; UL508**
Classifica di Sicurezza e dati di affidabilità	
Minima corrente commutata	1mA a 10Vdc
Tenuta dielettrica	250Vac
Resistenza di isolamento	100MOhm
Distanza Interruttore-azionatore al montaggio	5mm da impostare al montaggio
Distanza di commutazione (elementi "affacciati")	Sao = 8mm - Chiude / Sar = 20mm - Apre
Tolleranza di disallineamento	5mm in ogni direzione rispetto ai 5mm impostati
Frequenza di commutazione	1,0Hz al massimo
Velocità di avvicinamento	Da 200mm/min' a 1000mm/sec.
Materiale del corpo	Poliestere di alta qualità
Temperatura di funzionamento	-25°C ... +55°C
Protezione della custodia	IP67 / IP69K
Tipo di cavo	PVC Øest 6mm – 6 o 8 conduttori 0,25mm²
Viti di fissaggio	2 x M4 – coppia di serraggio 1,0Nm
Posizioni di montaggio	Qualsiasi
Dati caratteristici secondo la norma IEC 62061 (interruttori usati come sottosistema)	
"Safety Integrity Level"	SIL3
PFH (1/h)	4,77E-10 corrisponde a 4,8% SIL3
PFD	4,18E-05 corrisponde a 4,2% SIL3
Intervallo tra le prove T1	20 a
Dati caratteristici secondo la norma EN ISO13849-1	
Performance Level	-e- se entrambi i canali sono controllati da un dispositivo SIL3 / PLe
Categoria	4
MTTFd	1100 a
Copertura Diagnostica (DC)	99% (alta)
Numero di giorni di funzionamento per anno	dop = 365d
Ore di funzionamento al giorno	hop = 24 h
B10d	Non esistono parti meccaniche

Quando il prodotto è usato con differenti condizioni di lavoro (carichi, frequenza ecc.) i valori devono essere ricalcolati in funzione dei nuovi parametri

ARTICOLO N.	CODIFICA MASTER (Lo stesso codice per ogni interruttore)	LUNGHEZZA DEL CAVO
408101	KPF-M-RFID precablato uscita cavo ASSIALE	5M
408102	KPF-M-RFID precablato uscita cavo ASSIALE	10M
408103	KPF-M-RFID precablato uscita cavo ASSIALE	QC-M12
408104	KPF-M-RFID precablato uscita cavo a SINISTRA	5M
408105	KPF-M-RFID precablato uscita cavo a SINISTRA	10M
408106	KPF-M-RFID precablato uscita cavo a SINISTRA	QC-M12
408107	KPF-M-RFID precablato uscita cavo a DESTRA	5M
408108	KPF-M-RFID precablato uscita cavo a DESTRA	10M
408109	KPF-M-RFID precablato uscita cavo a DESTRA	QC-M12
408201	Azionatore di ricambio con Codifica Master	

ARTICOLO N.	CODIFICA UNICA (Un codice diverso per ogni interruttore)	LUNGHEZZA DEL CAVO
408001	KPF-U-RFID precablato uscita cavo ASSIALE	5M
408002	KPF-U-RFID precablato uscita cavo ASSIALE	10M
408003	KPF-U-RFID precablato uscita cavo ASSIALE	QC-M12
408004	KPF-U-RFID precablato uscita cavo a SINISTRA	5M
408005	KPF-U-RFID precablato uscita cavo a SINISTRA	10M
408006	KPF-U-RFID precablato uscita cavo a SINISTRA	QC-M12
408007	KPF-U-RFID precablato uscita cavo a DESTRA	5M
408008	KPF-U-RFID precablato uscita cavo a DESTRA	10M
408009	KPF-U-RFID precablato uscita cavo a DESTRA	QC-M12

Per tutti gli interruttori di sicurezza IDEM i circuiti di sicurezza normalmente chiusi (NC), si intendono chiusi quando il riparo è chiuso e l'azionatore è accostato all'interruttore.

CONNETTORE QC FEMMINA CON CONDUTTORE	LUNGHEZZA	ARTICOLO N.
M12 8 Poli	5m (15ft)	140101
M12 8 Poli	10m (30ft)	140102