Fotosensori a fibra ottica

- Serie F85RN
- F85RN-ILP
- Serie F70
- Serie F71
- F71RAN
- Serie F2R
- BS-R80
- Fibre ottiche
- Accessori

Ed. 06/24 - Tutti i dati sono soggetti a variazione senza preavviso

Sensori a fibra ottica

Modelli

Tipo	Serie		Caratteristiche	Pag.
Sensore a fibra ottica con alta potenza	**F85RN**		• Doppio display, multifunzione • Eccellente operatività • Doppia uscita NPN/PNP	A-4
Sensore a fibra ottica con alta potenza	**F85RN-ILP**		• Doppio display, multifunzione • IO-Link • Doppia uscita NPN/PNP	A-8
Sensore a fibra ottica con display digitale	**F70**		• Display digitale • Funzioni avanzate • Ultra sottile	A-10
Sensore a fibra ottica sottile, reg. a trimmer (8 giri)	**F71**		• Anti Interferenza fino ad 8 unità • Alta accuratezza con 8 giri di potenziometro • Ultra sottile	A-14
Sensore a fibra ottica con uscita analogica	**F71RAN**		• Precisa regolazione con 8 giri di potenz. • Uscita analogica • Ultra sottile	A-18
Sensore a fibra ottica versione sottile	**F2R**		• Ultra compatto • Low-cost • Veloce tempo di risposta, solo 500µs	A-20
Sensore a fibra ottica passivo	**BS-R80**		• Rilevamento stabile delle sogenti luminose • Automatizza le ispezioni visive • Largo display "Easy to read"	A-23
FIBRE OTTICHE: GUIDA ALLA SCELTA			• Diversi metodi di rilevamento • Diverse applicazioni/condizioni	A-25
FIBRE OTTICHE: CARATTERISTICHE E DIMENSIONI			• Dimensioni e caratteristiche • Distanze di rilevamento per ogni sensore	A-32
ACCESSORI			• Per molteplici applicazioni e per un rilevamento più stabile	A-110

Manuali istruzioni

Disponibile in italiano al seguente link: https://www.sensormatic.it/download/?marchio=TAKEX

Ed. 06/24 - Tutti i dati sono soggetti a variazione senza preavviso

SENSORMATIC SPECIALIST&SOLUTIONS Sensormatic srl - Via della Beverara 13 - 40131 Bologna - Tel. 051 6353511 - smbox@sensormatic.it - www.sensormatic.it

Sensori a fibra ottica

Esempi di applicazioni

- Posizionamento di wafer

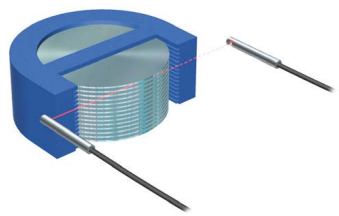

- Rilevamento difetti wafer in ambienti sottovuoto

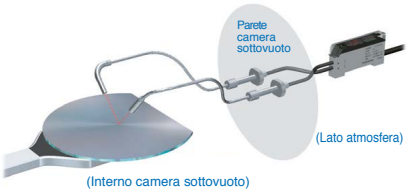

- Controllo fronte-retro CD-ROMs

- Rilevamento del livello di liquidi in condotti

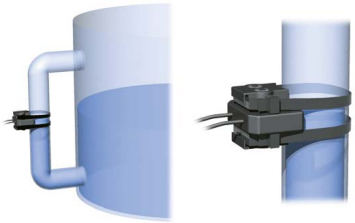

- Rilevamento del livello di liquidi in contenitori

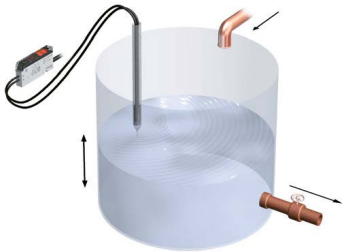

- Posizionamento di lampade neon

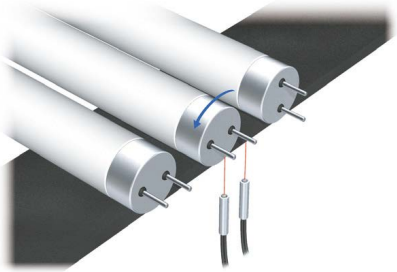

- Rilevamento dell'avvitamento

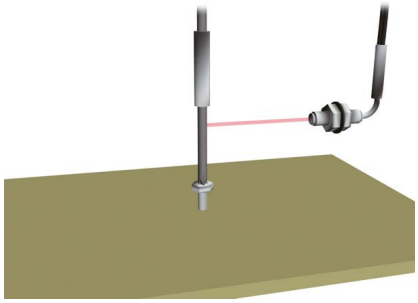

- Rilevamento del filo in filtri da te

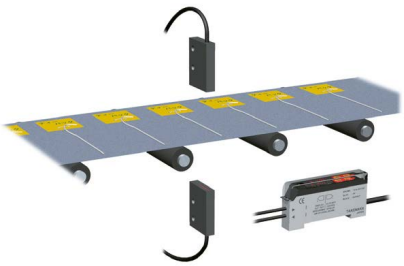

- Rilevamento etichette

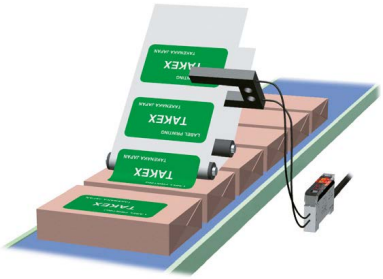

- Rilevamento di lastre di vetro all'uscita dal forno

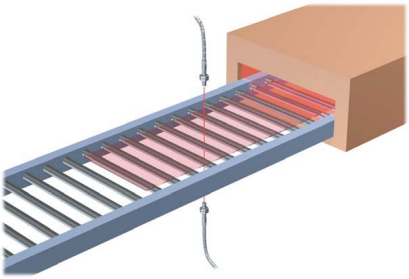

- Rilevamento di tacche difettose

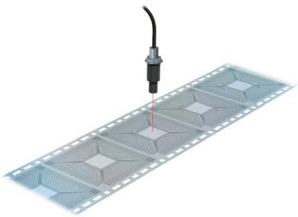

- Distinzione del lato di componenti

Ed. 06/24 - Tutti i dati sono soggetti a variazione senza preavviso

F85RNP-J / F85RN

Sensori a fibra ottica

Modello F85RNP-J

- Amplificatore per fibre ottiche a doppio display, multifunzione ed eccellente operatività
- User-friendly: semplice settaggio delle funzioni operative con un solo tasto
- Doppia uscita NPN/PNP
- Largo display "Easy-to-read"
- Funzione di prevenzione alle mutue interferenze
- Connessione connettore o cavo 2m

Modello F85RN

Semplice apprendimento con un solo tasto

Quattro funzioni di teaching facilmente selezionabili con il tasto (SET):

APPRENDIMENTO:

1. VALORE MEDIO FRA DUE PUNTI
Imposta la soglia al valore medio tra i livelli di intensità di luce di due punti

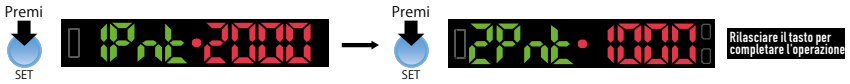

2. VALORE MEDIO
Imposta la soglia richiesta nel valore medio del punto di rilevamento

3. MAX. SENSIBILITA'
Imposta la soglia automaticamente ad un valore maggiore dell'intensità di luce ricevuta durante la pressione del tasto

4. COMPLETO
La soglia viene impostata al valore medio tra i valori max e min ricevuti durante la pressione del tasto SET

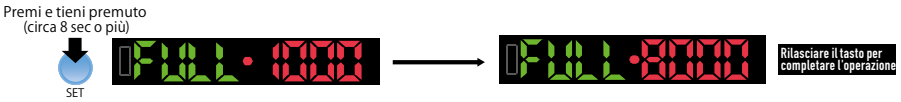

Facile da usare con largo display e solo tre tasti operativi

Due grandi display a 4 cifre, LED a 7 segmenti e tre grandi tasti con feedback al clic, facilitano il settaggio.

Funzione di prevenzione alle mutue interferenze

Fornito di una funzione a trasmissione ottica di prevenzione alla mutua interferenza fino a otto unità.
(per lunga distanza e standard)

Modello		Metodo di rilevamento	Distanza di rilevamento (mm)		
			Lunga (Long)	Standard (Stnd)	Alta velocità (H-SP)
	FR5BC	Riflessione	500	330	160
	FT5BC	Sbarramento	1300	800	360

Ed. 06/24 - Tutti i dati sono soggetti a variazione senza preavviso

sensormatic SPECIALIST&SOLUTIONS
Sensormatic srl - Via della Beverara 13 - 40131 Bologna - Tel. 051 6353511 - smbox@sensormatic.it - www.sensormatic.it

F85RNP-J / F85RN

Disponibili due tipi di display

Sono disponibili due tipi di display: Zero offset e Percentuale, rispettivamente per il modello a riflessione e a sbarramento.

VALORI DISPLAY DIFFERENTI — VALORI DISPLAY COINCIDENTI

ZERO OFFSET DISPLAY (Riflessione)

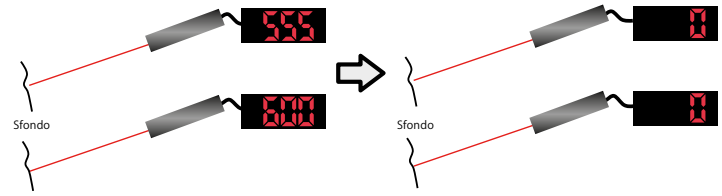

DISPLAY PERCENTUALE (Sbarramento)

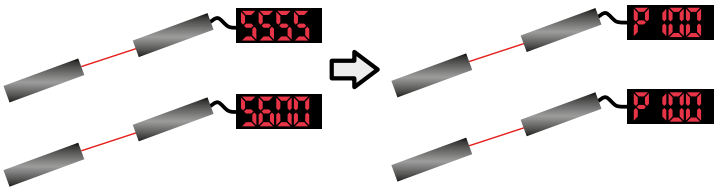

E' possibile controllare se il rilevamento è permesso comparando i valori attuali di ogni operazione del sensore (con fibra ottica a sbarramento)

SENSORE (1) OK

SENSORE (2) OK

SENSORE (3) NO
fibra ottica rotta?
sporco?

Regolazione dell'intensità della sorgente luminosa

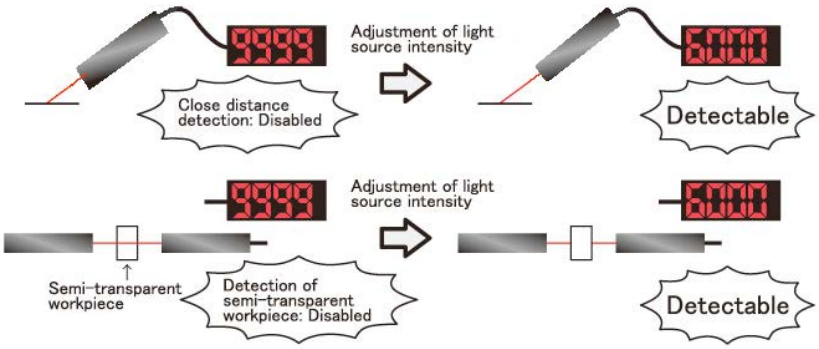

L'intensità della luce è regolabile su 15 livelli per un rilevamento ottimale (13 stadi in modalità ad alta velocità)

Doppia uscita NPN/PNP

Non è necessario configurare l'uscita, poichè all'uscita sono disponibili entrambe le connessioni.

ECO-Mode per il risparmio energetico

Funzionamento a 24V:
- Modo normale 770mW max.
- ECO-Mode 600mW max.

Manuali consultabili su smartphone o tablet

E' possibile visualizzare velocemente il manuale di istruzione utilizzando il codice QR stampato lateralmente sulla custodia.

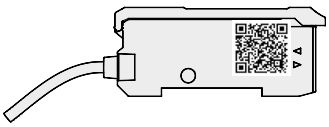

>>>>

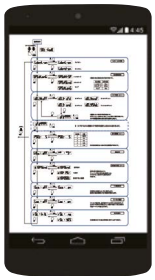

Questa funzione richiede un apparecchio che possa leggere i codici QR, connettersi alla rete internet ed aprire i file PDF

Ed. 06/24 - Tutti i dati sono soggetti a variazione senza preavviso

F85RNP-J / F85RN

Dati tecnici

Modello	F85RN	F85RNP-J
Alimentazione	12-24V DC, (classe 2* quando venga usato equipaggiamento approvato UL) / Ondulazione < 10%	
Consumo	Modo normale: 770mW max. (32mA max. a 24V) Modo ECO: 600mW max. (25mA max. a 24V)	
Uscita	NPN open collector / Corrente di carico 100mA (30V DC, classe 2) max. / Tensione residua 1V max. PNP open collector / Corrente di carico 100mA (30V DC, classe 2) max. / Tensione residua 2V max.	
Modo operativo	Light-ON/Dark-ON	
	Timer: ON delay / OFF delay / ON/OFF delay / One shot / No Timer	
	Timer: ritardo: da 1 a 9999 ms (impostato in millisecondi)	
Tempo di risposta	High Speed: 65µs max. / Standard: 500µs max. / Lunga distanza: 4ms max.	
Emettitore	4 elementi (AlGaInp) LED rosso (660nm)	
Indicatore	LED arancione: operatività, impostazione, light-ON/Dark-ON	
Display	Livello luce ricevuta: 4 cifre LED rosso (High Speed 0-3800) (Standard o Lunga distanza 0-9999) Soglia: 4 cifre LED verde (High Speed 0-3500) (Standard e Lunga distanza 0-9700)	
Interruttore	SET: apprendimento e impostazione - UP/DOWN: regolazione della soglia e selezione impostazioni	
Impostazione sensibilità	Apprendimento due punti / Apprendimento massima sensibilità / Autoapprendimento completo / Posizionamento	
Regolazioni	Sensibilità: prevista - Livello della sorgente luminosa: prevista automatica/manuale	
Anti-interferenza	Prevista fino a 8 unità (Standard e Lunga distanza)	
Circuito di protezione	Inversione di polarità e cortocircuito	
Materiale	Policarbonato	
Connessione	2m di cavo (diametro esterno 4,2mm) 0,2mm², 4 fili	Connettore M8, 4 poli (cavo venduto separatamente)
Peso	Circa 75 g	Circa 22 g
Accessori	Manuale istruzioni e codice QR per consultare il manuale online	

Connessioni

F85RN	F85RNP-J	
Uscita cavo	Uscita connettore M8	Assegnazione PIN
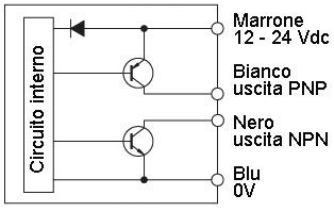	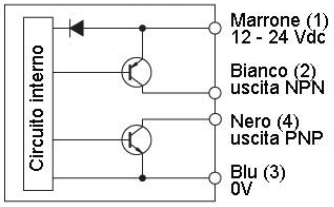	
Non usare i cavi di uscita NPN e PNP contemporaneamento. Assicurarsi di collegare una sola uscita		

Cavi con connettore femmina a richiesta

Modello	Descrizione
C8IF4A 2M	Connettore M8, 4 poli, dritto, 2m
C8IF4A 5M	Connettore M8, 4 poli, dritto, 5m
C8IF4A 10M	Connettore M8, 4 poli, dritto, 10m
C8LF4A 5M	Connettore M8, 4 poli, angolo, 5m
C8LF4A 10M	Connettore M8, 4 poli, angolo, 10m

A richiesta

Modello		Descrizione
	AC-BF3	Staffa di montaggio
	FA7EU	Unità terminale

Caratteristiche ambientali

Luce	Illuminazione sulla superficie ricevente: 3.500 lx max. (lampada ad incandescenza)
Temperatura ambiente	1-5 unità adiacenti in funzionamento: -25...+55°C 6 o più unità adiacenti in funzionamento: -25...+50°C *1 (*1) per UL: max.+55°C per uso singolo, +45°C per 2 o più unità connesse Stoccaggio: -40...+70°C (senza brina e senza condensa)
Umidità	35...85% RH (senza condensa)
Grado di protezione	IP40
Vibrazioni Urti	10...55 Hz / 1,5mm doppia ampl. / 2 h ognuna in 3 direzione X, Y e Z 500 m/s² / 3 volte in ogni direzione X, Y e Z
Resistenza dielettrica	1000 VAC per un minuto
Isolamento	500 VDC con strumento Mega, > 20 MΩ

Ed. 06/24 - Tutti i dati sono soggetti a variazione senza preavviso

SENSORMATIC SPECIALIST&SOLUTIONS Sensormatic srl - Via della Beverara 13 - 40131 Bologna - Tel. 051 6353511 - smbox@sensormatic.it - www.sensormatic.it

F85RNP-J / F85RN

Dimensioni

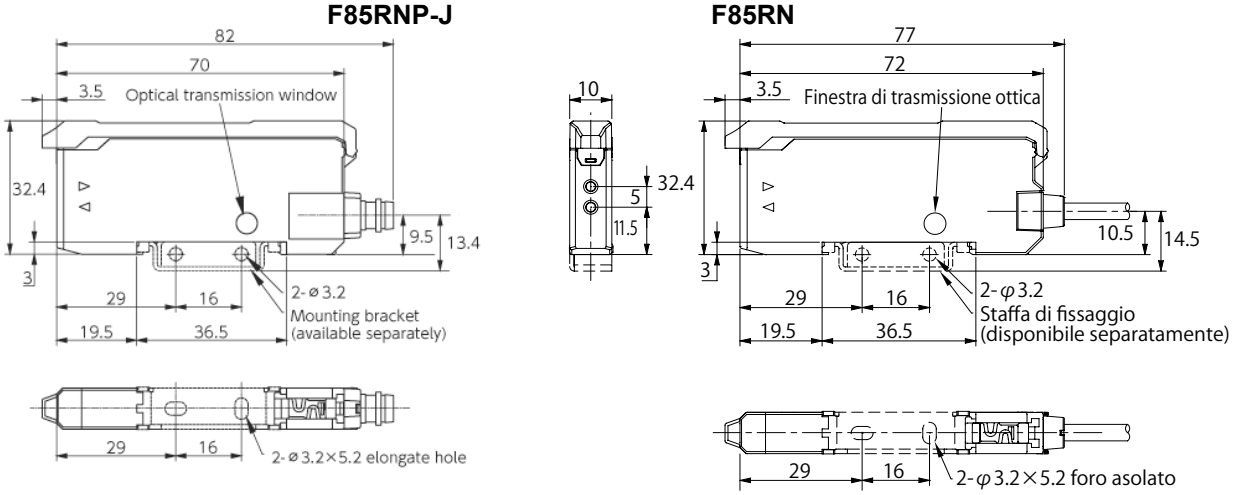

Scelta e caratteristiche fibre ottiche a pag. 25.

Applicazioni F85

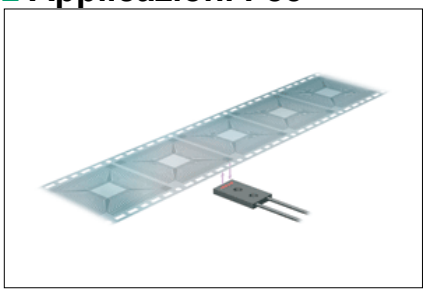
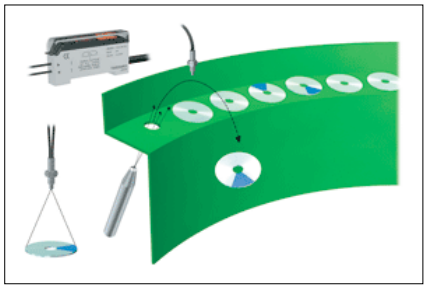
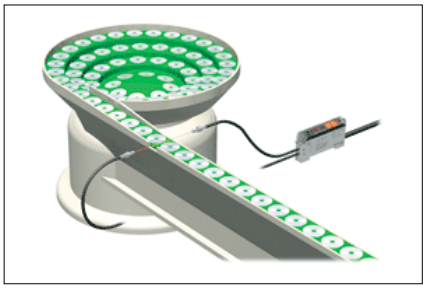
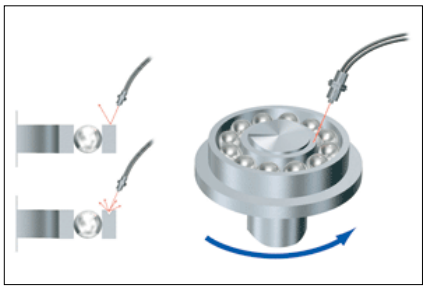
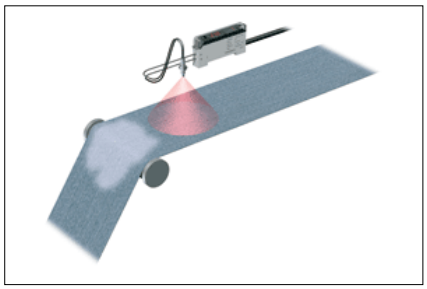
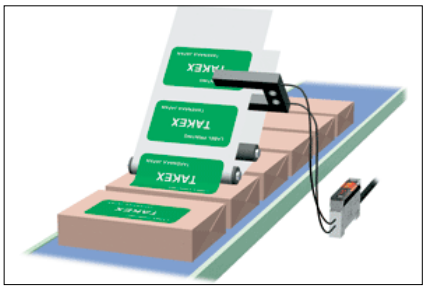
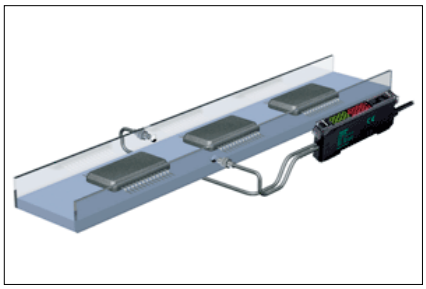
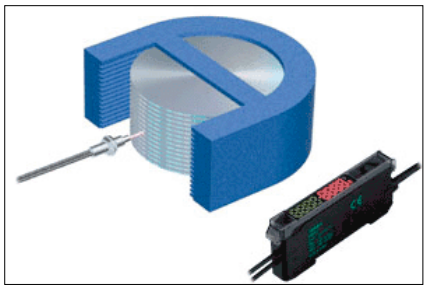
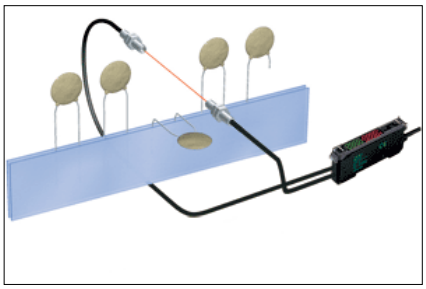
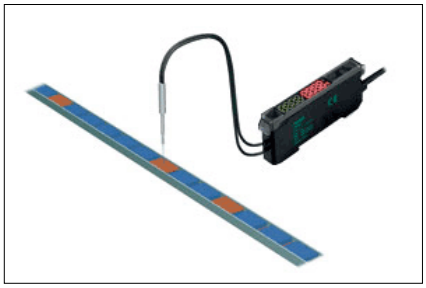
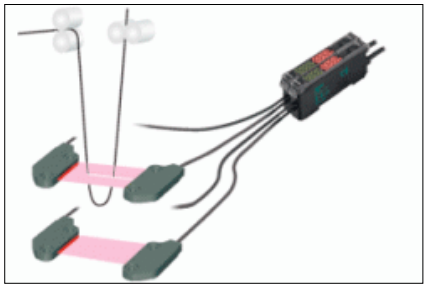
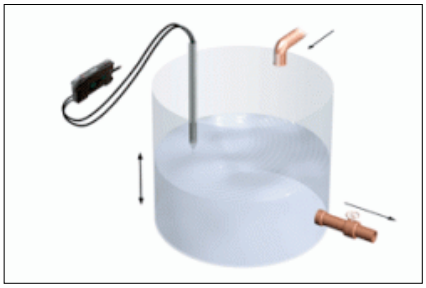

Ed. 06/24 - Tutti i dati sono soggetti a variazione senza preavviso

F85RN-ILP

Sensori a fibra ottica

- Amplificatore per fibre ottiche a doppio display, multifunzione ed eccellente operatività
- User-friendly: semplice settaggio delle funzioni operative con un solo tasto
- Doppia uscita NPN/PNP e comunicazione IO-Link
- Largo display "Easy-to-read"
- I nuovi F85RN-ILP possono incrementare la produttività e ridurne i costi
- Monitorando i dati del sensore e controllando le informazioni diagnostiche, è possibile garantire la qualità della produzione.
- Leggendo i modificando i parametri del dispositivo da remoto, scaricando automaticamente i parametri per l'impostazione del sensore, è possibile risparmiare sull'avvio della linea di produzione.
- Ripristinando automaticamente i parametri dei sensori sostituiti, riconoscendoli facilmente grazie all'indicatore di posizione e cablando velocemente il sistema, è possibile ottimizzare la manutenzione.
- F85RN-ILP risolve le applicazioni in modo brillante e ottimale!

Esempi di applicazioni

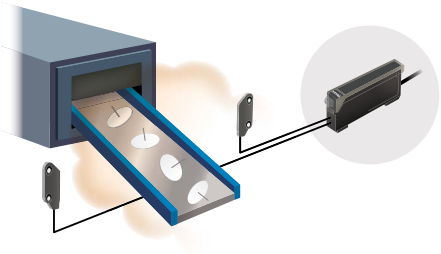

Rilevare polvere o sporco sulla parte attiva monitorando l'intensità della luce ricevuta e avvisando se questa diminuisce.

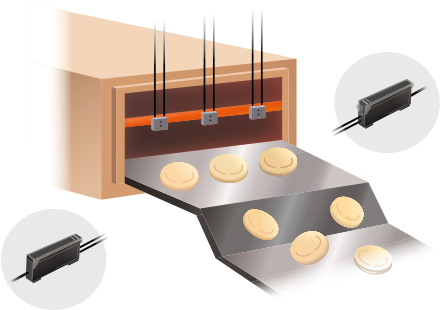

Rilevare disturbi luminosi indesiderati monitorando l'intensità della luce ricevuta e avvisando se questa aumenta a causa di riflessi provocati da vapore o condensa.

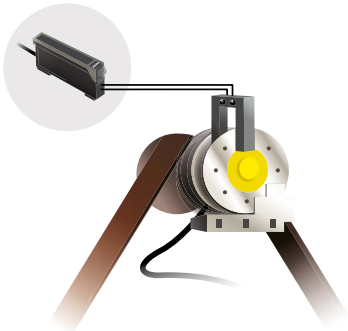

Monitorare e analizzare con precisione le informazioni di produzione compresi il conteggio, la frequenza e la velocità di produzione.

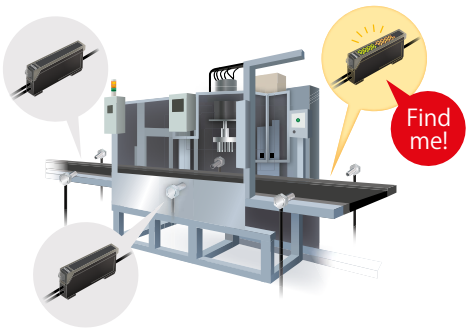

L'indicatore di posizione attiva il lampeggiamento del display del sensore e per individuarlo facilmente.

Caratteristiche ambientali

Luce	Illuminazione sulla superficie ricevente: 3.500 lx max. (lampada ad incandescenza)
Temperatura ambiente	1-5 unità adiacenti in funzionamento: -25...+55°C 6 o più unità adiacenti in funzionamento: -25...+50°C *1 (*1) per UL: max.+50°C per uso singolo, +40°C per 2 o più unità connesse Stoccaggio: -40...+70°C (senza brina e senza condensa)
Umidità	35...85% RH (senza condensa)
Grado di protezione	IP40
Vibrazioni Urti	10...55 Hz / 1,5mm doppia ampl. / 2 h ognuna in 3 direzione X, Y e Z 500 m/s² / 3 volte in ogni direzione X, Y e Z
Resistenza dielettrica	1000 VAC per un minuto
Isolamento	500 VDC con strumento Mega, > 20 MΩ

Ed. 06/24 - Tutti i dati sono soggetti a variazione senza preavviso

SENSORMATIC SPECIALIST&SOLUTIONS Sensormatic srl - Via della Beverara 13 - 40131 Bologna - Tel. 051 6353511 - smbox@sensormatic.it - www.sensormatic.it

F85RN-ILP

Dati tecnici

Modello	F85RN-ILP
Alimentazione	12-24V DC, Ondulazione < 10%
Consumo	1000mW max. (40mA max. a 24V)
Uscita	PNP open collector / Corrente di carico 100mA (30V DC, classe 2) max. / Tensione residua 2V max. NPN open collector / Corrente di carico 100mA (30V DC, classe 2) max. / Tensione residua 1V max.
Modo operativo	Light-ON/Dark-ON
	Timer: ON delay / OFF delay / ON/OFF delay / One shot / No Timer
	Timer: ritardo: da 1 a 9999 ms (impostato in millisecondi)
Tempo di risposta	H-SP: 50µs max. / Standard: 500µs max. Lunga distanza: 4ms max. / Super Lunga distanza: 32ms max.
Emettitore	4 elementi (AlGaInp) LED rosso (660nm)
Indicatore	LED arancione: operatività, impostazione/apprendimento , Light-ON/Dark-ON
Display	Livello luce ricevuta: 4 cifre LED rosso (High Speed 0-3800) (Standard, Lunga e Super Lunga distanza 0-9999) Soglia: 4 cifre LED verde (High Speed 0-3500) (Standard, Lunga e Super Lunga distanza 0-9700)
Impostazione sensibilità	Apprendimento due punti / Apprendimento massima sensibilità / Autoapprendimento completo / Posizionamento / Apprendimento finestra
Regolazioni	Sensibilità: prevista - Livello della sorgente luminosa: prevista automatica/manuale
Circuito di protezione	Inversione di polarità e cortocircuito
Materiale	Policarbonato
Connessione	0,15m di cavo e connettore M12 (diametro esterno 4,2mm) 0,2mm², 4 fili
Peso	Circa 35 g
Accessori	Manuale istruzioni

Cavi con connettore femmina a richiesta

Modello	Descrizione
C8IF4A 2M	Connettore M8, 4 poli, dritto, 2m
C8IF4A 5M	Connettore M8, 4 poli, dritto, 5m
C8IF4A 10M	Connettore M8, 4 poli, dritto, 10m
C8LF4A 5M	Connettore M8, 4 poli, angolo, 5m
C8LF4A 10M	Connettore M8, 4 poli, angolo, 10m

Modello fibra ottica		Metodo di rilevamento	Distanza di rilevamento (mm)		
			Lunga (Long)	Standard (Stnd)	Alta velocità (H-SP)
	FR5BC	Riflessione	500	330	160
	FT5BC	Sbarramento	1300	800	360

A richiesta

Modello		Descrizione
	AC-BF3	Staffa di montaggio
	FA7EU	Unità terminale

Scelta e caratteristiche fibre ottiche a pag. 25.

Dimensioni

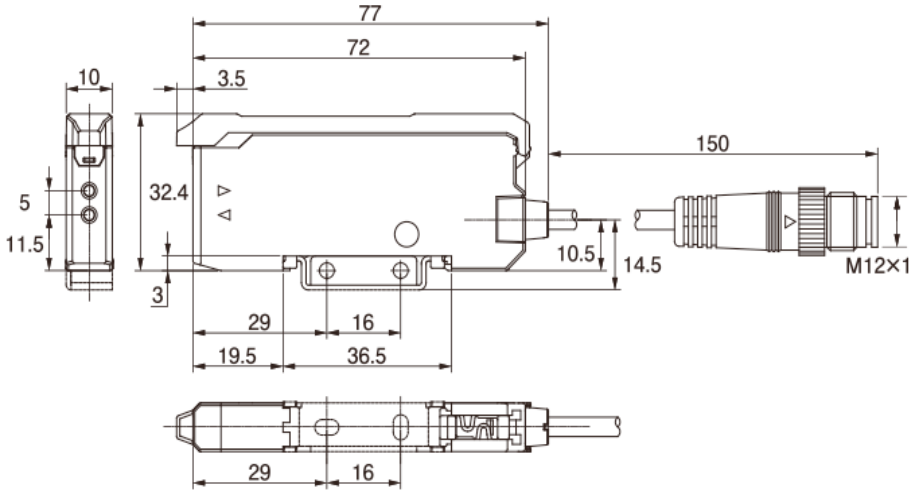

Ed. 06/24 - Tutti i dati sono soggetti a variazione senza preavviso

serie F70

Display digitale
Sensori a fibra ottica

- Indicazione digitale del rilevamento
- Diverse funzioni avanzate per un uso ottimale del sensore
- "Alta risoluzione" per un rilevamento accurato
- LCD retroilluminato per facilità di lettura
- Maggiori distanze di rilevamento (circa 2 volte rispetto ai modelli standard)

■ Modelli

Versione	Uscita PNP	Uscita NPN	Emettitore	Uscita	Collegamento
Display digitale	F70G PN	F70G	LED verde	Open collector	Cavo 2m
	F70B PN	F70B	LED blu		
	F70W PN	F70W	LED bianco		
	F70G PN JE	F70G JE	LED verde		Connettore M8, 4 poli
	F70G PN JS	F70G JS			
	F70B PN JE	F70B JE	LED blu		
	F70B PN JS	F70B JS			
	F70W PN JE	F70W JE	LED bianco		

■ Scelta e caratteristiche fibre ottiche a pag. 25.

■ Accessori opzionali

Modello	Descrizione
C8IF4A 2M	Connettore M8, 4 poli, dritto, 2m
C8IF4A 5M	Connettore M8, 4 poli, dritto, 5m
C8IF4A 10M	Connettore M8, 4 poli, dritto, 10m
C8LF4A 5M	Connettore M8, 4 poli, angolo, 5m
C8LF4A 10M	Connettore M8, 4 poli, angolo, 10m
FA7EU	Supporto guida DIN
AC-BF2	Staffa di fissaggio per unità di valutazione

Eccellenti performances di rilevamento

Alta risoluzione incorporata per rilevamenti accurati

- **L'alta risoluzione é garantita anche in un ampio range dinamico**
- **L'auto-regolazione della sensibilità ha sia un vasto range dinamico che un'alta risoluzione**

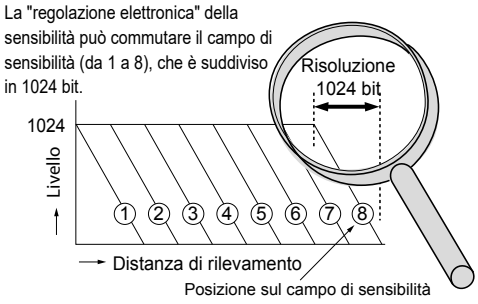

Ed. 06/24 - Tutti i dati sono soggetti a variazione senza preavviso

SENSORMATIC SPECIALIST&SOLUTIONS Sensormatic srl - Via della Beverara 13 - 40131 Bologna - Tel. 051 6353511 - smbox@sensormatic.it - www.sensormatic.it

Indicazioni sul display oltre il livello di luce ricevuta

Indicazione posizione

Tutti gli amplificatori dovrebbero mostrare “0” senza target

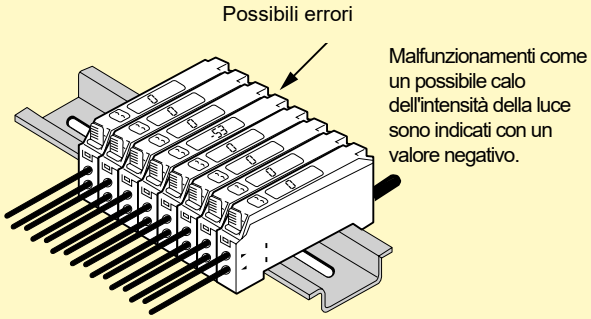

Il valore di deviazione (positiva o negativa) del livello di luce ricevuta rispetto al livello originale è indicato allo stesso momento della rilevazione, questo permette una gestione immediata delle informazioni.

Indicazione valore assoluto

Indicazione del livello di luce ricevuta

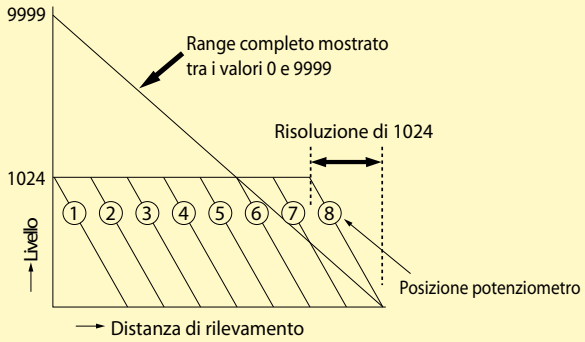

Se al momento di un'interruzione di luce il livello è a 10 mentre al momento del ricevimento di luce è a 6000, il rapporto di luce interrotta/luce ricevuta è 600 volte

Caratteristiche avanzate di apprendimento (impostazione sensibilità)

- **Full auto teaching**
  Semplicemente premendo il tasto si avvia l'auto-teaching di un oggetto in movimento ad alta velocità.
  La caratteristica di mantenere i dati permette l'indicazione dei valori massimo e minimo.
- **Auto teaching**
  2 punti di apprendimento con o senza il target permettono il rilevamento di minime differenze di livello così come lo spessore dell'oggetto e la presenza di una pellicola.
- **Apprendimento posizione**
  Questa caratteristica è ideale per il posizionamento preciso che richiede la determinazione accurata di un punto di rilevamento.
- **Impostazione della massima sensibilità**
  Per applicazioni in cui si richiede la massima sensibilità come il rilevamento di un oggetto con una fibra ottica a sbarramento, la luce molto potente permette l'uso in ambienti avversi.
- **Regolazione manuale**
  L'aumento o la diminuzione di un "set-point" in modo manuale permette di controllare il livello di Regolazione durante le operazioni.

Funzione di autocompensazione per ambienti avversi

Il livello di luce ricevuta è costantemente monitorato e le variazioni rilevate regolano automaticamente il livello di attivazione/disattivazione.
Il rilevamento stabile con sensibilità ideale è assicurato anche se il livello di luce si modifica a causa di polvere o gocce d'acqua.

Impostazione manuale isteresi

L'isteresi può essere impostata arbitrariamente a seconda delle applicazioni, permettendo una bassa isteresi per un rilevamento accurato e severo e un'ampia isteresi per il rilevamento di forti variazioni e prevenzione di frequenti on-off dell'uscita.

Impostazioni del timer

Il sensore è provvisto di temporizzazioni on-delay, off-delay e on-off che permettono un'ampio campo di condizioni di rilevamento e condizioni di ingresso dai dispositivi collegati.
Le impostazioni del time delay sono variabili tra:
10 ms, 20 ms, 40 ms, 60 ms, 80 ms, 100 ms e 120 ms.

Funzione di mantenimento dati

Il sensore ha la capacità di mantenere i dati istantanei di un oggetto in movimento ad alta velocità durante un full-auto-teaching. Questo dato è visualizzato quando l'apprendimento è completato.

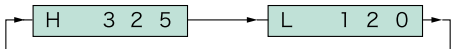

(Il dato per luce ricevuta è 325, per luce non ricevuta è 120.)

Ed. 06/24 - Tutti i dati sono soggetti a variazione senza preavviso

F70

Dati tecnici

Modello	PNP	F70GPN	F70BPN	F70WPN	F70GPN JE (JS)	F70BPN JE (JS)	F70WPN JE
	NPN	F70G	F70B	F70W	F70G JE (JS)	F70B JE (JS)	F70W J
Alimentazione		12-24VDC +/-10% / Ripple 10% max.					
Autoconsumo	PNP	50 mA max.					
	NPN	39 mA max.					
Uscita (*)	PNP	Open collector / 100 mA (30 Vdc max.) / Tensione residua: 2V max.					
	NPN	Open collector / 100 mA (30 Vdc max.) / Tensione residua: 1V max.					
Uscita di stabilità (*)	PNP	Open collector / 50 mA (30 Vdc max.) / Tensione residua: 2V max.					
	NPN	Open collector / 50 mA (30 Vdc max.) / Tensione residua: 1V max.					
Modo operativo		Light-ON / Dark-ON selezionabile					
Timer modo operativo		On delay / off delay / on off delay / disabilitazione selezionabile Tempo di ritardo selezionabile tra 10, 20, 40, 0, 80, 100 e 120ms / Default 40 ms					
Tempo di risposta		Frequenza canale 1: 500µs max. Frequenza canale 2: 600µs max.					
Emettitore		LED verde (525nm)	LED blu (470nm)	LED bianco	LED verde (525nm)	LED blu (470nm)	LED bianco
LED indicatore		Arancione (operatività) / Verde (stabilità - STB)					
Display		Display LCD retroilluminato					
Interruttore		2 interruttori / Selettore RUN/SET					
Impostazione sensibilità		Full auto teaching / Auto teaching					
Ingresso imp. sensibilità		Pulsante impostazione sensibilità					
Regolazione sensibilità		Manuale					
Funzioni		• Funzione sensore: AUTO/TEACH/LOCK • Funzione ausiliare: • S regolazione manuale sensibilità e livello di attivazione • H regolazione manuale isteresi • V indicazione posizionamento e indicazione valore assoluto • Anti-interferenza • Protezione al cortocircuito					
Materiale		Policarbonato					
Connessione		2m di cavo, dia. 4,8mm, 0,2mm² x 3 fili			Connettore M8		
Peso		circa 80 g			circa 25 g		
Accessori		Manuale operativo e staffa					

(*) Il rilevamento può iniziare dopo 0,5 sec. dall'accensione. Se l'utilizzatore e questo sensore sono alimentati da linee diverse, alimentare il sensore per primo.

Caratteristiche ambientali

Ambiente	Luce ambiente	Lampada ad incandescenza: 10,000 lx / Luce solare: 20,000 lx
	Temperatura ambiente	1-3 unità operative adiacenti: −25 ... +55 °C 4-10 unità operative adiacenti: −25 ... +50 °C 11-16 unità operative adiacenti: −25 ... +45 °C Immagazz.: −40 ... +70 °C (senza brina)
	Umidità ambiente	35-85%RH (senza condensa)
	Grado di protezione	IP40
	Vibrazioni	10-55 Hz / 1.5 mm ampl. / 2 ore ognuna in 3 direzioni
	Shock	500 m/s² / 3 volte ognuna in 3 direzioni

Ed. 06/24 - Tutti i dati sono soggetti a variazione senza preavviso

SENSORMATIC SPECIALIST&SOLUTIONS Sensormatic srl - Via della Beverara 13 - 40131 Bologna - Tel. 051 6353511 - smbox@sensormatic.it - www.sensormatic.it

Schemi di collegamento

Serie F70 uscita PNP

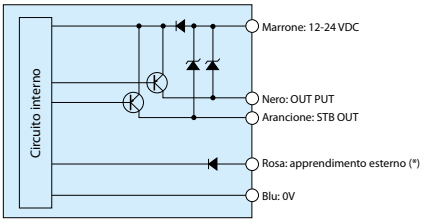

Serie F70 uscita NPN

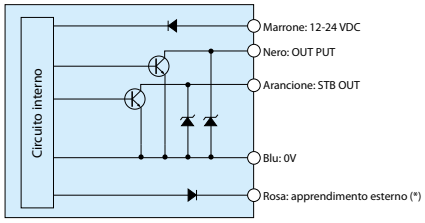

(*) Quando non si utilizza l'apprendimento esterno, tagliare il filo rosa alla base o collegarlo al terminale + (per NPN) o a 0V (per PNP) dell'alimentazione.
In caso di corto circuito o di sovratensione il transistor di uscita si spegne. Controllare il carico e riaccendere.

Caratteristiche connettore M8

F70" –JE"

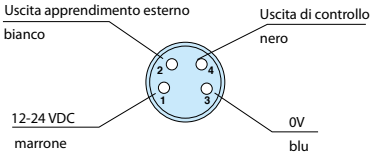

F70" –JS"

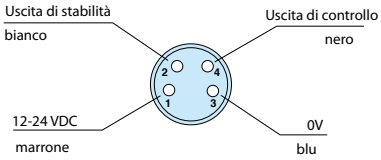

Dimensioni (mm)

Amplificatore
Serie F70
CAD

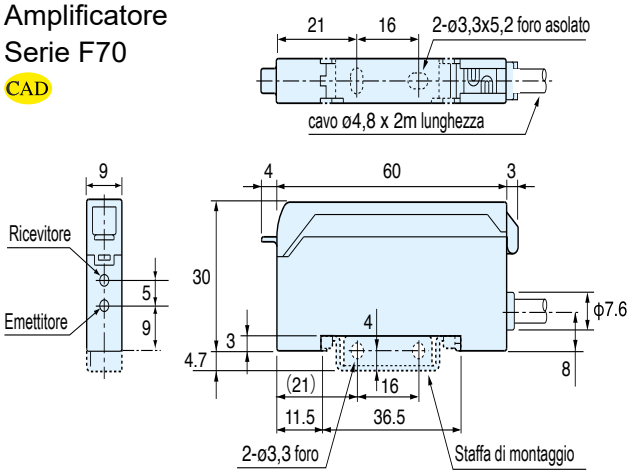

Connettore M8

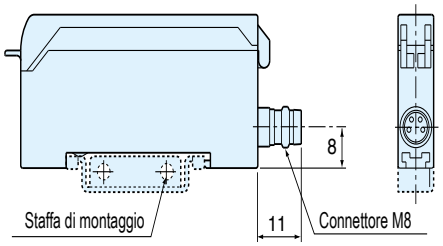

Unità terminale
(opzionale)
Tipo FA7EU
CAD

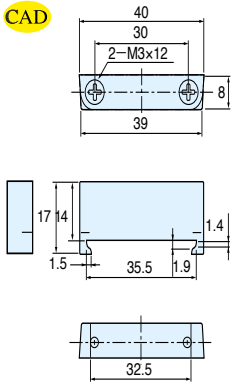

Staffa di fissaggio
(opzionale)
Tipo AC-BF2
CAD

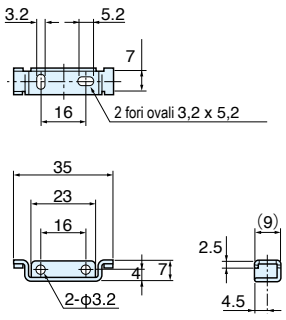

Scelta e caratteristiche fibre ottiche a pag. 25.

Ed. 06/24 - Tutti i dati sono soggetti a variazione senza preavviso

serie F71

Impostazione manuale
Sensori a fibra ottica

- Installazione fino ad 8 unità accostate
- Proprietà di anti-interferenza
- Regolazione fine della sensibilità tramite potenziometro a 8 giri e indicatore di posizione
- Sensore versione H, alta velocità di risposta di 30µs

Modelli

Versione	Uscita PNP	Uscita NPN	Emettitore	Uscita	Collegamento
Display digitale Standard	F71G PN	F71G	LED verde	Open collector (PNP-NPN)	Cavo 2m - Disponibile anche la versione a connettore, aggiungere J dopo la sigla
	F71B PN	F71B	LED blu		
	F71W PN	F71W	LED bianco		
Display digitale High speed	F71BH PN	F71GH	LED verde		
	F71WH PN	F71WH	LED bianco		

Accessori opzionali

Modello	Descrizione
C8IF4A 2M	Connettore M8, 4 poli, dritto, 2m
C8IF4A 5M	Connettore M8, 4 poli, dritto, 5m
C8IF4A 10M	Connettore M8, 4 poli, dritto, 10m
C8LF4A 5M	Connettore M8, 4 poli, angolo, 5m
C8LF4A 10M	Connettore M8, 4 poli, angolo, 10m
FA7EU	Supporto guida DIN
AC-BF2	Staffa di fissaggio per unità di valutazione

Unità terminale

Versione High-performance

Regolazione accurata con potenziometro a 8 giri che permette la lettura diretta della regolazione della posizione.

Ed. 06/24 - Tutti i dati sono soggetti a variazione senza preavviso

SENSORMATIC SPECIALIST&SOLUTIONS
Sensormatic srl - Via della Beverara 13 - 40131 Bologna - Tel. 051 6353511 - smbox@sensormatic.it - www.sensormatic.it

8 unità di rilevamento

Versione a trasmissione ottica con filtro anti-interferenza

Il filtro anti interferenza previene falsi segnali dovuti a mutua interferenza anche con 8 unità adiacenti.

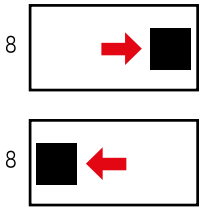

Anti interferenza fino a 4 sensori (tempo di risposta: 250 µs)

Anti interferenza fino a 8 sensori (tempo di risposta: 500 µs, funzione turbo attivata)

Funzione di stabilità semplice da impostare

Quando avvengono 4 rilevamenti consecutivi con un livello di luce ricevuta minore o uguale al 120% rispetto al livello di attivazione, si attiva l'uscita di stabilità.
Allo stesso tempo il led di indicazione lampeggia per segnalare un errore.

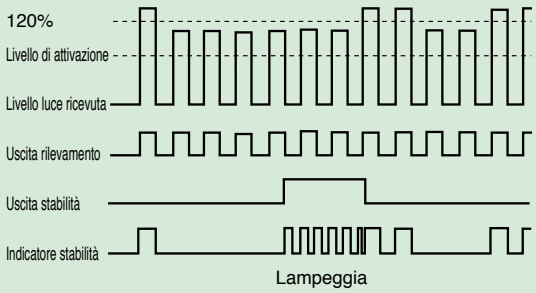

Funzionamento del temporizzatore

Un ritardo di circa 40 ms è utilizzato per permettere l'utilizzo del segnale anche quando è di breve durata.
Il timer è utile anche per stabilizzare l'uscita di rilevamento come l'eliminazione di frequenti on-off dell'uscita (chattering).

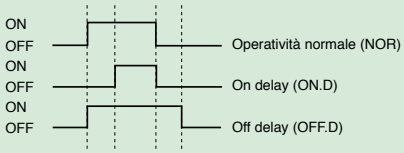

Funzione turbo: aumenta la distanza di rilevamento del 30%

Quando serve aumentare la distanza di rilevamento è possibile attivare la funzione turbo, che permette di aumentare la distanza del 30%. Impostando lo switch su 8 si attiva il modo turbo.

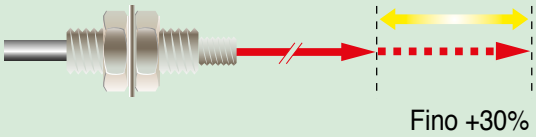

Ed. 06/24 - Tutti i dati sono soggetti a variazione senza preavviso

F71

Dati tecnici

Performance	Tipo	NPN	F71G	F71B	F71W	F71BH	F71WH
		PNP	F71GPN	F71BPN	F71WPN	F71BHPN	F71WHPN
	Alimentazione		12-24V DC ±10%/ Ripple 10% max.				
	Auto-consumo	NPN Tipo	35 mA max.				
		PNP Tipo	40 mA max.				
	Uscita	Uscita (*) NPN Tipo	Open collector / 100 mA (30 VDC max.) / Tensione residua: 1 V o meno				
		Uscita (*) PNP Tipo	Open collector / 100 mA (30 VDC max.) / Tensione residua: 1 V o meno				
		Uscita stabilità (*) NPN Tipo	Open collector / 100 mA (30 VDC max.) / Tensione residua: 1 V o meno				
		Uscita stabilità (*) PNP Tipo	Open collector / 100 mA (30 VDC max.) / Tensione residua: 1 V o meno				
	Modo operativo		Light-ON/Dark-ON selezionabile				
	Timer		On delay/off delay/disabilitazione selezionabile Tempo di ritardo: circa 40 ms fissi				
	Tempo di risposta		Interruttore a 4 (turbo disabilitato): 250 µs max. Interruttore a 8 (turbo abilitato): 500 µs max.			30 µs max. (*1)	
Caratteristiche	Emettitore (lungh. onda)		LED verde (525nm)	LED blu (470nm)	LED bianco	LED blu (470nm)	LED bianco
	Indicatori		Stato operativo: LED arancione / Indicatore di stabilità (STB): LED verde				
	Volume (VR)		SENS: regolazione sensibilità (potenziometro a 8-giri con indicatore)				
	Interruttore (SW)		• Light-ON/Dark-ON selezionabile: L.ON per Light-ON, D.ON per Dark-ON • Interruttore timer: NOR. per operazioni ON/OFF, ON.D per on-delay (40 ms), OFF.D per off- delay (40 ms)				
			• Anti interferenza / Interruttore modo turbo (di serie) 8: Anti interferenza fino a 8 unità, funzione turbo abilitata 4: Anti interferenza fino a 4 unità, funzione turbo disabilitata			———	
	Anti interferenza		Incorporata			———	
	Protezione al corto circuito		Incorporata				
	Materiale		Policarbonato				
	Collegamento		A cavo (diametro esterno: 4.8) 0.2sq., 4 fili, 2 m (Tipo -J: connettore M8 *2)				
	Peso		Circa 90 g (compreso 2-m cavo e staffa di fissaggio)				
	Accessori compresi		Staffa di fissaggio / Cacciavite / Adesivo per schermare la luce (esclusa versione H) / Manuale operativo				

(*) Evita le condizioni transitorie (0.5 secondi) immediatamente dopo l'accensione
(*1) la distanza di rilevamento nella versione H è ridotta del 30% circa rispetto al modello standard.
(*2) Informazioni sui connettori M8 della serie −J, a pag. 17.
Fibre ottiche: disponibili diversi tipi di fibra ottica, vedere pag. 67.

Caratteristiche ambientali

Ambiente	Luce ambiente	Lampada ad incandescenza: 10,000 lx max. / Luce solare: 20,000 lx max.
	Temperatura ambiente	1-3 unità operative adiacenti: −25 ... +55 °C 4-10 unità operative adiacenti: −25 ... +50 °C 11-16 unità operative adiacenti: −25 .. +45 °C Immagazz.: −40 - +70 °C (senza brina)
	Umidità ambiente	35-85%RH (senza condensa)
	Grado di protezione	IP40
	Disturbi	Linea alimentazione: 500 V / Ciclo: 10 ms / Durata impulso: 1 µs Radiazioni: 1 kV / Cicli: 10 ms / Durata impulso 1 µs (con simulatore disturbo)
	Vibrazioni	10-55 Hz / 1.5 mm ampl. / 2 ore ognuna in 3 direzioni
	Shock	100 m/s2 / 3 volte ognuna in 3 direzioni
	Resistenza dielettrica	1,000 VAC per 1 minuto
	Isolamento	500 VDC, 20 MΩ max.

Ed. 06/24 - Tutti i dati sono soggetti a variazione senza preavviso

SENSORMATIC SPECIALIST&SOLUTIONS Sensormatic srl - Via della Beverara 13 - 40131 Bologna - Tel. 051 6353511 - smbox@sensormatic.it - www.sensormatic.it

Schemi di collegamento

Serie F71 uscita PNP

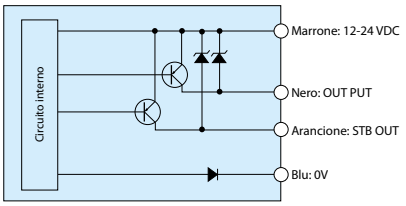

Serie F71 uscita NPN

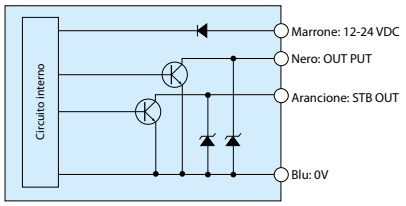

In caso di corto circuito o di sovratensione il transistor di uscita si spegne. Controllare il carico e riaccendere.

Caratteristiche connettore M8

F71" –J"

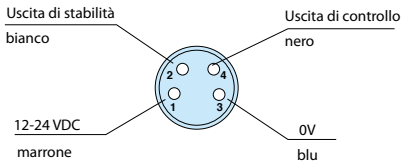

Dimensioni (mm)

Amplificatore
Serie F71
CAD

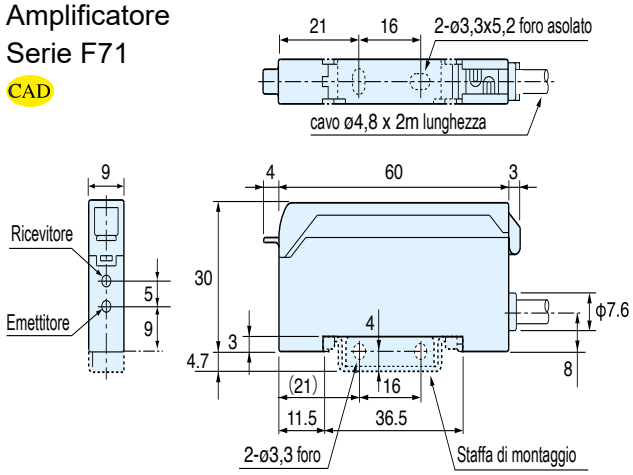

Connettore M8

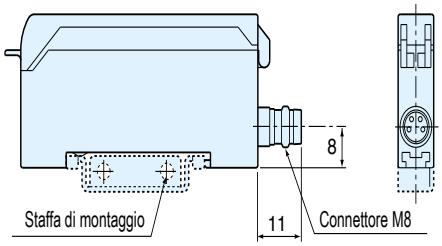

Unità terminale
(opzionale)
Tipo FA7EU
CAD

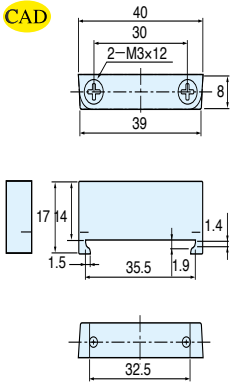

Staffa di fissaggio
(opzionale)
Tipo AC-BF2
CAD

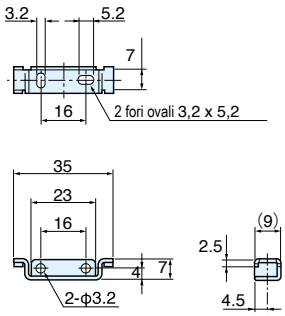

Scelta e caratteristiche fibre ottiche a pag. 25.

Ed. 06/24 - Tutti i dati sono soggetti a variazione senza preavviso

serie F71RAN

Uscita analogica
Sensore a fibra ottica

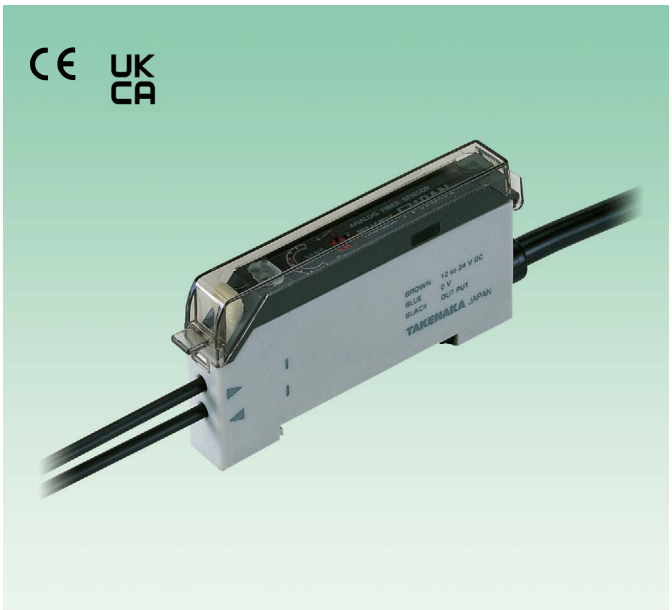

- Custodia ultra sottile 9mm
- Indicazione della regolazione a 8 giri per un'ottimale impostazione
- Emettitore a LED rosso visibile permette il controllo del posizionamento

Modelli

Tipo / Rilevamento	Distanza di rilevamento	Tipo	Modo operativo	Uscita
Sbarramento Riflessione (dipende dalla fibra)	Dipende dalla fibra ottica, Emettitore, ecc.	**F71RAN**	Uscita in tensione in proporzione all'intensità della luce ricevuta	Tensione effettiva: 2~8 V

- **"LED bianco"**
  Disponibile la versione con emettitore a luce bianca.
  Tipo: F71WAN

- **Comparatore applicabile**
  (ANP Serie)

Chiedere informazioni

Esempi di applicazioni

Comparazione dello spessore di carta, ecc.

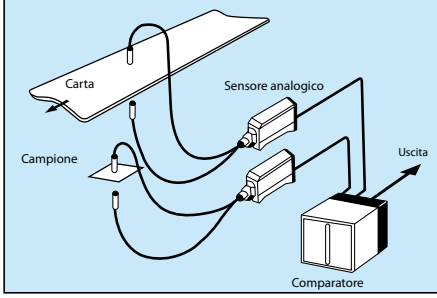

Rilevamento del livello di liquidi

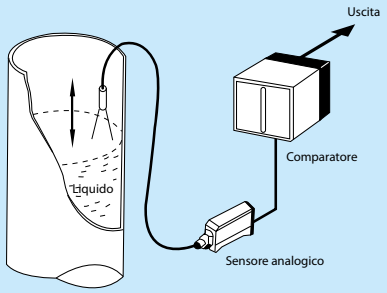

Controllo ansa

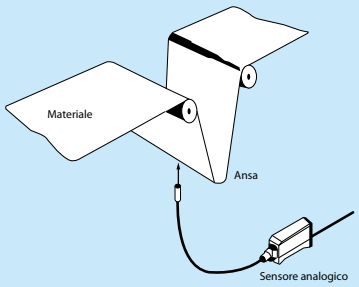

Ed. 06/24 - Tutti i dati sono soggetti a variazione senza preavviso

SENSORMATIC SPECIALIST&SOLUTIONS Sensormatic srl - Via della Beverara 13 - 40131 Bologna - Tel. 051 6353511 - smbox@sensormatic.it - www.sensormatic.it

F71RAN

Dati tecnici

	Tipo	F71RAN
Rating/performance	Metodo di rilev.	Fibra ottica
	Alimentazione	12~24 VDC ± 5 % / Ripple: 2% max.
	Auto-consumo	30 mA max.
	Uscita	Tensione: 2~8 V (NPN emitter follower)*
	Modo operativo	Uscita in tensione in proporzione all'intensità della luce ricevuta (3 mA max.)
	Tempo di risposta	da 2 a 8 V in 10 ms max.
		da 8 a 2 V in 25 ms max.
	Drift in temperatura	0.3%/ºC max. (–10°C ~ +50 ºC)
	Output ripple	80 mV max.
Caratteristiche	Emettitore	LED rosso (680 nm)
	Indicatore	Alimentazione (verde) / Intensità luce (arancio)
	Materiale	Custodia: ABS / Coperchio: Policarbonato
	Collegamento	Cavo (dia. esterno 4.8) 0.2sq., 3 fili, 2 m
	Peso	Circa 90 g (compresi 2m cavo e staffa di fissaggio)

* Il range potrebbe essere 1~9 V a seconda delle caratteristiche del prodotto e della fibra ottica.

Caratteristiche ambientali

Ambiente	Luce ambiente	Lampada ad incand.: 10,000 lx max.
	Temperatura ambiente	–25 ~ +55 ºC (senza brina)
	Umidità ambiente	35~85%RH (senza condensa)
	Grado di protezione	IP40
	Vibrazioni	10~55 Hz / 1.5 mm ampl. / 2 ore ognuna in 3 direzioni

Schema di collegamento

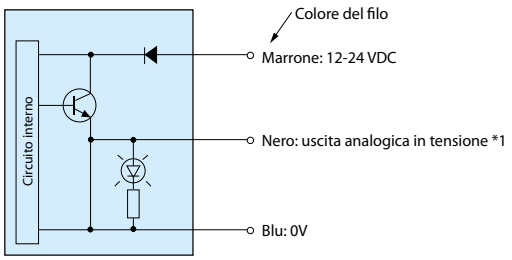

*1: Corrente in uscita: 3 mA
Campo effettivo della tensione: 2~8 V

Dimensioni (in mm)

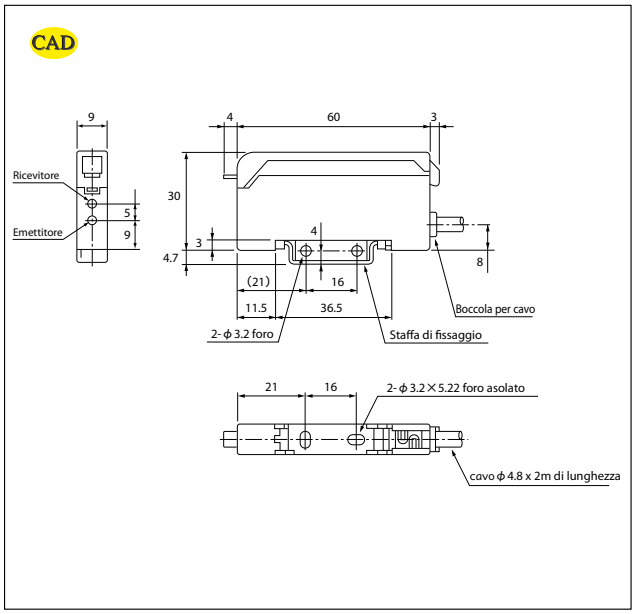

Distanze di rilevamento con differenti fibre ottiche (esempio tipico)

Rilevamento	Fibra ottica	Distanza di rilevamento (mm)
Sbarramento	FT105BC	120 mm
	FT8EBC	30mm
	FT5YBC	8mm
	FTS5BC	70mm
	FTSV73BC	80mm
	FTL716BC	10mm
	GTH520J	60mm

Rilevamento	Fibra ottica	Distanza di rilevamento (mm)
Riflessione con target: carta bianca, opaca, 50x50 mm	FR105BC	50 mm
	FR108BC	30mm
	FXN84BC	10mm
	FRS8BC	3mm
	FRL732BC	20mm
	FRSV55BC	8mm
	GXH520J	10mm

Scelta e caratteristiche fibre ottiche a pag. 25.

Ed. 06/24 - Tutti i dati sono soggetti a variazione senza preavviso

serie F2R

Sensori a fibra ottica

- Dimensioni ridotte (8 x 10 x 73 mm)
- Economico
- Disponibili versioni PNP e NPN
- Tempo di risposta veloce di soli 500µs
- Facile montaggio
- Due dipi di collegamento

Misura extra sottile e di facile utilizzo

- Adattatore per fibre ottiche

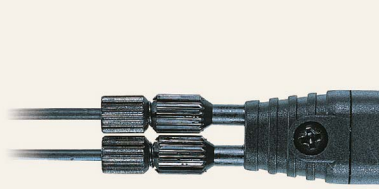

- Fornita con staffa di montaggio su guida DIN (35mm) disponibile anche montaggio a vite

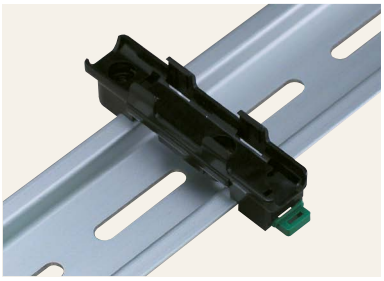

- Montaggio anche con fascetta

- Versione a connettore (compatibile DIN) per sostituzione veloce dell'amplificatore.

Dati tecnici

	Tipo	Uscita NPN		Uscita PNP	
	Modello	**F2R**	**F2R-J**	**F2RPN**	**F2RPN-J**
Rating/performance	Metodo di rilevam.	Sbarramento, riflessione (dipende dalla fibra ottica)			
	Distanza di rilev.	Dipende dalla fibra ottica			
	Alimentazione	12~24V DC ±10%/ Ondulazione 10% max.			
	Auto-consumo	25mA max.			
	Uscita	NPN Uscita Open collector Rating: sink current 100 mA (30 VDC max.)		PNP Uscita Open collector Rating: source current 100 mA max.	
	Modo operativo	Light-ON/Dark-ON selezionabile (con interruttore)			
	Tempo di risposta	500 ms max.			
	Isteresi	Fino 10% della distanza di rilevamento			
Caratteristiche	Emettitore (lungh. onda)	LED rosso (660nm)			
	Indicatore	OP.L: operatività (LED rosso) STB: stabilità (LED verde)			
	Potenziometro (VR)	SENS : regolazione sensibilità incorporata			
	Interruttore (SW)	Light-ON/Dark-ON con interruttore; L: Light-ON/D: Dark-ON			
	Protezione al corto circuito	Incorporata			
	Materiale custodia	Noryl (copolimero: styrene elastomer)			
	Collegamento	Cavo (dia. esterno 3.5) 0.2sq. 3 fili, 2 m	Connettore più cavo (separato)	Cavo (dia. esterno 3.5) 0.2sq. 3 fili, 2 m	Connettore più cavo (separato)
	Peso	Circa 40 g	Circa 65 g	Circa 40 g	Circa 65 g
	Accessori compresi	Cacciavite per la regolazione sensibilità e interruttore Light-ON/Dark-ON, Staffa di fissaggio su guida DIN (materiale: policarbonato)			

Ed. 06/24 - Tutti i dati sono soggetti a variazione senza preavviso

SENSORMATIC SPECIALIST&SOLUTIONS
Sensormatic srl - Via della Beverara 13 - 40131 Bologna - Tel. 051 6353511 - smbox@sensormatic.it - www.sensormatic.it

- I modelli F2R-JC3 e F2RPN-JC3 sono completi di connettore femmina cablato tipo F2-C3.
- Per dettagli sulle versioni a connettore vedere sotto.

Caratteristiche ambientali

Ambiente	Luce ambiente	3,000 lx max.
	Temperatura ambiente	–25 ~ +55 °C (senza brina)
	Umidità ambiente	35~85%RH (senza condensa)
	Grado di protezione	IP65
	Vibrazioni	10~55 Hz / 1.5 mm ampl. / 2 ore ognuna in 3 direzioni

Connettori

Tipo		Amplificatore	Amplificatore e cavo con connettore	Cavo con connettore
Tipo	NPN	**F2R-J**	**F2R-JC3**	**F2-C3**
	PNP	**F2RPN-J**	**F2RPN-JC3**	

Cavo con connettore: 0.2sq. 3 fili, 2.5 m

Schemi di collegamento

Uscita NPN

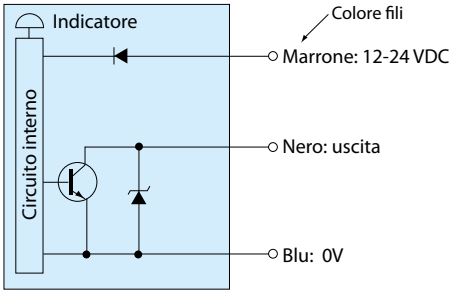

Uscita PNP

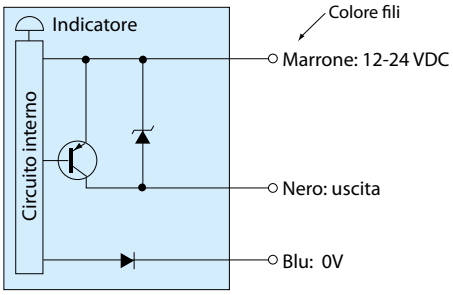

Versione a connettore (-J)

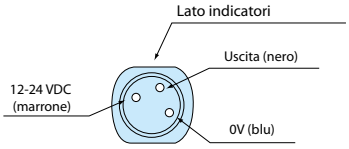

L'uscita a transistor si spegne in caso di corto circuito o sovratensioni. Eliminare il corto circuito e riaccendere.

Modo operativo

Light-ON

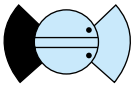

D L

Dark-ON

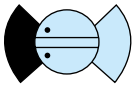

D L

Per modo Light-ON: impostare l'interruttore su L (Light)
Per modo Dark-ON: impostare l'interruttore su D (Dark)

Indicatori

- L'indicatore di operatività (LED rosso) e di stabilità (LED verde) mostrano l'intensità della luce descritti nella figura sotto.
- Dopo aver completato la regolazione dell'asse e della sensibilità, ripetere l'attivazione e disattivazione mettendo e togliendo il target per essere sicuri che la sensibilità sia nel range stabile di attivazione/disattivazione.
- L'impostazione nel range stabile aumenta l'affidabilità in caso di variazioni ambientali dopo la regolazione.

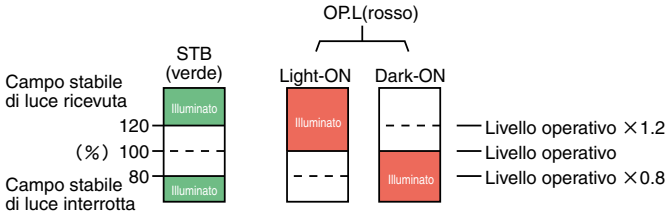

Scelta e caratteristiche fibre ottiche a pag. 25.

Ed. 06/24 - Tutti i dati sono soggetti a variazione senza preavviso

F2R

Dimensioni (in mm)

F2R, F2R-PN (uscita cavo)

CAD

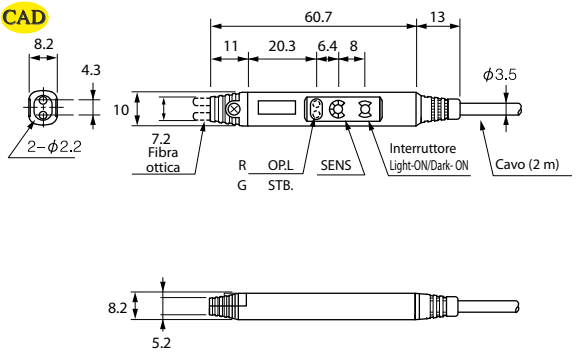

F2R-J, F2RPN-J (uscita a connettore)

CAD

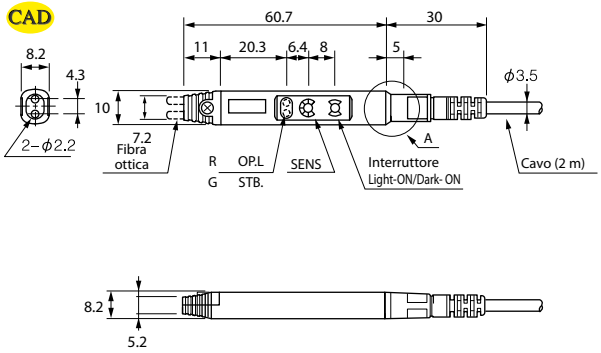

(Cavo di collegamento con connettore modello F2-C3)

Dettaglio A

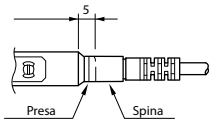

Inclusa staffa di fissaggio DIN

CAD

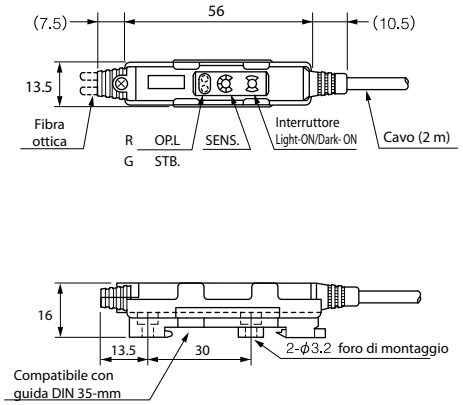

Inclusa staffa di fissaggio DIN

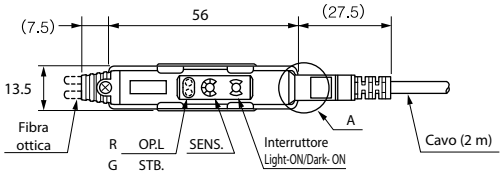

Montaggio viti (14 mm)

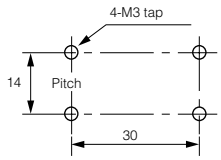

Connessione fibra ottica

- Svitare la vite superiore e inserire la fibra ottica. L'inserimento potrebbe risultare difficoltoso. Questo è dovuto al materiale con cui è prodotta la fibra stessa, inserire la fibra fino allo stop e poi fissare la vite, il serraggio non deve superare 0.3Nm.
- Quando si utilizza una fibra di piccolo diametro per prima cosa inserire l'adattatore.

Ed. 06/24 - Tutti i dati sono soggetti a variazione senza preavviso

SENSORMATIC SPECIALIST&SOLUTIONS Sensormatic srl - Via della Beverara 13 - 40131 Bologna - Tel. 051 6353511 - smbox@sensormatic.it - www.sensormatic.it

Sensore a fibra ottica passivo

BS-R80

CE

- Installazione facile e veloce
- Sorgente luminosa ON / OFF
- Automatizza le ispezioni visive
- Rilevamento stabile dell'illuminazione da varie sorgenti luminose anche deboli o ad alta velocità
- Facilmente integrabile nei sistemi esistenti
- Largo display "Easy-to-read"

Esempi di applicazioni

Rilevamento dell'arco elettrico di saldatura

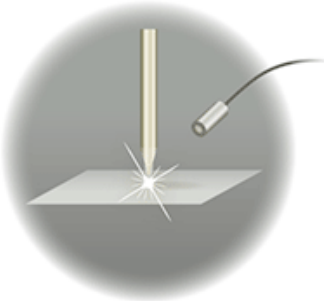

Rilevamento della luce LED

Ispezione della luminosità dei LED

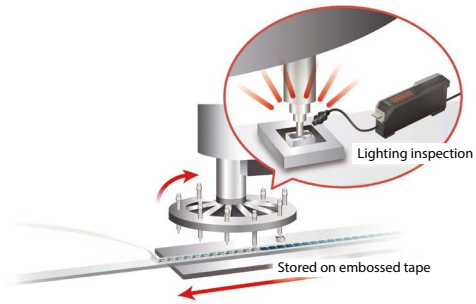

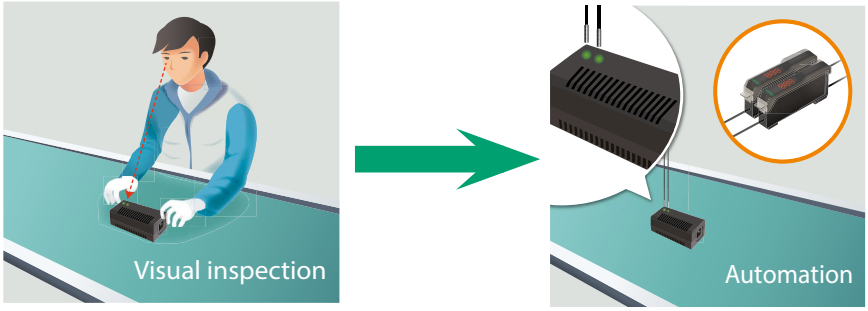

Schemi di collegamento (apprendimento ingresso esterno)

Uscita PNP

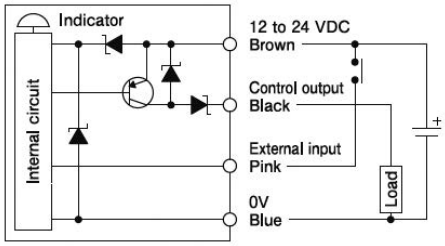

Uscita NPN

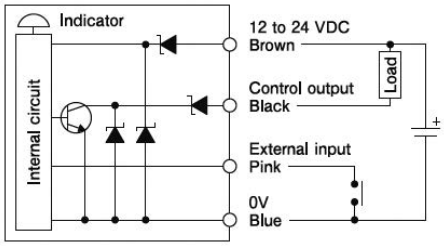

* Quando non si utilizza l'ingresso esterno, collegare il cavo di ingresso esterno (rosa) a 12-24 Vdc in modo NPN e a 0 V in modo PNP.

Ed. 06/24 - Tutti i dati sono soggetti a variazione senza preavviso

BS-R80

Dati tecnici

Modello	BS-R80
Metodo di rilevamento	Identificazione della luminosità
Sensibilità alla luce	luce DC: da 10 a 10000lx (LED bianco) / luce pulsante: dipende dalle condizioni ambientali
Rilevamento standard	Sorgenti luminose che emettono luce visibile e vicino alla luce infrarossa / luce a impulsi
Alimentazione	12-24VDC / Ripple 10% max.
Consumo	500mW max. (20mA max. a 24V)
Lunghezza d'onda standard	da 400 a 900nm
Ingresso apprendimento esterno	Senza tensione (contatto / senza contatto) (solo durante l'apprendimento del valore del target)
Uscita	Modo NPN: uscita NPN Open collector - Modo PNP: uscita PNP Open collector Autoconsumo: 50 mA (30 Vdc max.) - Tensione residua: 2V max.
Modo operativo	Light-ON / Dark-ON selezionabile con interruttore
Timer modo operativo	ON delay / OFF delay / Ritardo 0-999ms impostabile in millisecondi
Tempo di risposta	0: 1ms / 1: 10ms / 2: 100ms / 3: 1000ms *1
Indicatore	Operativo: LED arancione "OP" acceso con emissione uscita Modo impostazione: LED rosso "SP" si accende durante l'impostazione delle operazioni di base
Display	Arancione (operatività) / Rosso (display numerico a 3 cifre)
Interruttori	+ e -: imposta la selezione / apprendimento livello di luce di riferimento / modifica parametri Selettori: RUN / SELECT / SET
Circuito di protezione	Sì: inversione di polarità alimentazione e uscita / Cortocircuito
Materiale	Policarbonato
Collegamento	Cavo 2m, Ø 3.7, 0,2mm² x 4 fili
Peso	circa 60 g (compresi cavo e staffa di montaggio)
Accessori	Staffe e manuale istruzioni
* 1 Rilevamento possibile dopo 2 secondi dall'accensione La fibra ottica è disponibile separatamente, fibra ottica raccomdanta: FT-105BC-CS (diametro φ1.5)	

Caratteristiche ambientali

Ambiente	Temperatura	-25 - +55 °C (senza brina)
	Umidità	35-85%RH (senza condensa)
	Grado di protezione	IP40
	Vibrazioni	10-55Hz / 1.5mm doppia amp. / 2h ognuna in 3 direzioni
	Shock	500 m/s² / 3 volte ognuna in 3 direzioni
	Resistenza dielettrica	1,000 VAC per 1 min.
	Isolamento	500 VDC, 20 MΩ min.

Dimensioni (mm)

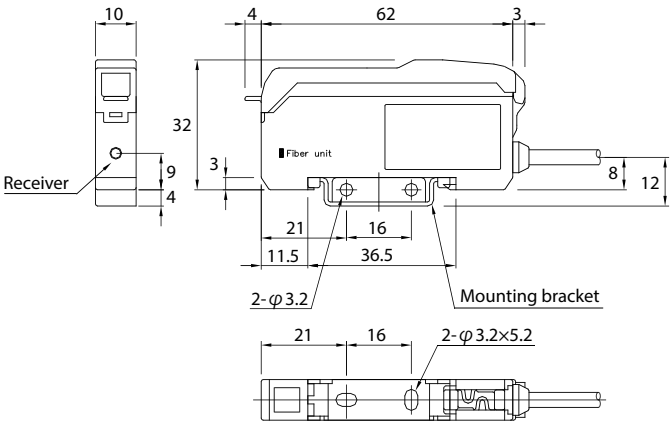

Ed. 06/24 - Tutti i dati sono soggetti a variazione senza preavviso

SENSORMATIC SPECIALIST&SOLUTIONS Sensormatic srl - Via della Beverara 13 - 40131 Bologna - Tel. 051 6353511 - smbox@sensormatic.it - www.sensormatic.it

Fibre ottiche

Versioni a sbarramento

Numero scheda tecnica per ricerca
(caratteristiche, dimensioni, ecc.)

Tipo	Aspetto	Modello (• a richiesta)	ID No.	Caratteristiche principali	Distanza di rilevamento (mm)			
					F85R			F2R
					Long	Standard	High Speed	
Lunga distanza (con lente)		FT105BC	1	Filettatura M4	2.200	1.400	440	160
		FT7202BC	2	Con lente	2.400	1.500	480	120
Standard (vista laterale)		FT8EBC	3	Filettatura M3, economica	600	360	120	60
		FT8BC	4	Filettatura M3, mini	280	170	60	30
		FT108BC	5	Filettatura M3, corta	1.100	660	220	100
		FT5BC	6	Filettatura M4	1.000	600	200	80
		FT7BC	7	Filettatura M4, fronte M2,6	1.000	600	200	80
		FT81BC	8	ø 1,5 liscia	300	180	60	30
		FT3BC	9	ø 2,9 liscia	1.000	600	200	80
		FTV74BC	10	ø 4 liscia, vista laterale	1.000	600	200	80
		FTV7BC	11	Filettatura M5, vista laterale	1.000	600	200	80
		FTV502YBC •	12	Testa quadrata 4mm, vista laterale	600	360	120	50
Flessibile		FT91YBC •	13	ø 1,5 liscia, R = 4mm	220	140	50	20
		FT19YBC	14	Filettatura M3, R = 1mm	180	110	40	15
		GTK	15	Filettatura M3, R = 3,5mm	-	-	-	60
		FT5YBC	16	Filettatura M4, R = 1mm	850	500	170	70
Fascio stretto (vista laterale)	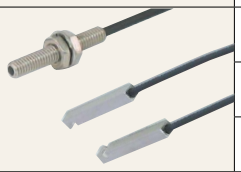	FTN5BC	17	Filettatura M4, lunga distanza	2.600	1.600	520	350
		FTVN5BC	18	ø 4 liscia, lunga distanza, vista laterale	2.600	1.600	520	300
		FTVN501BC	19	Testa quadrata 4mm, vista laterale	2.600	1.600	520	300
Testa a stilo in acciaio inossidabile (SUS) (vista laterale)	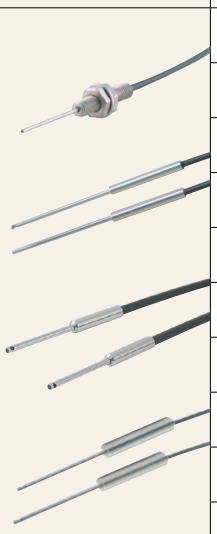	FTS88BC	20	Filettatura M3, SUS, 15mm	280	170	60	30
		FTS53BC	21	Filettatura M4, SUS, 35mm	280	170	60	30
		FTS8BC	22	Filettatura M3, SUS, 70mm	280	170	60	30
		FTS5BC	23	Filettatura M4, SUS, 70mm	280	170	60	30
		FTSV82BC	24	ø 2 liscia, SUS, 20mm, vista laterale	160	100	40	15
		FTSV821BC	25	ø 2 liscia, SUS, 20mm, vista laterale	25	15	5	-
		FTSV73BC	26	ø 3 liscia, SUS, 20mm, vista laterale	530	320	110	40
		FTSV93BC	27	ø 3 liscia, SUS, 20mm, vista laterale	60	40	10	-
		FTSV84BC •	28	Filettatura M4, SUS, 20mm, vista laterale	160	100	40	15
		FTSV5BC	29	Filettatura M4, SUS, 65mm, vista laterale	600	360	120	60

Ed. 06/24 - Tutti i dati sono soggetti a variazione senza preavviso

Fibre ottiche

Versioni a sbarramento

Numero scheda tecnica per ricerca o pagina
(caratteristiche, dimensioni, ecc.)

Tipo	Aspetto	Modello (• a richiesta)	ID No.	Caratteristiche principali	Distanza di rilevamento (mm) F85R Long	F85R Standard	F85R High Speed	F2R
Lunga distanza (con lente)		FU505BC	30	Allineamento assi non richiesto Resistente alle vibrazioni	7			
		FU712BC	31		12			
		FU715BC	32		15			
		FU725BC •	33		25			
		FU904BC •	34	4 assi luce	12			
		FU916BC •	35	16 assi luce	30			
Ampio campo (vista laterale)	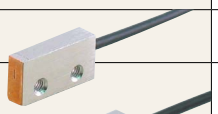	FTL706BC	36	Campo di rilevamento 1,75mm	360	130	50	30
		FTL716BC	37	Campo di rilevamento 5,5mm	820	500	170	80
	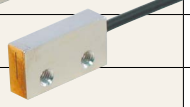	FTL7165BC	38	Campo di rilevamento 11,1mm	820	500	170	80
		FTL7166BC •	39	Campo di rilevamento 16mm	820	500	170	80
		FTL745BC •	40	Campo di rilevamento 45mm	650	390	130	60
		FTLV702BC •	41	Campo di rilevamento 5,5mm	820	500	170	80
		FTVW7YBC	42	Campo rilev. 10mm, lunga distanza	2.200	1.400	440	-
Angolo		FT704BC	43	ø 2,5 liscia, sagomata	820	500	170	80
Alte temperature (vista laterale)		FUH612BC •	44	Forcella, max. 130°C	12			
		FTH7BC	45	Economica, max. 105°C	1.000	600	200	80
		GLT500J serie	46	Filettatura M4, max. 200°C	740	450	150	-
		GT500J serie	47	Filettatura M4, max. 200°C	740	450	150	-
		GTH500J serie	48	Filettatura M4, max. 350°C	740	450	150	-
		FTHV74BC •	49	Economica, max. 105°C	1.000	600	200	80
Testa esagonale		FNU-T5NYBC	132	Facile montaggio	3500	2100	700	-
Si montano senza staffe		FAL-T5YBC	134.	Ultrapiatte, asse frontale	1000	600	200	-
		FAL-T5SYBC	134	Ultrapiatte, asse lato stretto	360	220	75	-
		FAL-T5TYBC	134	Ultrapiatte, asse lato largo	360	220	75	-
Alta potenza		FTN5YBC	136	Stretto fascio, rileva-mento frontale	3500	2100	700	-
		FTN501YBC	136	Stretto fascio, rileva-mento frontale	2500	1500	500	-
		FTVN801YBC	136	Stretto fascio, rileva-mento laterale	1200	720	240	-

•La distanza di rilevamento dipende dal tipo di emettitore
La distanza di rilevamento di ogni fibra ottica è ottenuta con l'uso di un amplificatore con emissione di luce rossa (R).
Utilizzando un emettitore a luce verder (G), blu (B) o bianca (W) la distanza di rilevamento è ridotta del 30% circa.

Ed. 06/24 - Tutti i dati sono soggetti a variazione senza preavviso

SENSORMATIC SPECIALIST&SOLUTIONS Sensormatic srl - Via della Beverara 13 - 40131 Bologna - Tel. 051 6353511 - smbox@sensormatic.it - www.sensormatic.it

Fibre ottiche

Versioni a riflessione

Numero scheda tecnica per ricerca o pagina
(caratteristiche, dimensioni, ecc.)

Tipo	Aspetto	Modello (• a richiesta)	ID No.	Caratteristiche principali	Distanza di rilevamento (mm) F85R Long	F85R Standard	F85R High Speed	F2R
Lunga distanza		FR105BC	50	Filettatura M6	690	420	140	50
Standard	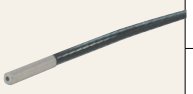	FR83BC	51	ø 3 liscia, mini	120	70	30	9
		FR1083BC	52	ø 3 liscia	470	280	100	40
		FR835BC •	53	ø 3 liscia, testa mini	250	150	50	20
		FR8EBC	54	Filettatura M3, economica	250	150	50	20
		FR8BC	55	Filettatura M3, mini	120	75	30	9
		FR84BC	56	Filettatura M4, mini	120	75	30	9
		FR108BC	57	Filettatura M4	440	270	90	40
		FR7BC	58	testa ø 2,5, filettatura M6	390	240	80	35
		FR5BC	59	Filettatura M6, lunga distanza	390	240	80	35
Flessibile		FR91Y10	60	ø 1,5 liscia R = 4mm	50	30	10	4
		FR93BC	61	ø 3 liscia, testa mini, R = 4mm	80	50	15	6
		FR19YBC	62	Filettatura M3, R = 1mm	50	30	10	3
		FR8YBC	63	Filettatura M3, R = 4mm	30	15	5	2
		FR84YBC •	64	Filettatura M4, R = 4mm	75	45	15	7
		FR194YBC •	65	Filettatura M4, R = 1mm	50	30	10	3
		FR5YBC	66	Filettatura M6x1, R = 1mm	270	170	60	25
		FR7YBC	67	Filettatura M6x0,75, R = 1mm	270	170	60	25
		GXK	68	Filettatura M6, R = 3,5mm	-	-	-	20
Fascio stretto (Coassiale)		FXN84BC	69	Filettatura M4, fascio stretto	50	30	10	5
		FXN841BC	70	Filettatura M4, fascio stretto e spot ø 1,5	20	10	5	-
Fascio ultrastretto		FR707BC	71	Angolo di apertura 10 gradi	30-270	30-270	30-150	-
Riflessione diffusa		FNU-R5NYBC	132	Testa esagonale per un facile montaggio	210	130	45	-
		FNU-R8YBC	132		300	180	60	-
Coassiale a riflessione diffusa		FNU-X7YBC	132		360	220	75	-
		FNU-X8YBC	132		210	130	45	-
Riflessione con catarif.	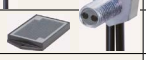	FNU-M5NYBC	132		1800	1080	360	-
Alta potenza		FRN7YBC	136	Stretto fascio luminoso	230	130	50	-
Per luce polarizzata		FM5BC	138	Rilevamento oggetti trasparenti	100-1000			-
Si montano senza staffe	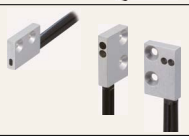	FAL-R5YBC	134	Ultrapiatte, asse frontale	330	200	70	-
		FAL-R5SYBC	134	Ultrapiatte, asse lato stretto	100	60	20	-
		FAL-R5TYBC	134	Ultrapiatte, asse lato largo	100	60	20	-

• La distanza di rilevamento dipende dal tipo di emettitore
La distanza di rilevamento di ogni fibra ottica è ottenuta con l'uso di un amplificatore con emissione di luce rossa (R).
Utilizzando un emettitore a luce verder (G), blu (B) o bianca (W) la distanza di rilevamento è ridotta del 30% circa.

Ed. 06/24 - Tutti i dati sono soggetti a variazione senza preavviso

Fibre ottiche

Versioni a riflessione

Numero scheda tecnica per ricerca
(caratteristiche, dimensioni, ecc.)

Tipo	Aspetto	Modello (• a richiesta)	ID No.	Caratteristiche principali	Distanza di rilevamento (mm)			
					F85R			F2R
					Long	Standard	High Speed	
Testa a stilo in acciaio inossidabile (SUS)	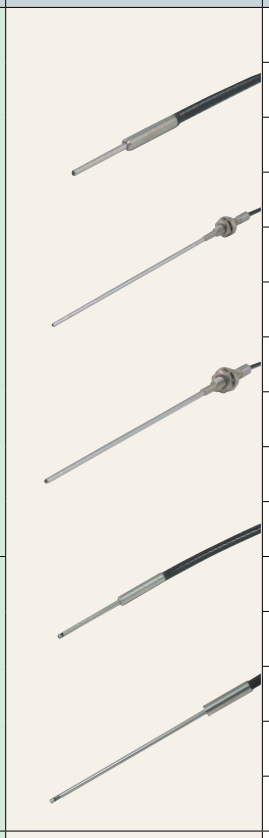	FRS83BC	72	ø 3 liscia, testa ø 1,3	110	70	25	9
		FRS801BC •	73	ø 4 liscia, SUS 22 mm	110	70	25	9
		FRS806BC •	74	Filettatura M3, SUS 40 mm	110	70	25	9
		FRS8BC	75	Filettatura M3, SUS 70 mm	110	70	25	9
		FRS2003J	76	Filettatura M4, SUS 35 mm	30	15	5	-
		FRS84BC	77	Filettatura M4, SUS 70mm	110	70	25	9
		FRS200J	78	Filettatura M4, SUS 70 mm	30	15	5	-
		FRS53BC	79	Filettatura M6, SUS 35 mm	110	70	25	9
		FRS105BC •	80	Filettatura M6, SUS 40 mm	700	420	140	50
		FRS5BC	81	Filettatura M6, SUS 70 mm	110	70	25	9
Vista laterale		FRSV83BC	82	ø 3 liscia, SUS 20 mm	50	30	10	4
		FRSV55BC	83	ø 5 liscia, SUS 70 mm	100	60	20	10
		FRSV8BC	84	Filettatura M3, SUS 20 mm	50	30	10	4
		FRSV84BC •	85	Filettatura M4, SUS 70 mm	100	60	20	10
		FRSV5BC	86	Filettatura M6, SUS 70 mm	100	60	20	10
Coassiale	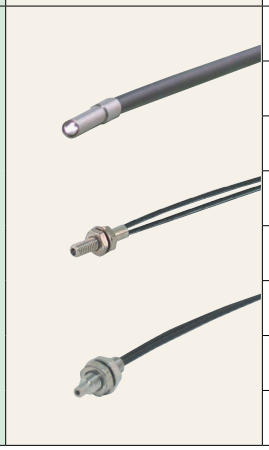	FX83BC	87	ø 3 testa, mini	100	60	20	7
		FX801BC	88	Filettatura M3	140	85	30	10
		FX84BC	89	Filettatura M4, ø 2,5 testa	100	60	20	7
		FX8401BC	90	Filettatura M4, per lenti	100	60	20	7
		FX8404BC	91	Filettatura M4, mini	140	85	30	10
		FX200J	92	Filettatura M4x0.7	165	100	40	-
		FX7BC	93	Filettatura M6, testa ø 2,5	280	170	60	25
		FX716BC	94	Filettatura M6x0.75	360	220	80	30

Ed. 06/24 - Tutti i dati sono soggetti a variazione senza preavviso

SENSORMATIC SPECIALIST&SOLUTIONS Sensormatic srl - Via della Beverara 13 - 40131 Bologna - Tel. 051 6353511 - smbox@sensormatic.it - www.sensormatic.it

Fibre ottiche

Versioni a riflessione

Numero scheda tecnica per ricerca
(caratteristiche, dimensioni, ecc.)

Tipo	Aspetto	Modello (• a richiesta)	ID No.	Caratteristiche principali	Distanza di rilevamento (mm) F85R Long	F85R Standard	F85R High Speed	F2R
Riflessione a distanza fissa	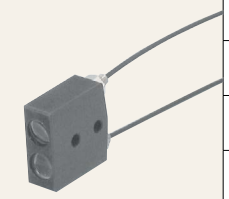	FZ801BC	95	Ideale per rilev. PCB	30			-
		FZ802BC	96	Corpo sottile 3 mm	0 ~ 5			-
		FZ804BC •	97	Corpo sottile 3 mm	5 ~ 17			-
		FZ1901YBC	98	Distanza fissa, R=1 mm	50			-
		FZV8301BC	99	Pe rmacchine robot	0 ~ 20			-
		FZV191BC	100	Ideale per rilevamento vetro	0 ~ 6			-
Sottili, Vista laterale	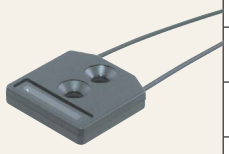	FZV8203BC •	101	Corpo sottile 2 mm	0 ~ 19			-
		FZV8202BC •	102	Corpo sottile 2 mm	0 ~ 5			-
		GXZV505BJ •	103	Max. temp. +250 °C	0 ~ 5			-
		GXZV605BJ •	104	Max. temp. +250 °C	0 ~ 5			-
		GXZV612BJ •	105	Max. temp. +250 °C	1 ~ 12			-
Multifibra		FRL7W16BC	106	Campo di rilevamento 5.5 mm	210	130	50	25
		FRL78BC •	107	Campo di rilevamento 14 mm	330	200	70	20
		FRL732BC	108	Campo di rilevamento 11.1 mm	210	130	50	25
		FRL702BC •	109	Campo di rilevamento 20.4 mm	210	130	50	25
		FRLV816BC	110	Campo ril. 5.25 mm, cilindrica	60	40	20	10
		FRLV732BC	111	Campo di rilevamento 11.1 mm	210	130	50	25
A gomito		FX8403BC •	112	M4, coassiale a riflessione	120	75	30	10
Alte temperature		GLX500J	113	M4, temp. max. +200 °C	170	110	35	-
		GXH500J	114	M4, temp. max. +350 °C	170	110	35	-
		GX500J	115	M4, temp. max. +230 °C	170	110	35	-
		GXSH5015J •	116	M4, acciaio, t. max. +350 °C	170	110	35	-
		FRH7BC	117	M6, economica, t. max. +105 °C	390	240	80	35

* : Ridurre la sensibilità se utilizzata con F80R o F70R/AR.

• La distanza di rilevamento dipende dal tipo di emettitore

La distanza di rilevamento di ogni fibra ottica è ottenuta con l'uso di un amplificatore con emissione di luce rossa (R).
Utilizzando un emettitore a luce verder (G), blu (B) o bianca (W) la distanza di rilevamento è ridotta del 30% circa.

• La distanza di rilevamento dipende dal tipo di emettitore
La distanza di rilevamento di ogni fibra ottica è ottenuta con l'uso di un amplificatore con emissione di luce rossa (R).
Utilizzando un emettitore a luce verder (G), blu (B) o bianca (W) la distanza di rilevamento è ridotta del 30% circa.

Ed. 06/24 - Tutti i dati sono soggetti a variazione senza preavviso

Fibre ottiche

Versioni speciali

Numero scheda tecnica per ricerca
(caratteristiche, dimensioni, ecc.)

Tipo			Aspetto	Modello (• a richiesta)	ID No.	Caratteristiche principali	Distanza di rilevamento (mm)			
							F85R			F2R
							Long	Standard	High Speed	
Applicazioni sottovuoto e resistenti alle alte temperature	Connessione a pin			GTH705V •	118	Resistenti a 1x10^{-8} Pa permettono il rilevamento con alte temperatura e ambienti con vuoto	600	360	120	-
				GTH710V •			600	360	120	-
				GTSH705V •			600	360	120	-
				GTSH710V •			600	360	120	-
				FA7VP-M5 •		Fibra a pin	-	-	-	-
				FT7VBC-M5 •		Fibra lato atmosfera	-	-	-	-
	Connessione a flangia	Dritto		GTHN605V •	119	Sbarramento, M4, testa M2.6	580	350	120	-
				GTHN610V •		Sbarramento, M4, testa M2.6	550	330	120	-
				GTHN615V •		Sbarramento, M4, testa M2.6	520	320	110	-
				GTHN620V •		Sbarramento, M4, testa M2.6	460	280	100	-
				GTHN705V •	120	Sbarramento, M4	580	350	120	-
				GTHN710V •		Sbarramento, M4	550	330	110	-
				GTHN715V •		Sbarramento, M4	520	320	110	-
				GTHN720V •		Sbarramento, M4	460	280	100	-
		Angolo		GTSHN705V •	121	Sbarramento lato sottovuoto. Filettatura M4	580	350	120	-
				GTSHN710V •		Sbarramento lato sottovuoto. Filettatura M4	550	330	110	-
				GTSHN715V •		Sbarramento lato sottovuoto. Filettatura M4	520	310	100	-
				GTSHN720V •		Sbarramento lato sottovuoto. Filettatura M4	460	280	100	-
		Dritto		GXHN405V •	122	Riflessione, ø 4	80	45	15	-
				GXHN410V •		Riflessione, ø 4	80	45	15	-
				GXHN705V •	123	Riflessione, M4x0,7	80	45	15	-
				GXHN710V •		Riflessione, M4x0,7	80	45	15	-
		Flange		FA7VG702 •	124	Flangia 2-ch VG ø 70	-	-	-	-
				FA7VG703 •	125	Flangia 3-ch VG ø 70	-	-	-	-
		Lato atmosfera		FA7VGBC •	126	Taglio parte atmosfera	-	-	-	-

Ed. 06/24 - Tutti i dati sono soggetti a variazione senza preavviso

SENSORMATIC SPECIALIST&SOLUTIONS Sensormatic srl - Via della Beverara 13 - 40131 Bologna - Tel. 051 6353511 - smbox@sensormatic.it - www.sensormatic.it

Fibre ottiche

Versioni speciali

Numero scheda tecnica per ricerca
(caratteristiche, dimensioni, ecc.)

Tipo	Aspetto	Modello (• a richiesta)	ID No.	Caratteristiche principali	Distanza di rilevamento (mm) F85R Long	F85R Standard	F85R High Speed	F2R
Rilevamento livello liquidi		FL-6BC	127	Coperto da tubo in PFA per rilevamento di qualsiasi tipo di liquido come acqua, olio, prodotti chimici	Rilevamento con sensore immerso nel liquido			
		FL-7013						
		FL-7013-02						
		FL-7013-05						
		FL-7013-1						
		FL-7161						
		FL-7161-05						
		FL-7161-1						
		FL-7161-2						
		FL-7314						
		FL-7326						
		FLH-6BC						
		FLH-7013						
		FLH-7013-02						
		FLH-7013-05						
		FLH-7013-1						
Ril. livello in tubi	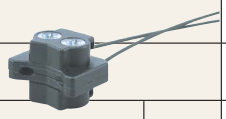	FU901BC	128	Montaggio in tubi di vetro trasparente o traslucido, PFA, ecc. di 6-26mm di diametro				
Resistenti ai prodotti chimici	Versione a sbarramento	FTH7FEBC	129	Resistenza chimica eccellente, ril. lunga distanza	2500	1500	500	230
		GTH510FEJ	130	Coperto da tubo in PFA, Max. temp. 200 °C	1200	720	240	-
		GTH540FEJ			2200	1300	440	
		FTV7FEBC •	131	Sbarramento vista laterale	1200	720	240	100
	Versione a riflessione	FRH7FEBC	132	Eccellente resistenza chimica all'olio	160	100	35	35
Forcella	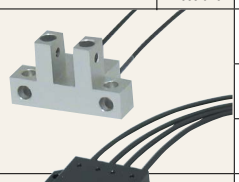	FU1001BC	133	Max. temp. 115°C	5			
		FU1002BC	134					
		FU1004BC	135					
Rilev.wafer		FR706BC	136	2 fibre per rilevamento affidabile	160	100	35	-

Ed. 06/24 - Tutti i dati sono soggetti a variazione senza preavviso

Fibre ottiche

Modello	FT105BC	Filettatura M4, lunga distanza di rilevamento	ID No.	1
Tipo rilevamento	Sbarramento			

CAD

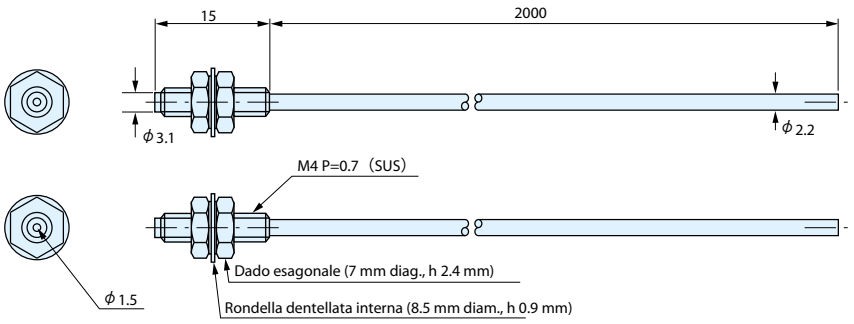

Coppia max. serraggio sul dado = 0.8 Nm.

Modello		FT105BC
Lunghezza fibra (m)		2 (tagliabile)
Temp. ambiente		– 30 ~ + 70 ºC
Materiale	Rivest.	Polietilene
	Interno	Plastica
Diametro	Cavo	2.2
	Interno	1.5
Min. Raggio curvatura		R=45mm
Diametro standard target		ø1.5
Diametro minimo target		ø0.015 (escluso F71R, F2R)

Distanze di rilevamento per ogni tipo di amplificatore (mm)
Adatta al collegamento serie:

F85R	
Long	2200
Standard	1400
High speed	440

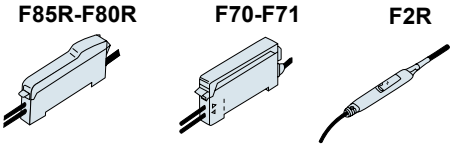

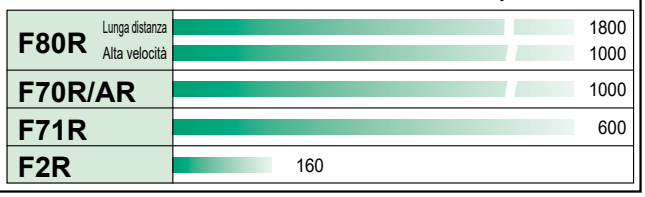

Modello	FT7202BC	Lunga distanza e lenti integrate	ID No.	2
Tipo rilevamento	Sbarramento			

CAD

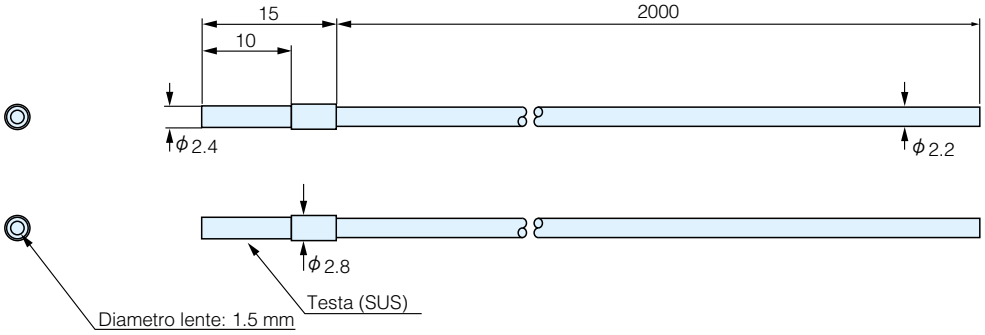

Modello		FT7202BC
Lunghezza fibra (m)		2 (tagliabile)
Temp. ambiente		– 30 ~ + 70 ºC
Materiale	Rivest.	Polietilene
	Interno	Plastica
Diametro	Cavo	2.2
	Interno	0.75
Min. Raggio curvatura		R=20mm
Diametro standard target		ø1.0
Diametro minimo target		ø0.015 (escluso F71R, F2R)

Distanze di rilevamento per ogni tipo di amplificatore (mm)
Adatta al collegamento serie:

F85R	
Long	2400
Standard	1500
High speed	480

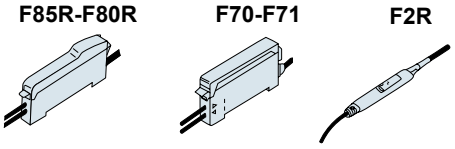

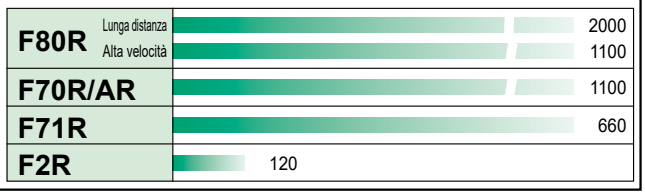

Ed. 06/24 - Tutti i dati sono soggetti a variazione senza preavviso

SENSORMATIC SPECIALIST&SOLUTIONS Sensormatic srl - Via della Beverara 13 - 40131 Bologna - Tel. 051 6353511 - smbox@sensormatic.it - www.sensormatic.it

Fibre ottiche

Modello	FT8EBC	Filettatura M3, cuore fibra sottile ed economica	ID No.	3
Tipo rilevamento	Sbarramento			

CAD

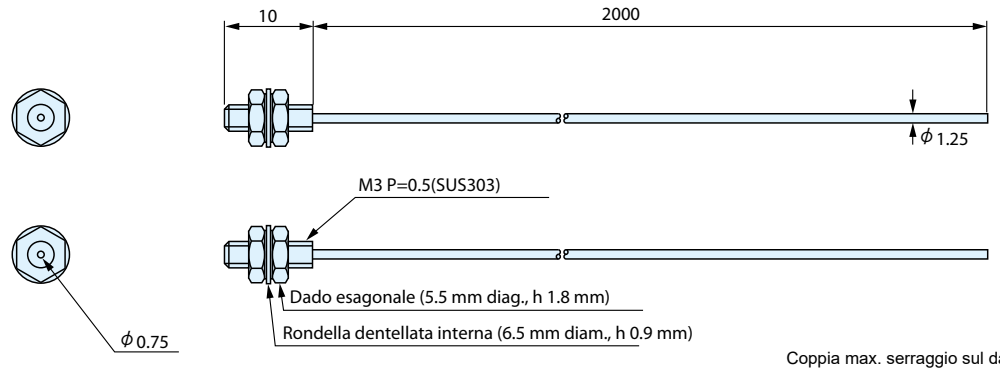

Coppia max. serraggio sul dado = 0.8 Nm.

Modello		FT8EBC
Lunghezza fibra (m)		2 (tagliabile)
Temp. ambiente		– 30 ~ + 70 ºC
Materiale	Rivest.	Polietilene
	Interno	Plastica
Diametro	Cavo	1.25
	Interno	0.75
Min. Raggio curvatura		R=20mm
Diametro standard target		ø0.75
Diametro minimo target		ø0.015 (escluso F71R, F2R)

Distanze di rilevamento per ogni tipo di amplificatore (mm)
Adatta al collegamento serie:

F85R	
Long	600
Standard	360
High speed	120

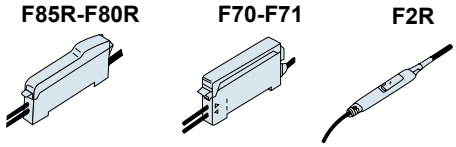

F80R	Lunga distanza	470
	Alta velocità	260
F70R/AR		260
F71R		150
F2R		60

Modello	FT8BC	Filettatura M3, lunga distanza con cuore fibra sottile	ID No.	4
Tipo rilevamento	Sbarramento			

CAD

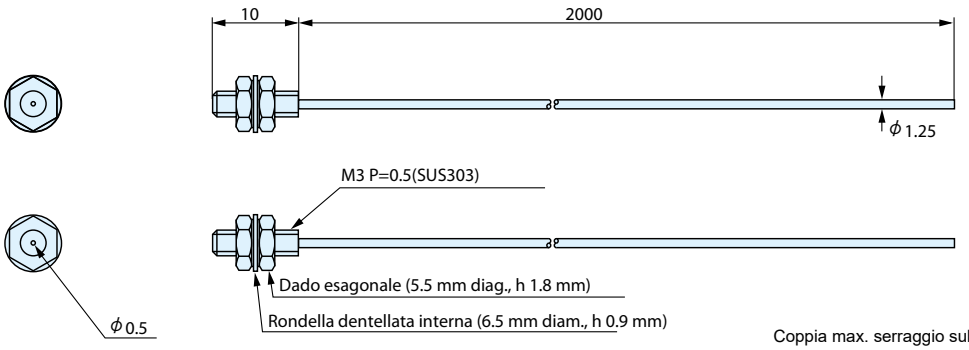

Coppia max. serraggio sul dado = 0.8 Nm.

Modello		FT8BC
Lunghezza fibra (m)		2 (tagliabile)
Temp. ambiente		– 30 ~ + 70 ºC
Materiale	Rivest.	Polietilene
	Interno	Plastica
Diametro	Cavo	1.25
	Interno	0.5
Min. Raggio curvatura		R=15mm
Diametro standard target		ø0.5
Diametro minimo target		ø0.015 (escluso F71R, F2R)

Distanze di rilevamento per ogni tipo di amplificatore (mm)
Adatta al collegamento serie:

F85R	
Long	280
Standard	170
High speed	60

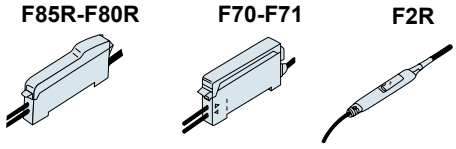

F80R	Lunga distanza	230
	Alta velocità	130
F70R/AR		130
F71R		75
F2R		30

Ed. 06/24 - Tutti i dati sono soggetti a variazione senza preavviso

Fibre ottiche

Modello	FT108BC	Filettatura M3, versione standard	ID No.	5
Tipo rilevamento	Sbarramento			

CAD

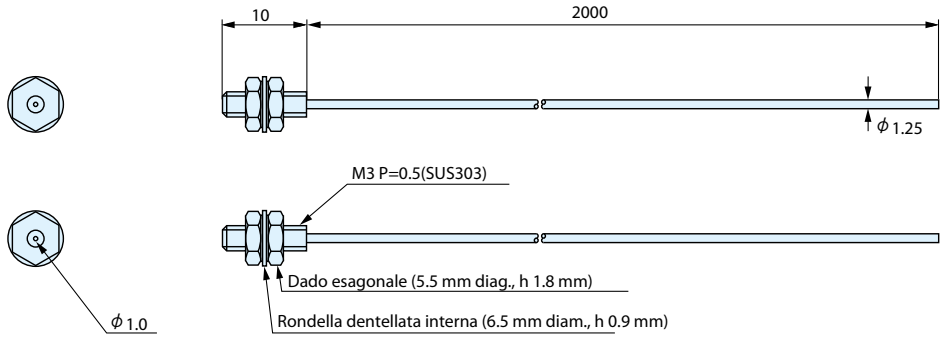

Coppia max. serraggio sul dado = 0.8 Nm.

Modello		FT108BC
Lunghezza fibra (m)		2 (tagliabile)
Temp. ambiente		– 30 ~ + 70 ºC
Materiale	Rivest.	Polietilene
	Interno	Plastica
Diametro	Cavo	1.25
	Interno	1.0
Min. Raggio curvatura		R=30mm
Diametro standard target		ø1
Diametro minimo target		ø0.015 (escluso F71R, F2R)

Distanze di rilevamento per ogni tipo di amplificatore (mm)
Adatta al collegamento serie:

F85R	
Long	1100
Standard	660
High speed	220

F85R-F80R F70-F71 F2R

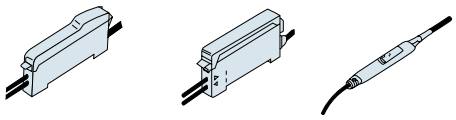

F80R	Lunga distanza	860
	Alta velocità	480
F70R/AR		480
F71R		280
F2R		100

Modello	FT5BC	Filettatura M4, versione standard	ID No.	6
Tipo rilevamento	Sbarramento			

CAD

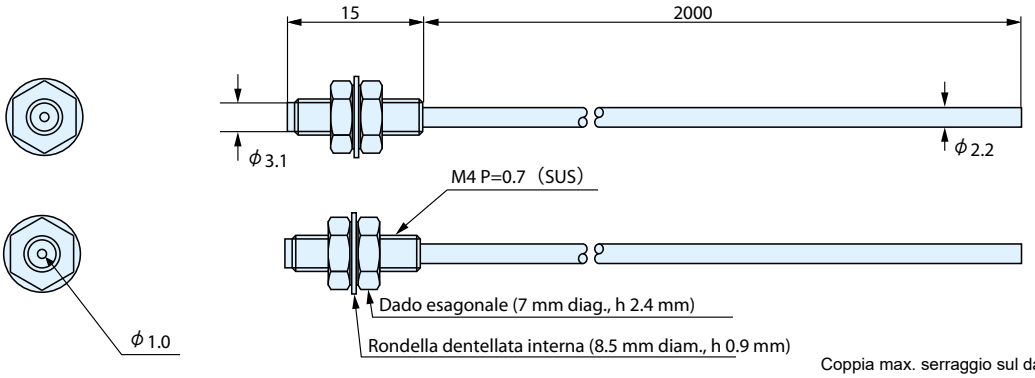

Coppia max. serraggio sul dado = 0.8 Nm.

Modello		FT5BC
Lunghezza fibra (m)		2 (tagliabile)
Temp. ambiente		– 30 ~ + 70 ºC
Materiale	Rivest.	Polietilene
	Interno	Plastica
Diametro	Cavo	2.2
	Interno	1.0
Min. Raggio curvatura		R=30mm
Diametro standard target		ø1
Diametro minimo target		ø0.015 (escluso F71R, F2R)

Distanze di rilevamento per ogni tipo di amplificatore (mm)
Adatta al collegamento serie:

F85R	
Long	1000
Standard	600
High speed	200

F85R-F80R F70-F71 F2R

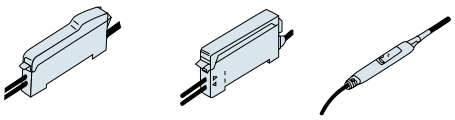

F80R	Lunga distanza	830
	Alta velocità	460
F70R/AR		460
F71R		270
F2R		80

Ed. 06/24 - Tutti i dati sono soggetti a variazione senza preavviso

SENSORMATIC SPECIALIST&SOLUTIONS Sensormatic srl - Via della Beverara 13 - 40131 Bologna - Tel. 051 6353511 - smbox@sensormatic.it - www.sensormatic.it

Fibre ottiche

Modello	FT7BC	Doppia, filettatura M4 e testa M2.6	ID No.	7
Tipo rilevamento	Sbarramento			

CAD

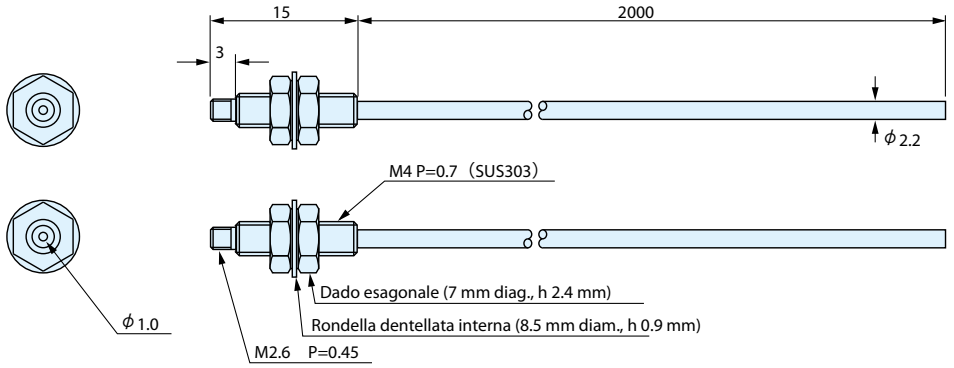

Coppia max. serraggio sul dado = 0.8 Nm.

Modello		FT7BC
Lunghezza fibra (m)		2 (tagliabile)
Temp. ambiente		– 30 ~ + 70 ºC
Materiale	Rivest.	Polietilene
	Interno	Plastica
Diametro	Cavo	2.2
	Interno	1.0
Min. Raggio curvatura		R=30mm
Diametro standard target		ø1
Diametro minimo target		ø0.015 (escluso F71R, F2R)

Distanze di rilevamento per ogni tipo di amplificatore (mm)
Adatta al collegamento serie:

F85R	
Long	1000
Standard	600
High speed	200

F85R-F80R F70-F71 F2R

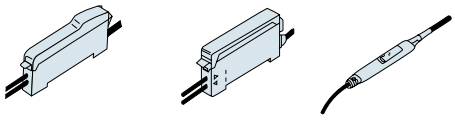

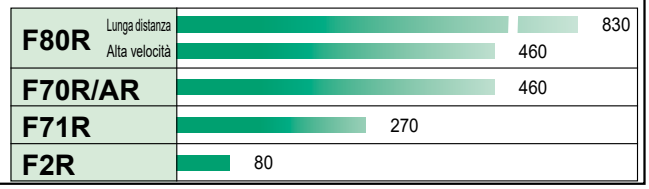

Modello	FT81BC	ø 1.5, liscia	ID No.	8
Tipo rilevamento	Sbarramento			

CAD

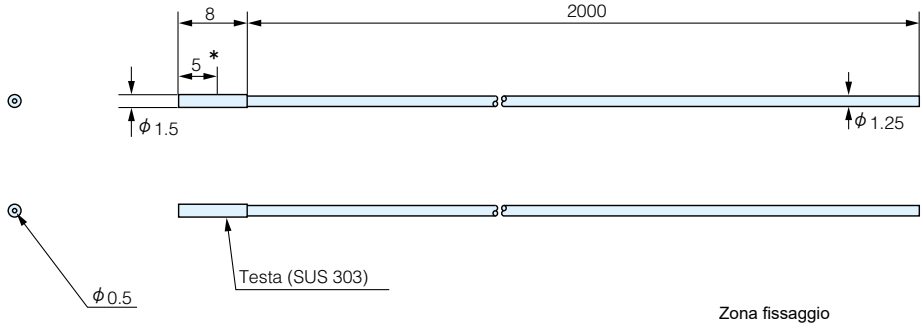

Modello		FT81BC
Lunghezza fibra (m)		2 (tagliabile)
Temp. ambiente		– 30 ~ + 70 ºC
Materiale	Rivest.	Polietilene
	Interno	Plastica
Diametro	Cavo	1.25
	Interno	0.5
Min. Raggio curvatura		R=15mm
Diametro standard target		ø0.5
Diametro minimo target		ø0.015 (escluso F71R, F2R)

Distanze di rilevamento per ogni tipo di amplificatore (mm)
Adatta al collegamento serie:

F85R	
Long	300
Standard	180
High speed	60

F85R-F80R F70-F71 F2R

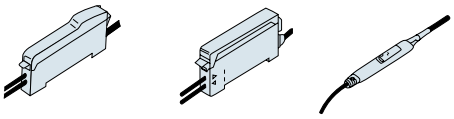

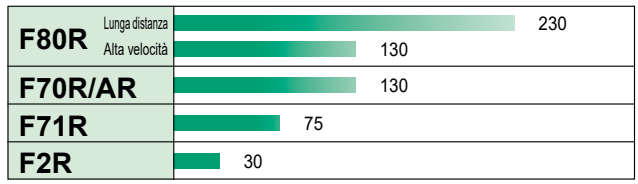

Ed. 06/24 - Tutti i dati sono soggetti a variazione senza preavviso

Fibre ottiche

Modello	FT3BC	Le distanze più lunghe con dia. 2.9, liscia	ID No.	9
Tipo rilevamento	Sbarramento			

CAD

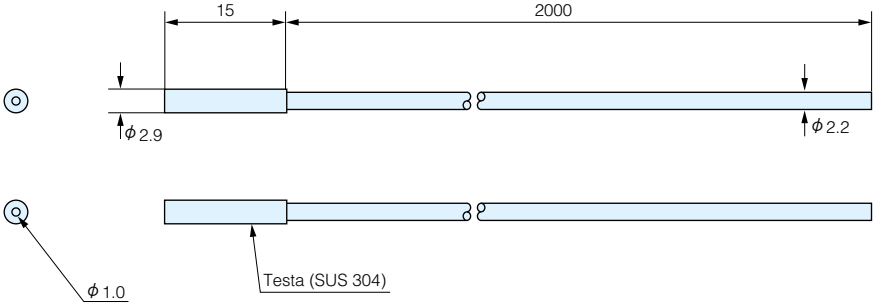

Modello		FT3BC
Lunghezza fibra (m)		2 (tagliabile)
Temp. ambiente		– 30 ~ + 70 ºC
Materiale	Rivest.	Polietilene
	Interno	Plastica
Diametro	Cavo	2.2
	Interno	1.0
Min. Raggio curvatura		R=30mm
Diametro standard target		ø1
Diametro minimo target		ø0.015 (escluso F71R, F2R)

Distanze di rilevamento per ogni tipo di amplificatore (mm)
Adatta al collegamento serie:

F85R	
Long	1000
Standard	600
High speed	200

F85R-F80R F70-F71 F2R

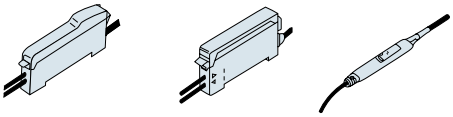

F80R	Lunga distanza	830
	Alta velocità	460
F70R/AR		460
F71R		270
F2R		80

Modello	FTV74BC	Lettura laterale, ø 4 liscia con finestra ø 2.3	ID No.	10
Tipo rilevamento	Sbarramento			

CAD

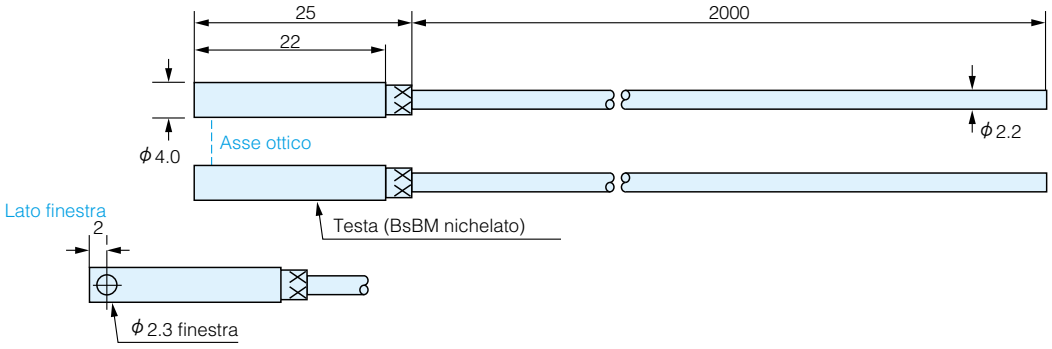

Modello		FTV74BC
Lunghezza fibra (m)		2 (tagliabile)
Temp. ambiente		– 30 ~ + 70 ºC
Materiale	Rivest.	Polietilene
	Interno	Plastica
Diametro	Cavo	2.2
	Interno	1.0
Min. Raggio curvatura		R=30mm
Diametro standard target		ø2
Diametro minimo target		ø0.015 (escluso F71R, F2R)

Distanze di rilevamento per ogni tipo di amplificatore (mm)
Adatta al collegamento serie:

F85R	
Long	1000
Standard	600
High speed	200

F85R-F80R F70-F71 F2R

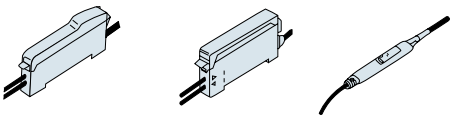

F80R	Lunga distanza	830
	Alta velocità	460
F70R/AR		460
F71R		270
F2R		80

Ed. 06/24 - Tutti i dati sono soggetti a variazione senza preavviso

SENSORMATIC SPECIALIST&SOLUTIONS Sensormatic srl - Via della Beverara 13 - 40131 Bologna - Tel. 051 6353511 - smbox@sensormatic.it - www.sensormatic.it

Modello	FTV7BC	ø 4, lettura laterale, finestra ø 2.3 e filettatura M5	ID No.	11
Tipo rilevamento	Sbarramento			

CAD

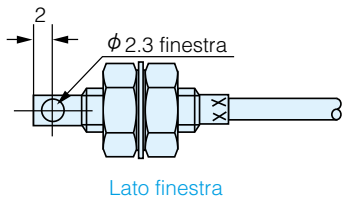

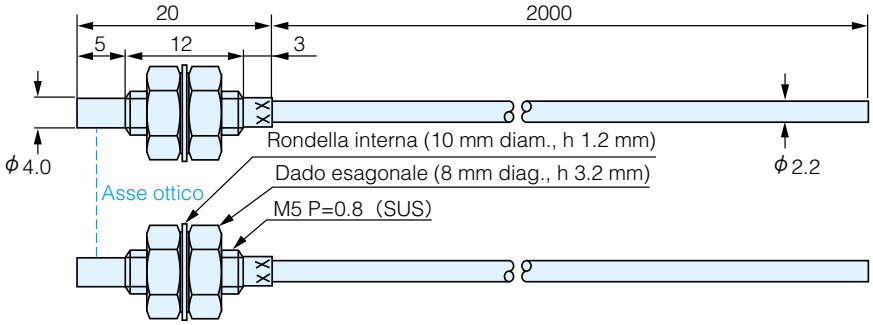

Coppia max. serraggio sul dado = 0.8 Nm.

Modello		FTV7BC
Lunghezza fibra (m)		2 (tagliabile)
Temp. ambiente		– 30 ~ + 70 ºC
Materiale	Rivest.	Polietilene
	Interno	Plastica
Diametro	Cavo	2.2
	Interno	1.0
Min. Raggio curvatura		R=30mm
Diametro standard target		ø2
Diametro minimo target		ø0.015 (escluso F71R, F2R)

Distanze di rilevamento per ogni tipo di amplificatore (mm)
Adatta al collegamento serie:

F85R	
Long	1000
Standard	600
High speed	200

F85R-F80R F70-F71 F2R

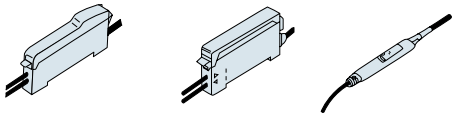

F80R	Lunga distanza	830
	Alta velocità	460
F70R/AR		460
F71R		270
F2R		80

Modello	FTV502YBC	Testa quadrata 4x4 mm, min. raggio di curvatura 1 mm	ID No.	12
Tipo rilevamento	Sbarramento			

CAD

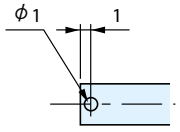

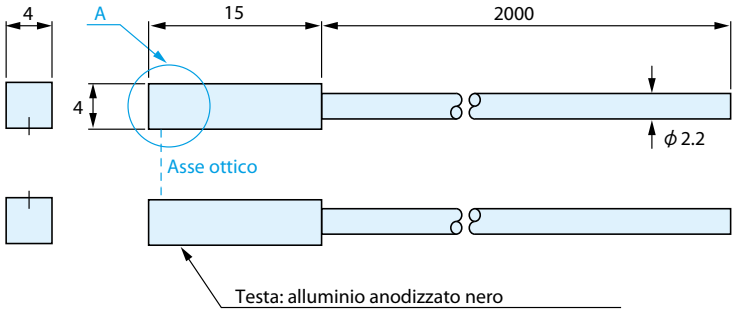

Modello		FTV502YBC
Lunghezza fibra (m)		2 (tagliabile)
Temp. ambiente		– 30 ~ + 70 ºC
Materiale	Rivest.	Polietilene
	Interno	Plastica
Diametro	Cavo	2.2
	Interno	1.0 (multi-core)
Min. Raggio curvatura		R=1mm
Diametro standard target		ø1
Diametro minimo target		ø0.015 (escluso F71R, F2R)

Distanze di rilevamento per ogni tipo di amplificatore (mm)
Adatta al collegamento serie:

F85R	
Long	600
Standard	360
High speed	120

F85R-F80R F70-F71 F2R

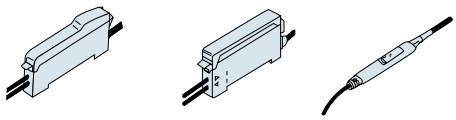

F80R	Lunga distanza	470
	Alta velocità	260
F70R/AR		260
F71R		160
F2R		50

Ed. 06/24 - Tutti i dati sono soggetti a variazione senza preavviso

Fibre ottiche

Modello	FT91YBC	ø 1.5 liscia, min. raggio di curvatura 4 mm	ID No.	13
Tipo rilevamento	Sbarramento			

CAD

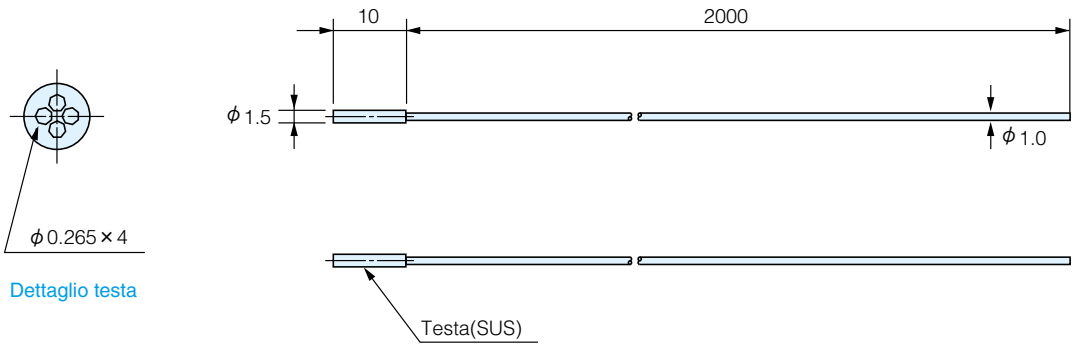

Modello		FT91YBC
Lunghezza fibra (m)		2 (tagliabile)
Temp. ambiente		– 30 ~ + 70 ºC
Materiale	Rivest.	Polietilene
	Interno	Plastica
Diametro	Cavo	1.0
	Interno	0.265 x 4
Min. Raggio curvatura		R=4mm
Diametro standard target		ø0.5
Diametro minimo target		ø0.015 (escluso F71R, F2R)

Distanze di rilevamento per ogni tipo di amplificatore (mm)
Adatta al collegamento serie:

F85R	
Long	220
Standard	140
High speed	50

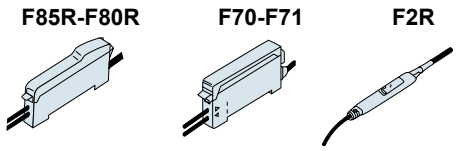

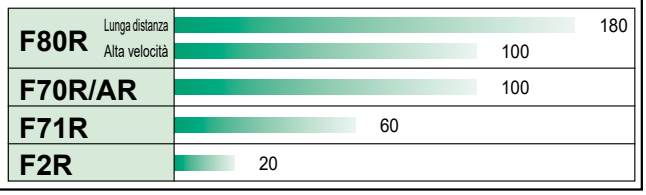

Modello	FT19YBC	Filettatura M3, testa mini, min. raggio di curvatura 1.0 mm	ID No.	14
Tipo rilevamento	Sbarramento			

CAD

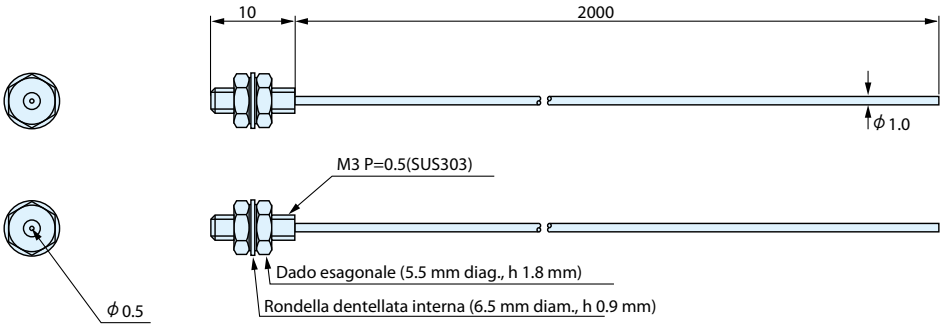

Coppia max. serraggio sul dado = 0.8 Nm.

Modello		FT19YBC
Lunghezza fibra (m)		2 (tagliabile)
Temp. ambiente		– 30 ~ + 70 ºC
Materiale	Rivest.	Polietilene
	Interno	Plastica
Diametro	Cavo	1.0
	Interno	0.5 (multi-core)
Min. Raggio curvatura		R=1mm
Diametro standard target		ø0.5
Diametro minimo target		ø0.015 (escluso F71R, F2R)

Distanze di rilevamento per ogni tipo di amplificatore (mm)
Adatta al collegamento serie:

F85R	
Long	180
Standard	110
High speed	40

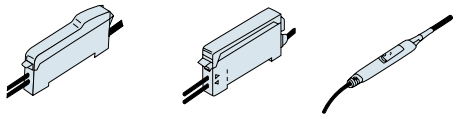

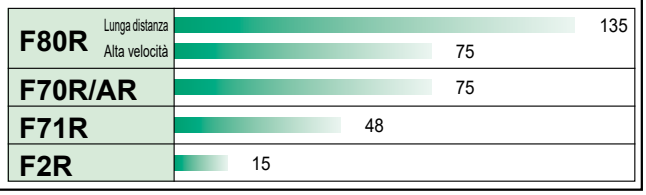

Ed. 06/24 - Tutti i dati sono soggetti a variazione senza preavviso

SENSORMATIC SPECIALIST&SOLUTIONS Sensormatic srl - Via della Beverara 13 - 40131 Bologna - Tel. 051 6353511 - smbox@sensormatic.it - www.sensormatic.it

Modello	SERIE GTK	Filettatura M3, fibra di vetro, min. raggio di curvatura 3.5 mm	ID No.	15
Tipo rilevamento	Sbarramento			

CAD

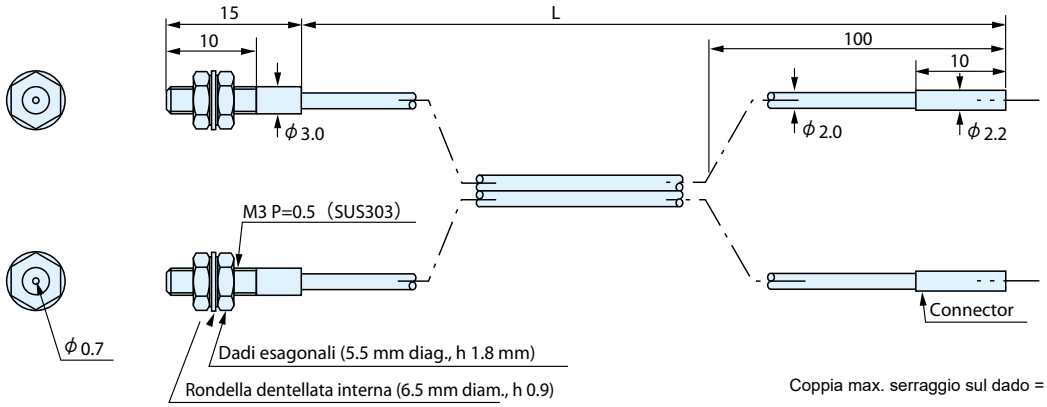

Coppia max. serraggio sul dado = 0.8 Nm.

Adatta al collegamento

SERIE F2R

Distanze di rilevamento per ogni tipo di amplificatore (mm)

F2R	60

Modello		GTK905
Lunghezza fibra (m)		0.5
Temp. ambiente		– 30 ~ + 70 ºC
Materiale	Rivest.	Cloruro di vinile
	Interno	Vetro
Diametro	Cavo	2.0
	Interno	0.7 mm
Min. Raggio curvatura		R=3.5mm
Diametro standard target		ø0.7
Diametro minimo target		ø0.05

Modello	FT5YBC	Filettatura M4, min. raggio di curvatura 1.0 mm	ID No.	16
Tipo rilevamento	Sbarramento			

CAD

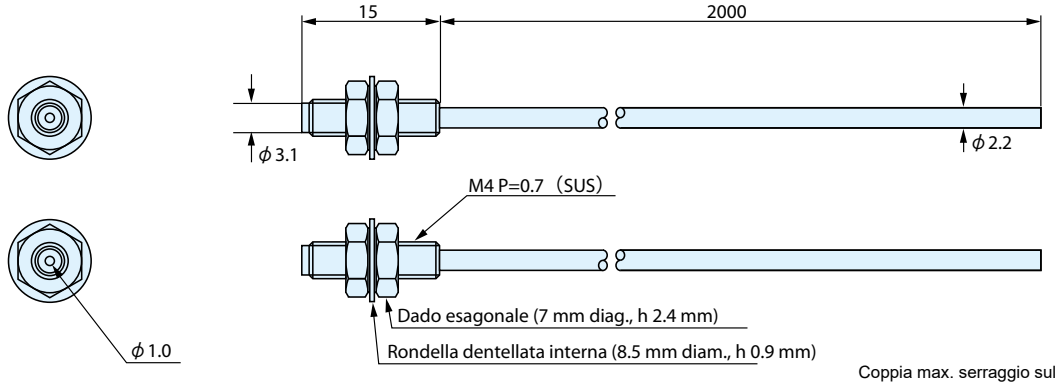

Coppia max. serraggio sul dado = 0.8 Nm.

Distanze di rilevamento per ogni tipo di amplificatore (mm)
Adatta al collegamento serie:

F85R	
Long	850
Standard	500
High speed	170

F85R-F80R

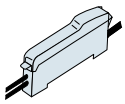

F70-F71

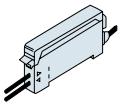

F2R

F80R	Lunga distanza	700
	Alta velocità	380
F70R/AR		380
F71R		230
F2R		70

Modello		FT5YBC
Lunghezza fibra (m)		2 (tagliabile)
Temp. ambiente		– 30 ~ + 70 ºC
Materiale	Rivest.	Polietilene
	Interno	Plastica
Diametro	Cavo	2.2
	Interno	1.0 (multi-fibra)
Min. Raggio curvatura		R=1mm
Diametro standard target		ø1
Diametro minimo target		ø0.015 (escluso F71R, F2R)

Ed. 06/24 - Tutti i dati sono soggetti a variazione senza preavviso

Fibre ottiche

Modello	FTN5BC	Filettatura M4, lenti integrate	ID No.	17
Tipo rilevamento	Sbarramento			

CAD

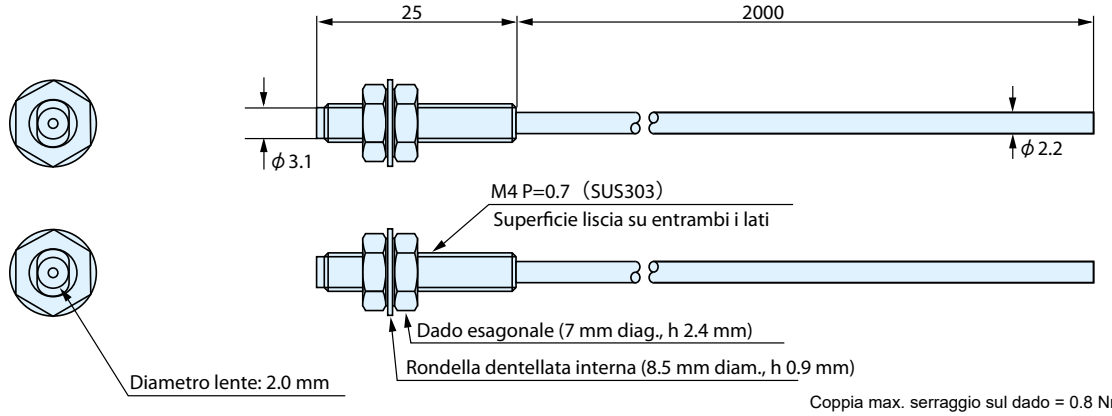

Coppia max. serraggio sul dado = 0.8 Nm.

Modello		FTN5BC
Lunghezza fibra (m)		2 (tagliabile)
Temp. ambiente		– 30 ~ + 70 ºC
Materiale	Rivest.	Polietilene
	Interno	Plastica
Diametro	Cavo	2.2
	Interno	0.5
Min. Raggio curvatura		R=30mm
Diametro standard target		ø0.5
Diametro minimo target		ø0.015 (escluso F71R, F2R)

Distanze di rilevamento per ogni tipo di amplificatore (mm)
Adatta al collegamento serie:

F85R	
Long	2600
Standard	1600
High speed	520

F85R-F80R F70-F71 F2R

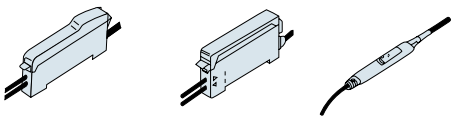

F80R	Lunga distanza	2300
	Alta velocità	1300
F70R/AR		1300
F71R		750
F2R		350

Modello	FTVN5BC	ø 4 liscia, lettura laterale	ID No.	18
Tipo rilevamento	Sbarramento			

CAD

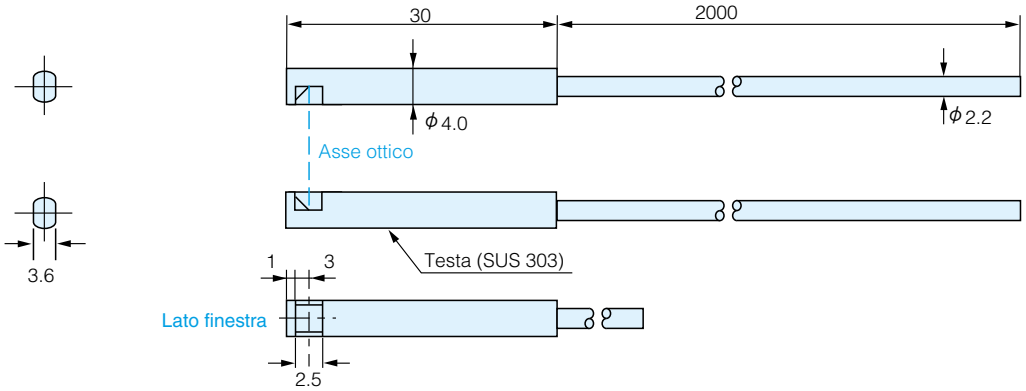

Modello		FTVN5BC
Lunghezza fibra (m)		2 (tagliabile)
Temp. ambiente		– 30 ~ + 70 ºC
Materiale	Rivest.	Polietilene
	Interno	Plastica
Diametro	Cavo	2.2
	Interno	0.5
Min. Raggio curvatura		R=30mm
Diametro standard target		ø0.5
Diametro minimo target		ø0.015 (escluso F71R, F2R)

Distanze di rilevamento per ogni tipo di amplificatore (mm)
Adatta al collegamento serie:

F85R	
Long	2600
Standard	1600
High speed	520

F85R-F80R F70-F71 F2R

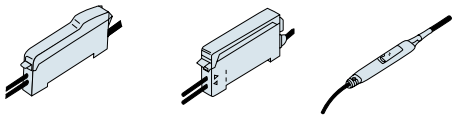

F80R	Lunga distanza	2200
	Alta velocità	1200
F70R/AR		1200
F71R		720
F2R		300

Ed. 06/24 - Tutti i dati sono soggetti a variazione senza preavviso

SENSORMATIC SPECIALIST&SOLUTIONS Sensormatic srl - Via della Beverara 13 - 40131 Bologna - Tel. 051 6353511 - smbox@sensormatic.it - www.sensormatic.it

Modello	FTVN501BC	Testa quadrata 4x4mm, lettura laterale, facile allineamento	ID No.	19
Tipo rilevamento	Sbarramento			

CAD

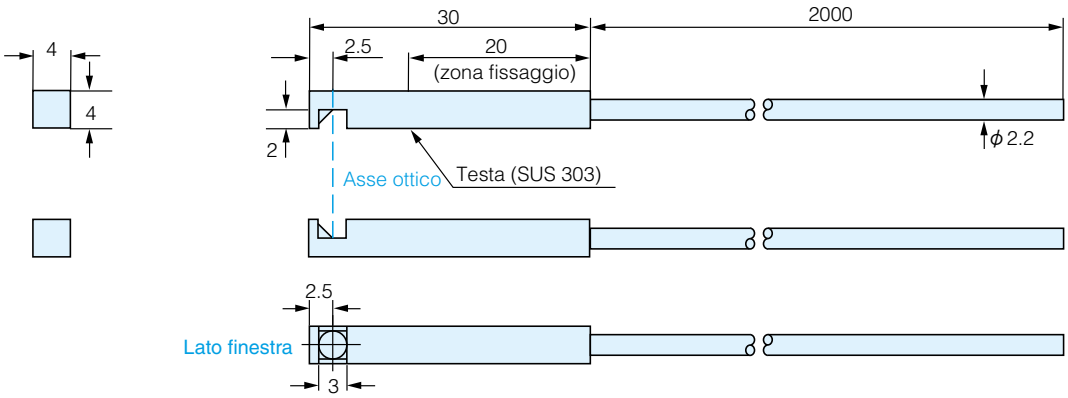

Modello		FTVN501BC
Lunghezza fibra (m)		2 (tagliabile)
Temp. ambiente		– 30 ~ + 70 °C
Materiale	Rivest.	Polietilene
	Interno	Plastica
Diametro	Cavo	2.2
	Interno	0.5
Min. Raggio curvatura		R=30mm
Diametro standard target		ø0.5
Diametro minimo target		ø0.015 (escluso F71R, F2R)

Distanze di rilevamento per ogni tipo di amplificatore (mm)
Adatta al collegamento serie:

F85R	
Long	2600
Standard	1600
High speed	520

F85R-F80R F70-F71 F2R

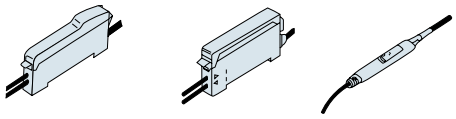

F80R	Lunga distanza	2200
	Alta velocità	1200
F70R/AR		1200
F71R		720
F2R		300

Modello	FTS88BC	Testa a stilo in acciaio inox (SUS) 15 mm, con filettatura M3	ID No.	20
Tipo rilevamento	Sbarramento			

CAD

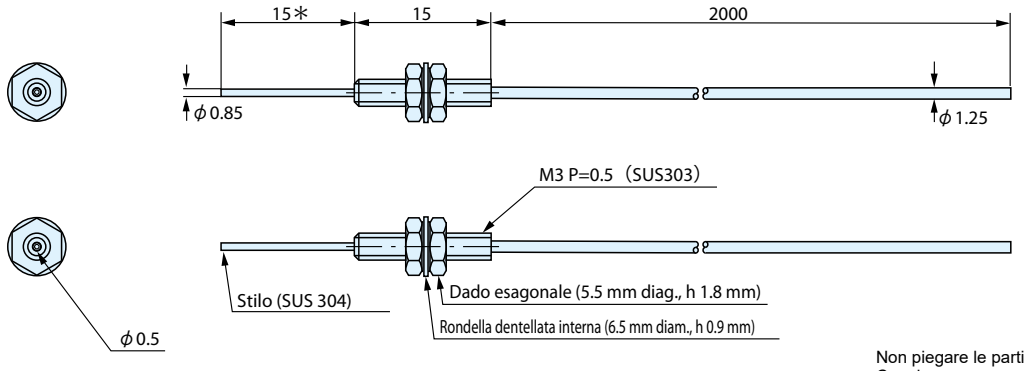

Non piegare le parti contrassegnate con *.
Coppia max. serraggio sul dado = 0.8 Nm.

Modello		FTS88BC
Lunghezza fibra (m)		2 (tagliabile)
Temp. ambiente		– 30 ~ + 70 °C
Materiale	Rivest.	Polietilene
	Interno	Plastica
Diametro	Cavo	1.25
	Interno	0.5
Min. Raggio curvatura		R=15mm
Diametro standard target		ø0.5
Diametro minimo target		ø0.015 (escluso F71R, F2R)

Distanze di rilevamento per ogni tipo di amplificatore (mm)
Adatta al collegamento serie:

F85R	
Long	280
Standard	170
High speed	60

F85R-F80R F70-F71 F2R

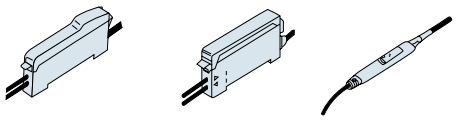

F80R	Lunga distanza	230
	Alta velocità	130
F70R/AR		130
F71R		75
F2R		30

Ed. 06/24 - Tutti i dati sono soggetti a variazione senza preavviso

Fibre ottiche

Modello	FTS53BC	Testa a stilo in acciaio inox (SUS), lunga 35 mm, filettatura M4	ID No.	21
Tipo rilevamento	Sbarramento			

CAD

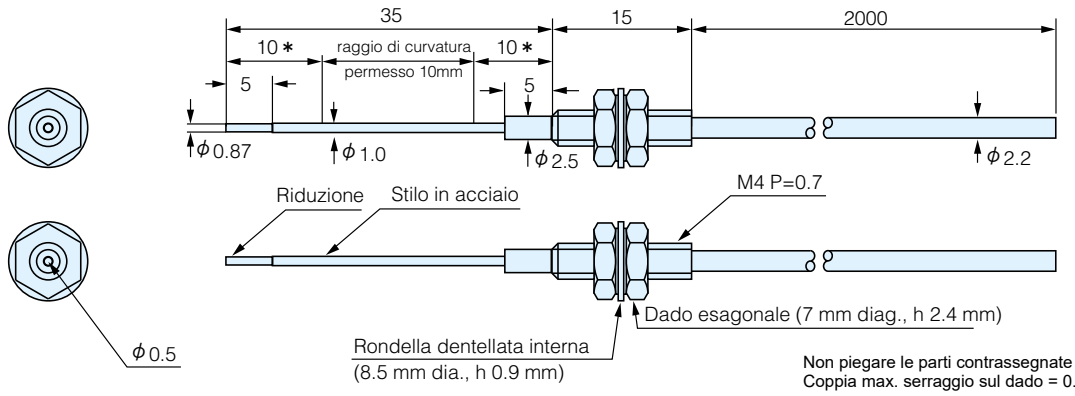

Non piegare le parti contrassegnate con *.
Coppia max. serraggio sul dado = 0.8 Nm.

Modello		FTS53BC
Lunghezza fibra (m)		2 (tagliabile)
Temp. ambiente		– 30 ~ + 70 ºC
Materiale	Rivest.	Polietilene
	Interno	Plastica
Diametro	Cavo	2.2
	Interno	0.5
Min. Raggio curvatura		Parte in SUS:R=10mm/ Fibra ottica:R=15mm
Diametro standard target		ø0.5
Diametro minimo target		ø0.015 (escluso F71R, F2R)

Distanze di rilevamento per ogni tipo di amplificatore (mm)
Adatta al collegamento serie:

F85R	
Long	280
Standard	170
High speed	60

F85R-F80R F70-F71 F2R

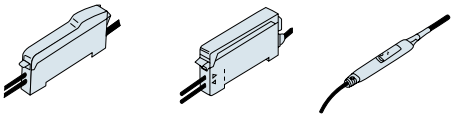

F80R	Lunga distanza	230
	Alta velocità	130
F70R/AR		130
F71R		75
F2R		30

Modello	FTS8BC	Fibra ø 1.25, testa a stilo in acciaio inox (SUS), lunga 70mm	ID No.	22
Tipo rilevamento	Sbarramento			

CAD

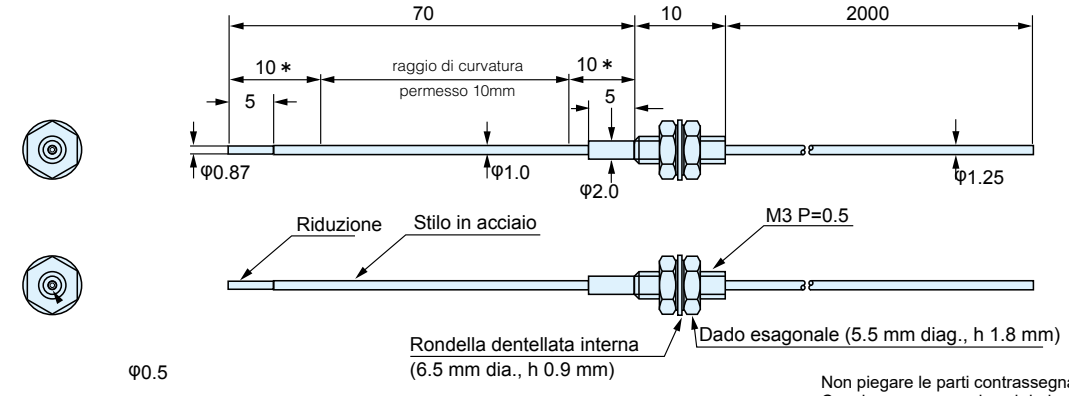

Non piegare le parti contrassegnate con *.
Coppia max. serraggio sul dado = 0.8 Nm.

Modello		FTS8BC
Lunghezza fibra (m)		2 (tagliabile)
Temp. ambiente		– 30 ~ + 70 ºC
Materiale	Rivest.	Polietilene
	Interno	Plastica
Diametro	Cavo	1.25
	Interno	0.5
Min. Raggio curvatura		Parte in SUS:R=10mm/ Fibra ottica:R=15mm
Diametro standard target		ø0.5
Diametro minimo target		ø0.015 (escluso F71R, F2R)

Distanze di rilevamento per ogni tipo di amplificatore (mm)
Adatta al collegamento serie:

F85R	
Long	280
Standard	170
High speed	60

F85R-F80R F70-F71 F2R

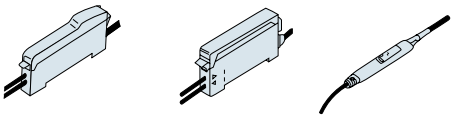

F80R	Lunga distanza	230
	Alta velocità	130
F70R/AR		130
F71R		75
F2R		30

Ed. 06/24 - Tutti i dati sono soggetti a variazione senza preavviso

SENSORMATIC SPECIALIST&SOLUTIONS Sensormatic srl - Via della Beverara 13 - 40131 Bologna - Tel. 051 6353511 - smbox@sensormatic.it - www.sensormatic.it

Modello	FTS5BC	Testa a stilo in acciaio inox (SUS) lunga 70 mm, con filettatura M4	ID No.	23
Tipo rilevamento	Sbarramento			

CAD

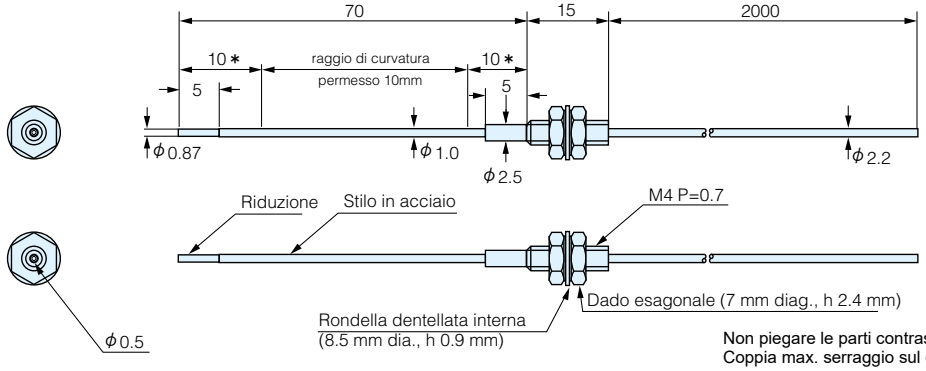

Non piegare le parti contrassegnate con *.
Coppia max. serraggio sul dado = 0.8 Nm.

Modello		FTS5BC
Lunghezza fibra (m)		2 (tagliabile)
Temp. ambiente		– 30 ~ + 70 ºC
Materiale	Rivest.	Polietilene
	Interno	Plastica
Diametro	Cavo	2.2
	Interno	0.5
Min. Raggio curvatura		Parte in SUS:R=10mm/ Fibra ottica:R=15mm
Diametro standard target		ø0.5
Diametro minimo target		ø0.015 (escluso F71R, F2R)

Distanze di rilevamento per ogni tipo di amplificatore (mm)
Adatta al collegamento serie:

F85R	
Long	280
Standard	170
High speed	60

F85R-F80R F70-F71 F2R

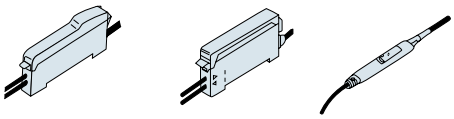

F80R	Lunga distanza	230
	Alta velocità	130
F70R/AR		130
F71R		75
F2R		30

Modello	FTSV82BC	Testa a stilo ø 1, lunga 20 mm in SUS, lettura laterale con finestra ø 0.8	ID No.	24
Tipo rilevamento	Sbarramento			

CAD

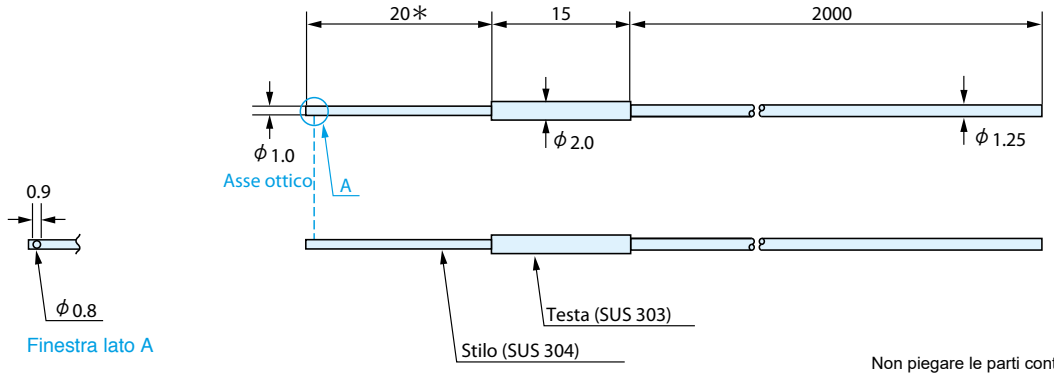

Non piegare le parti contrassegnate con *

Modello		FTSV82BC
Lunghezza fibra (m)		2 (tagliabile)
Temp. ambiente		– 30 ~ + 70 ºC
Materiale	Rivest.	Polietilene
	Interno	Plastica
Diametro	Cavo	1.25
	Interno	0.5
Min. Raggio curvatura		R=15mm
Diametro standard target		ø0.5
Diametro minimo target		ø0.015 (escluso F71R, F2R)

Distanze di rilevamento per ogni tipo di amplificatore (mm)
Adatta al collegamento serie:

F85R	
Long	160
Standard	100
High speed	40

F85R-F80R F70-F71 F2R

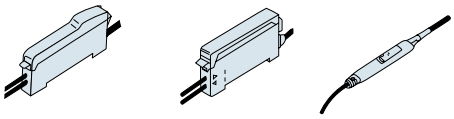

F80R	Lunga distanza	130
	Alta velocità	70
F70R/AR		70
F71R		40
F2R		15

Ed. 06/24 - Tutti i dati sono soggetti a variazione senza preavviso

Fibre ottiche

Modello	FTSV821BC	Testa a stilo in acciaio inox (SUS), lunga 20 mm	ID No.	25
Tipo rilevamento	Sbarramento			

CAD

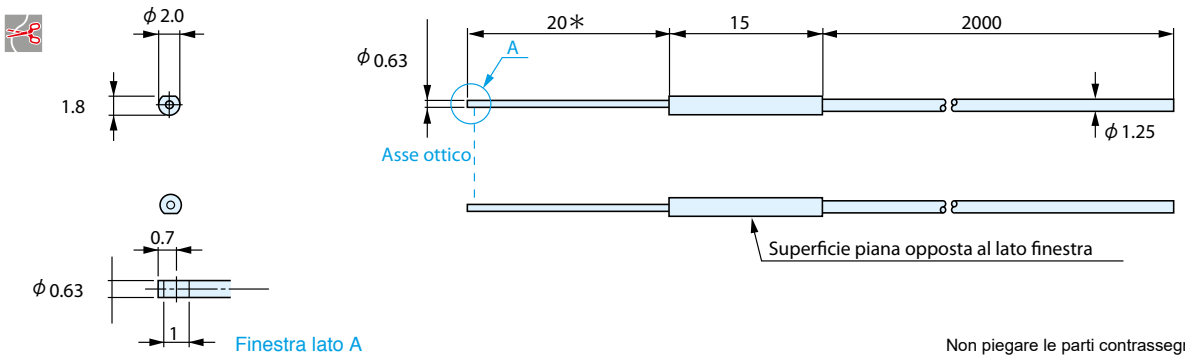

Non piegare le parti contrassegnate con *

Modello		FTSV821BC
Lunghezza fibra (m)		2 (tagliabile)
Temp. ambiente		– 30 ~ + 70 ºC
Materiale	Rivest.	Polietilene
	Interno	Plastica
Diametro	Cavo	1.25
	Interno	0.25
Min. Raggio curvatura		R=15mm
Diametro standard target		ø0.25
Diametro minimo target		ø0.015 (escluso F71R, F2R)

Distanze di rilevamento per ogni tipo di amplificatore (mm)
Adatta al collegamento serie:

F85R	
Long	25
Standard	15
High speed	5

F85R-F80R

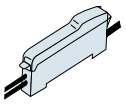

F70-F71

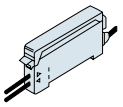

F80R	Lunga distanza	20
	Alta velocità	10
F70R/AR		8
F71R		4

Modello	FTSV73BC	Testa a stilo ø 1.48, lunga 20 mm in acciaio inox (SUS), lettura laterale con finestra ø 1.1	ID No.	26
Tipo rilevamento	Sbarramento			

CAD

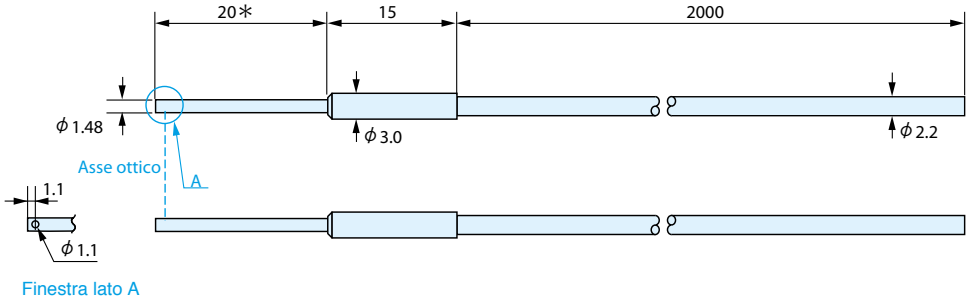

Non piegare le parti contrassegnate con *

Modello		FTSV73BC
Lunghezza fibra (m)		2 (tagliabile)
Temp. ambiente		– 30 ~ + 70 ºC
Materiale	Rivest.	Polietilene
	Interno	Plastica
Diametro	Cavo	2.2
	Interno	1.0
Min. Raggio curvatura		R=30mm
Diametro standard target		ø1
Diametro minimo target		ø0.015 (escluso F71R, F2R)

Distanze di rilevamento per ogni tipo di amplificatore (mm)
Adatta al collegamento serie:

F85R	
Long	530
Standard	320
High speed	110

F85R-F80R

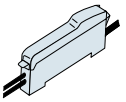

F70-F71

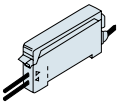

F2R

F80R	Lunga distanza	440
	Alta velocità	240
F70R/AR		240
F71R		140
F2R		40

Ed. 06/24 - Tutti i dati sono soggetti a variazione senza preavviso

SENSORMATIC SPECIALIST&SOLUTIONS Sensormatic srl - Via della Beverara 13 - 40131 Bologna - Tel. 051 6353511 - smbox@sensormatic.it - www.sensormatic.it

Modello	FTSV93BC	Testa a stilo ø 0.88 in acciaio inox (SUS), lunga 20mm, min. raggio curv. 4 mm	ID No.	27
Tipo rilevamento	Sbarramento			

CAD

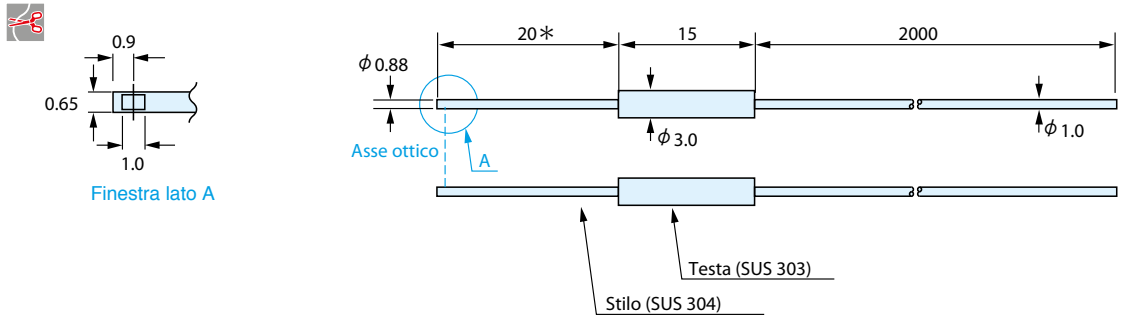

Non piegare le parti contrassegnate con *.

Modello		FTSV93BC
Lunghezza fibra (m)		2 (tagliabile)
Temp. ambiente		– 30 ~ + 70 ºC
Materiale	Rivest.	Polietilene
	Interno	Plastica
Diametro	Cavo	1.0
	Interno	0.25 x 3
Min. Raggio curvatura		R=4mm
Diametro standard target		ø0.5
Diametro minimo target		ø0.015 (escluso F71R, F2R)

Distanze di rilevamento per ogni tipo di amplificatore (mm)
Adatta al collegamento serie:

F85R	
Long	60
Standard	40
High speed	10

F85R-F80R

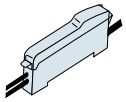

F70-F71

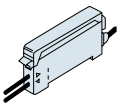

F80R	Lunga distanza	40
	Alta velocità	20
F70R/AR		19
F71R		11

Modello	FTSV84BC	Testa a stilo in acciaio inox (SUS) lunga 20 mm, filettatura M4	ID No.	28
Tipo rilevamento	Sbarramento			

CAD

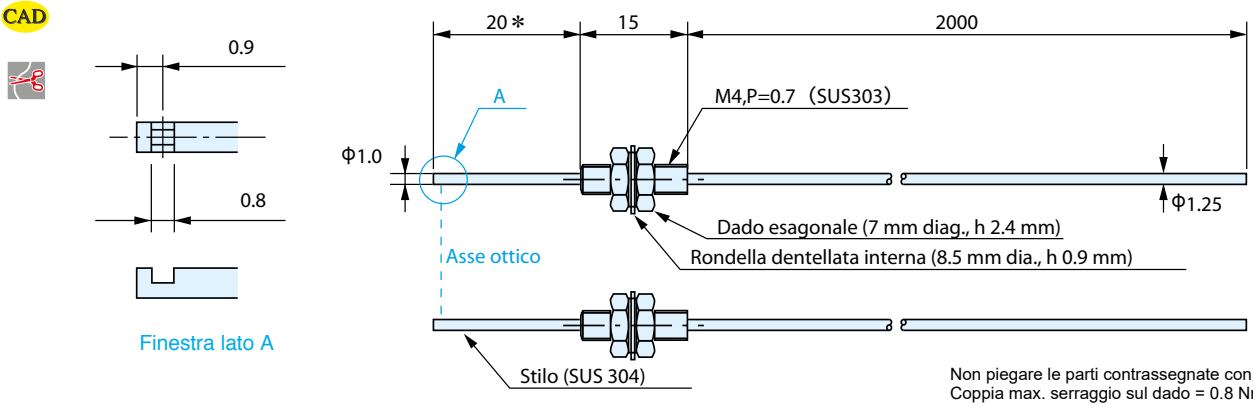

Non piegare le parti contrassegnate con *.
Coppia max. serraggio sul dado = 0.8 Nm.

Modello		FTSV84BC
Lunghezza fibra (m)		2 (tagliabile)
Temp. ambiente		– 30 ~ + 70 ºC
Materiale	Rivest.	Polietilene
	Interno	Plastica
Diametro	Cavo	1.25
	Interno	0.5
Min. Raggio curvatura		R=15mm
Diametro standard target		0.5
Diametro minimo target		0.015 (escluso F71R, F2R)

Distanze di rilevamento per ogni tipo di amplificatore (mm)
Adatta al collegamento serie:

F85R	
Long	160
Standard	100
High speed	40

F85R-F80R

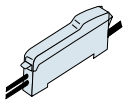

F70-F71

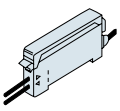

F2R

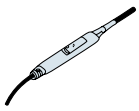

F80R	Lunga distanza	130
	Alta velocità	70
F70R/AR		70
F71R		40
F2R		15

Ed. 06/24 - Tutti i dati sono soggetti a variazione senza preavviso

Fibre ottiche

Modello	FTSV5BC	Testa a stilo con lettura laterale, lunga 65 mm in acciaio inox (SUS), filettatura M4	ID No.	29
Tipo rilevamento	Sbarramento			

CAD

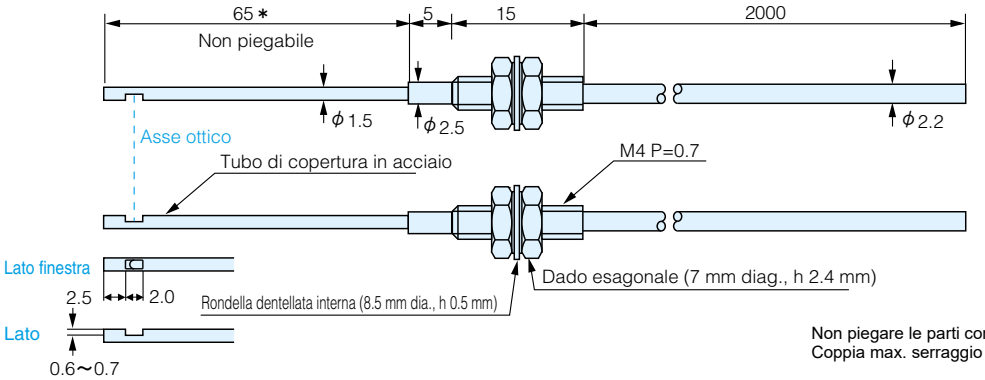

Non piegare le parti contrassegnate con *.
Coppia max. serraggio sul dado = 0.8 Nm.

Modello		FTSV5BC
Lunghezza fibra (m)		2 (tagliabile)
Temp. ambiente		– 30 ~ + 70 ºC
Materiale	Rivest.	Polietilene
	Interno	Plastica
Diametro	Cavo	2.2
	Interno	1.0
Min. Raggio curvatura		R=30mm
Diametro standard target		ø1
Diametro minimo target		ø0.015 (escluso F71R, F2R)

Distanze di rilevamento per ogni tipo di amplificatore (mm)
Adatta al collegamento serie:

F85R	
Long	600
Standard	360
High speed	120

F85R-F80R F70-F71 F2R

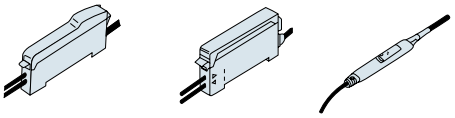

F80R	Lunga distanza	500
	Alta velocità	280
F70R/AR		280
F71R		160
F2R		60

Modello	FU505BC	Testa a forcella, distanza di rilevamento fissa di 7 mm	ID No.	30
Tipo rilevamento	Sbarramento			

CAD

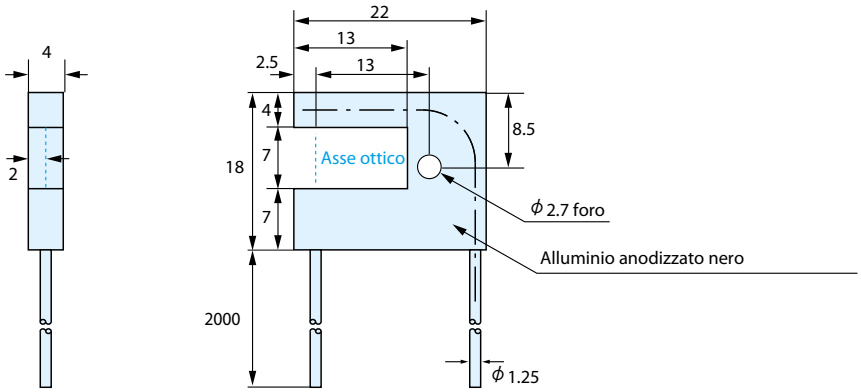

Modello		FU505BC
Lunghezza fibra (m)		2 (tagliabile)
Temp. ambiente		– 30 ~ + 70 ºC
Materiale	Rivest.	Polietilene
	Interno	Plastica
Diametro	Cavo	1.25
	Interno	0.5
Min. Raggio curvatura		R=15mm
Diametro standard target		ø1
Diametro minimo target		ø0.015 (escluso F71R, F2R)

Distanze di rilevamento per ogni tipo di amplificatore (mm)
Adatta al collegamento serie:

F85R	
Long	7
Standard	7
High speed	7

F85R-F80R F70-F71 F2R

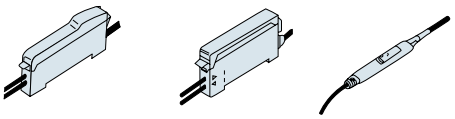

F80R	Lunga distanza	7
	Alta velocità	7
F70R/AR		7
F71R		7
F2R		7

Ed. 06/24 - Tutti i dati sono soggetti a variazione senza preavviso

SENSORMATIC SPECIALIST&SOLUTIONS Sensormatic srl - Via della Beverara 13 - 40131 Bologna - Tel. 051 6353511 - smbox@sensormatic.it - www.sensormatic.it

Modello	FU712BC	Forcella, non necessario allineamento asse ottico, distanza di rilevamento fissa di 12 mm	ID No.	31
Tipo rilevamento	Sbarramento			

CAD

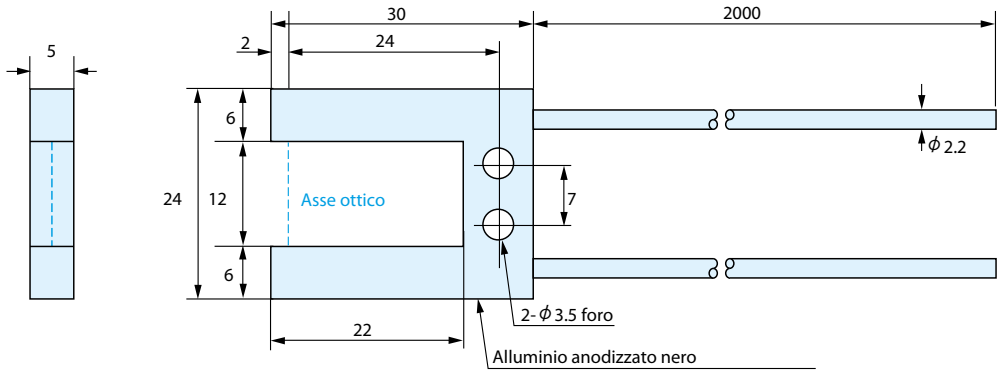

Modello		FU712BC
Lunghezza fibra (m)		2 (tagliabile)
Temp. ambiente		– 30 ~ + 70 ºC
Materiale	Rivest.	Polietilene
	Interno	Plastica
Diametro	Cavo	2.2
	Interno	1.0
Min. Raggio curvatura		R=30mm
Diametro standard target		ø1
Diametro minimo target		ø0.015 (escluso F71R, F2R)

Distanze di rilevamento per ogni tipo di amplificatore (mm)
Adatta al collegamento serie:

F85R	
Long	12
Standard	12
High speed	12

F85R-F80R F70-F71 F2R

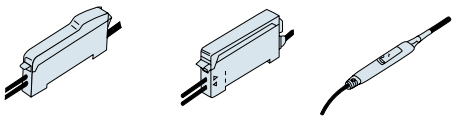

F80R	Lunga distanza	12
	Alta velocità	12
F70R/AR		12
F71R		12
F2R		12

Modello	FU715BC	Forcella, non necessario allineamento asse ottico, distanza di rilevamento fissa di 15 mm	ID No.	32
Tipo rilevamento	Sbarramento			

CAD

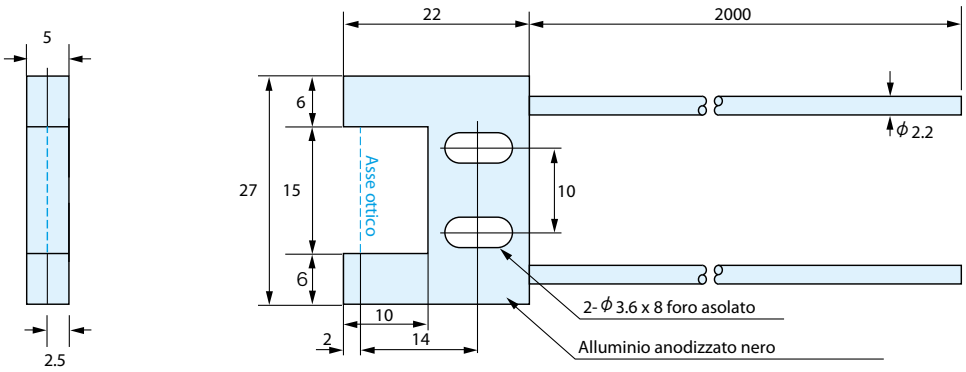

Modello		FU715BC
Lunghezza fibra (m)		2 (tagliabile)
Temp. ambiente		– 30 ~ + 70 ºC
Materiale	Rivest.	Polietilene
	Interno	Plastica
Diametro	Cavo	2.2
	Interno	1.0
Min. Raggio curvatura		R=30mm
Diametro standard target		ø1
Diametro minimo target		ø0.015 (escluso F71R, F2R)

Distanze di rilevamento per ogni tipo di amplificatore (mm)
Adatta al collegamento serie:

F85R	
Long	15
Standard	15
High speed	15

F85R-F80R F70-F71 F2R

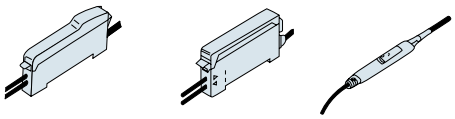

F80R	Lunga distanza	15
	Alta velocità	15
F70R/AR		15
F71R		15
F2R		15

Ed. 06/24 - Tutti i dati sono soggetti a variazione senza preavviso

Fibre ottiche

Modello	FU725BC	Forcella, non necessario allineamento asse ottico, resistente alle vibrazioni	ID No.	33
Tipo rilevamento	Sbarramento			

CAD

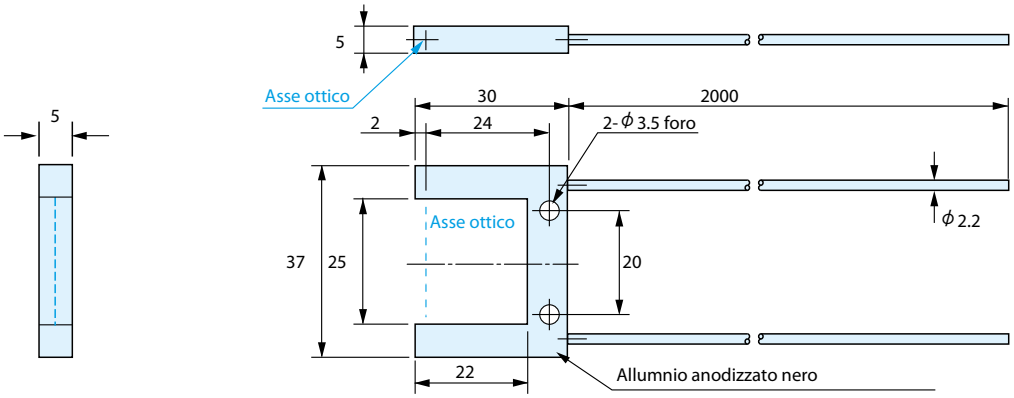

Modello		FU725BC
Lunghezza fibra (m)		2 (tagliabile)
Temp. ambiente		– 30 ~ + 70 ºC
Materiale	Rivest.	Polietilene
	Interno	Plastica
Diametro	Cavo	2.2
	Interno	1.0
Min. Raggio curvatura		R=30mm
Diametro standard target		ø1
Diametro minimo target		ø0.015 (escluso F71R, F2R)

Distanze di rilevamento per ogni tipo di amplificatore (mm)
Adatta al collegamento serie:

F85R	
Long	25
Standard	25
High speed	25

F85R-F80R F70-F71 F2R

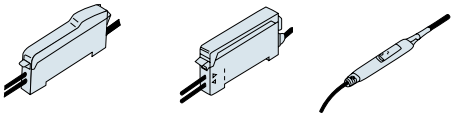

F80R	Lunga distanza	25
	Alta velocità	25
F70R/AR		25
F71R		25
F2R		25

Modello	FU904BC	Testa a forcella con 4 assi ottici	ID No.	34
Tipo rilevamento	Sbarramento			

CAD

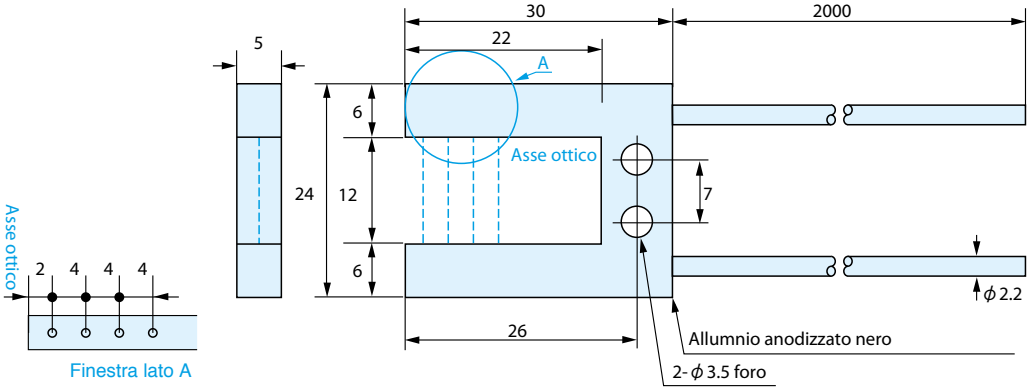

Modello		FU904BC
Lunghezza fibra (m)		2 (tagliabile)
Temp. ambiente		– 30 ~ + 70 ºC
Materiale	Rivest.	Cloruro di vinile
	Interno	Plastica
Diametro	Cavo	2.2
	Interno	0.265 x 16
Min. Raggio curvatura		R=30mm
Diametro standard target		–
Diametro minimo target		–

Distanze di rilevamento per ogni tipo di amplificatore (mm)
Adatta al collegamento serie:

F85R	
Long	12
Standard	12
High speed	12

F85R-F80R F70-F71 F2R

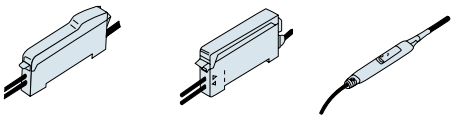

F80R	Lunga distanza	12
	Alta velocità	12
F70R/AR		12
F71R		12
F2R		12

Ed. 06/24 - Tutti i dati sono soggetti a variazione senza preavviso

SENSORMATIC SPECIALIST&SOLUTIONS Sensormatic srl - Via della Beverara 13 - 40131 Bologna - Tel. 051 6353511 - smbox@sensormatic.it - www.sensormatic.it

Fibre ottiche

Modello	FU916BC	Forcella, non necessario allineamento asse ottico,16 assi ottici	ID No.	35
Tipo rilevamento	Sbarramento			

CAD

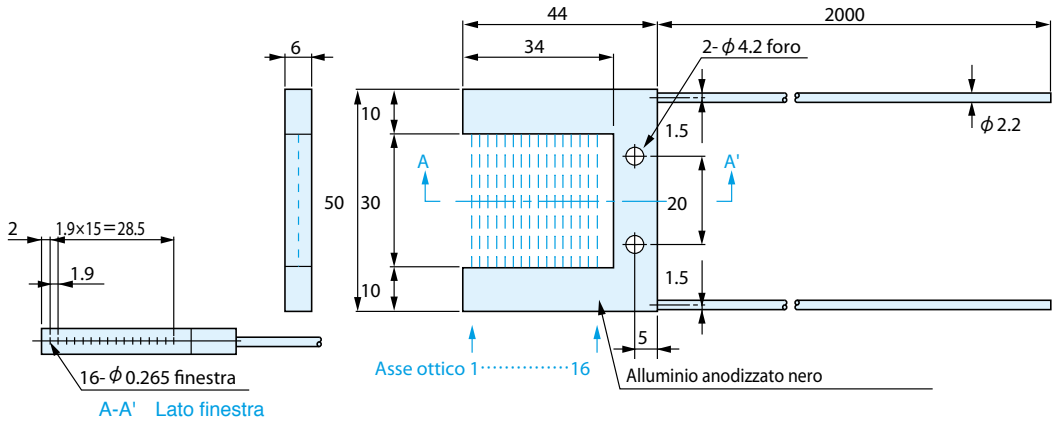

Modello		FU916BC
Lunghezza fibra (m)		2 (tagliabile)
Temp. ambiente		– 30 ~ + 70 °C
Materiale	Rivest.	Cloruro di vinile
	Interno	Plastica
Diametro	Cavo	2.2
	Interno	0.265 x 16
Min. Raggio curvatura		R=30mm
Diametro standard target		–
Diametro minimo target		–

Distanze di rilevamento per ogni tipo di amplificatore (mm)
Adatta al collegamento serie:

F85R	
Long	30
Standard	30
High speed	30

F85R-F80R F70-F71 F2R

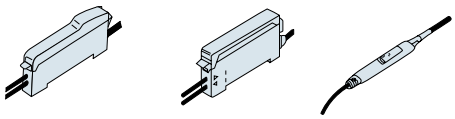

F80R	Lunga distanza	30
	Alta velocità	30
F70R/AR		30
F71R		30
F2R		30

Modello	FTL706BC	Multifibra con area di rilevamento 1.75 mm	ID No.	36
Tipo rilevamento	Sbarramento			

CAD

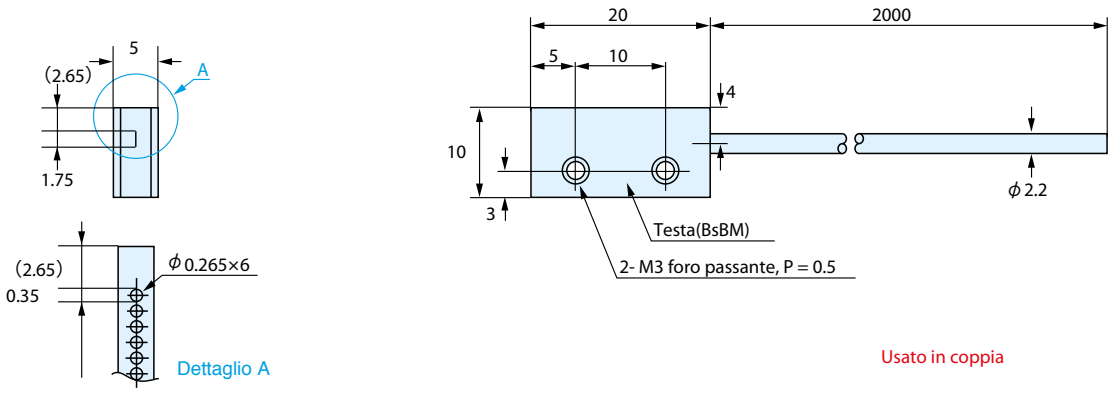

Usato in coppia

Modello		FTL706BC
Lunghezza fibra (m)		2 (tagliabile)
Temp. ambiente		– 30 ~ + 70 °C
Materiale	Rivest.	Polietilene
	Interno	Plastica
Diametro	Cavo	2.2
	Interno	0.265 x 6
Min. Raggio curvatura		R=30mm
Diametro standard target		ø1
Diametro minimo target		ø0.05 (escluso F71R, F2R)

Distanze di rilevamento per ogni tipo di amplificatore (mm)
Adatta al collegamento serie:

F85R	
Long	360
Standard	130
High speed	50

F85R-F80R F70-F71 F2R

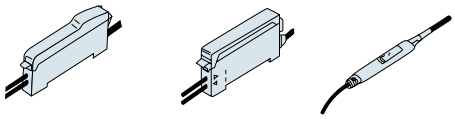

F80R	Lunga distanza	300
	Alta velocità	170
F70R/AR		170
F71R		95
F2R		30

Ed. 06/24 - Tutti i dati sono soggetti a variazione senza preavviso

Fibre ottiche

Modello	FTL716BC	Multifibra con area di rilevamento 5.5mm	ID No.	37
Tipo rilevamento	Sbarramento			

CAD

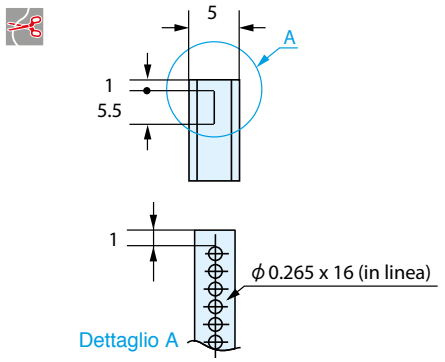

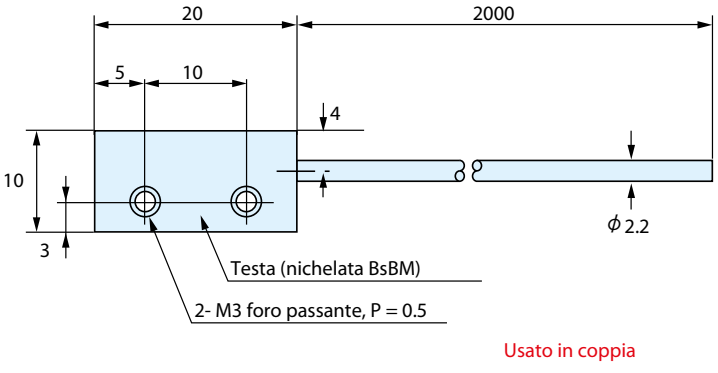

Usato in coppia

Modello		FTL716BC
Lunghezza fibra (m)		2 (tagliabile)
Temp. ambiente		– 30 ~ + 70 ºC
Materiale	Rivest.	Polietilene
	Interno	Plastica
Diametro	Cavo	2.2
	Interno	0.265 x 16
Min. Raggio curvatura		R=30mm
Diametro standard target		ø1
Diametro minimo target		ø0.05 (escluso F71R, F2R)

Distanze di rilevamento per ogni tipo di amplificatore (mm)
Adatta al collegamento serie:

F85R	
Long	820
Standard	500
High speed	170

F85R-F80R F70-F71 F2R

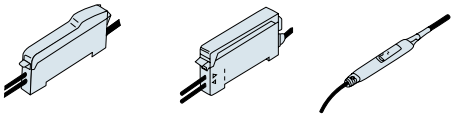

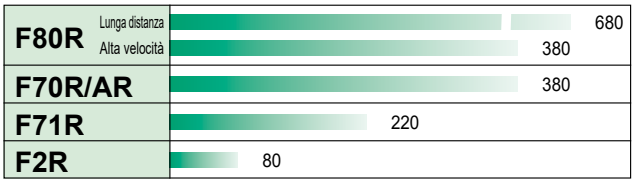

Modello	FTL7165BC	Multifibra con area di rilevamento 11.1mm	ID No.	38
Tipo rilevamento	Sbarramento			

CAD

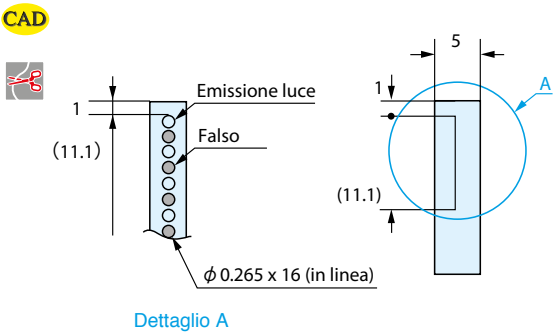

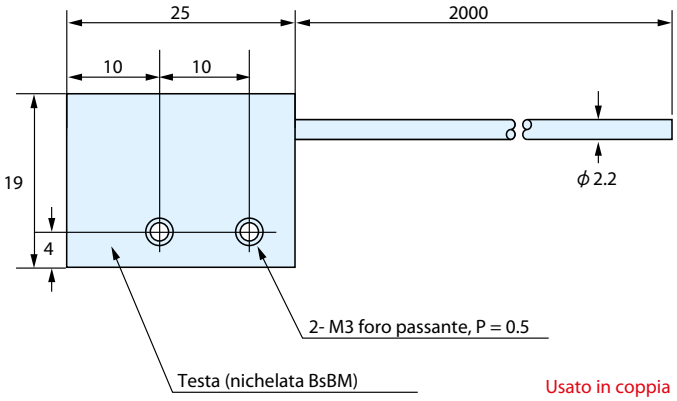

Usato in coppia

Modello		FTL7165BC
Lunghezza fibra (m)		2 (tagliabile)
Temp. ambiente		– 30 ~ + 70 ºC
Materiale	Rivest.	Polietilene
	Interno	Plastica
Diametro	Cavo	2.2
	Interno	0.265 x 16
Min. Raggio curvatura		R=30mm
Diametro standard target		–
Diametro minimo target		ø0.15 (escluso F71R, F2R)

Distanze di rilevamento per ogni tipo di amplificatore (mm)
Adatta al collegamento serie:

F85R	
Long	820
Standard	500
High speed	170

F85R-F80R F70-F71 F2R

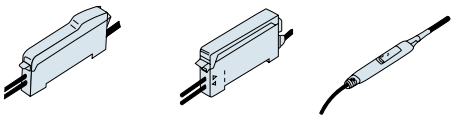

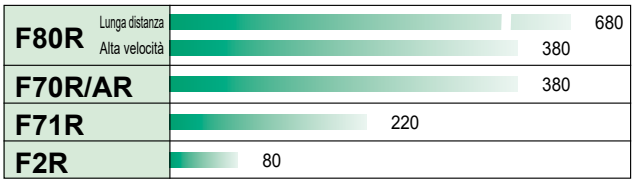

Ed. 06/24 - Tutti i dati sono soggetti a variazione senza preavviso

sensormatic SPECIALIST&SOLUTIONS Sensormatic srl - Via della Beverara 13 - 40131 Bologna - Tel. 051 6353511 - smbox@sensormatic.it - www.sensormatic.it

Modello	FTL7166BC	Area di rilevamento 16mm	ID No.	39
Tipo rilevamento	Sbarramento			

CAD

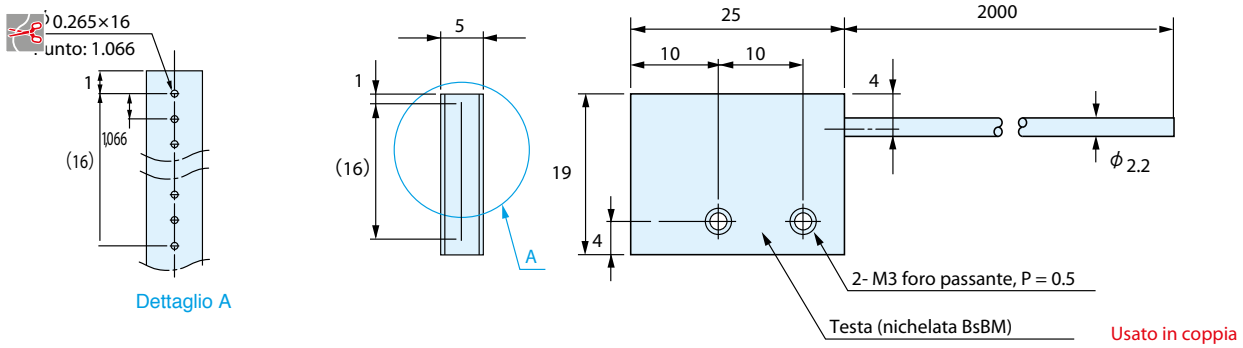

Modello		FTL7166BC
Lunghezza fibra (m)		2 (tagliabile)
Temp. ambiente		– 30 ~ + 70 ºC
Materiale	Rivest.	Polietilene
	Interno	Plastica
Diametro	Cavo	2.2
	Interno	0.265 x 16
Min. Raggio curvatura		R=30mm
Diametro standard target		–
Diametro minimo target		–

Distanze di rilevamento per ogni tipo di amplificatore (mm)
Adatta al collegamento serie:

F85R	
Long	820
Standard	500
High speed	170

F85R-F80R F70-F71 F2R

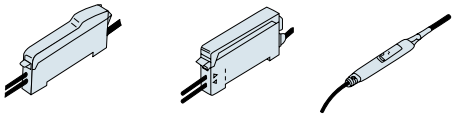

F80R	Lunga distanza	680
	Alta velocità	380
F70R/AR		380
F71R		220
F2R		80

Modello	FTL745BC	Area di rilevamento 45 mm	ID No.	40
Tipo rilevamento	Sbarramento			

CAD

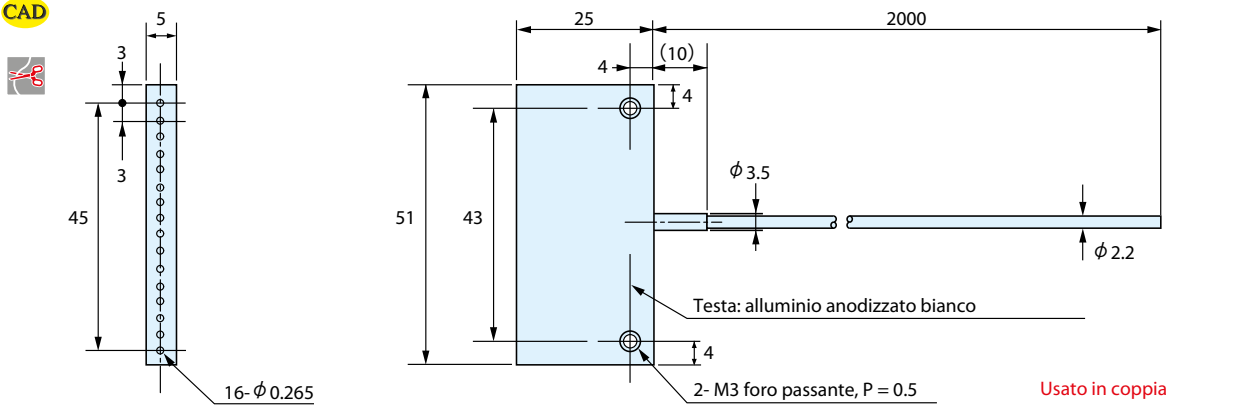

Modello		FTL745BC
Lunghezza fibra (m)		2 (tagliabile)
Temp. ambiente		– 30 ~ + 70 ºC
Materiale	Rivest.	Cloruro di vinile
	Interno	Plastica
Diametro	Cavo	2.2
	Interno	0.265 x 16
Min. Raggio curvatura		R=30mm
Diametro standard target		–
Diametro minimo target		–

Distanze di rilevamento per ogni tipo di amplificatore (mm)
Adatta al collegamento serie:

F85R	
Long	650
Standard	390
High speed	130

F85R-F80R F70-F71 F2R

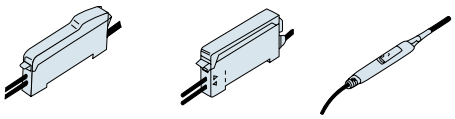

F80R	Lunga distanza	540
	Alta velocità	300
F70R/AR		300
F71R		180
F2R		60

Ed. 06/24 - Tutti i dati sono soggetti a variazione senza preavviso

Fibre ottiche

Modello	FTLV702BC	Area di rilevamento 5.5 mm	ID No. 41
Tipo rilevamento	Sbarramento		

CAD

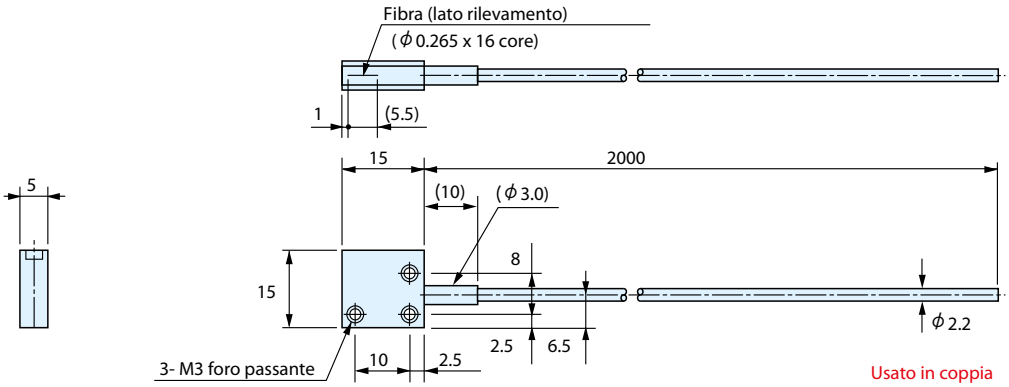

Usato in coppia

Modello		FTLV702BC
Lunghezza fibra (m)		2 (tagliabile)
Temp. ambiente		– 30 ~ + 70 ºC
Materiale	Rivest.	Polietilene
	Interno	Plastica
Diametro	Cavo	2.2
	Interno	0.265 x 16
Min. Raggio curvatura		R=30mm
Diametro standard target		ø1
Diametro minimo target		ø0.05 (escluso F71R, F2R)

Distanze di rilevamento per ogni tipo di amplificatore (mm)
Adatta al collegamento serie:

F85R	
Long	820
Standard	500
High speed	170

F85R-F80R F70-F71 F2R

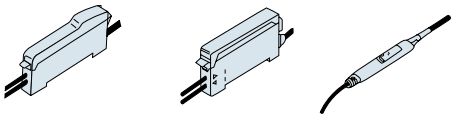

F80R	Lunga distanza	680
	Alta velocità	380
F70R/AR		380
F71R		220
F2R		80

Modello	FTVW7YBC	Lunga distanza, area di rilevamento 10mm	ID No. 42
Tipo rilevamento	Sbarramento		

CAD

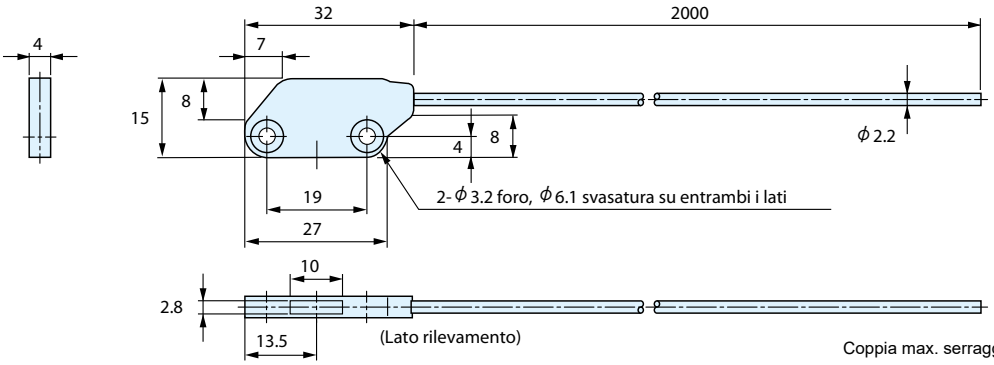

Coppia max. serraggio sul dado = 0.4 Nm.

Usato in coppia

Modello		FTVW7YBC
Lunghezza fibra (m)		2 (tagliabile)
Temp. ambiente		– 30 ~ + 70 ºC
Materiale	Rivest.	Polietilene
	Interno	Plastica
Diametro	Cavo	2.2
	Interno	1.0 (multi-core)
Min. Raggio curvatura		R=1mm
Diametro standard target		–
Diametro minimo target		ø0.2 (escluso F71R, F2R)

Distanze di rilevamento per ogni tipo di amplificatore (mm)
Adatta al collegamento serie:

F85R	
Long	2200
Standard	1400
High speed	440

F85R-F80R F70-F71

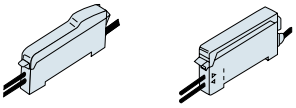

F80R	Lunga distanza	1800
	Alta velocità	1000
F70R/AR		1000

Ed. 06/24 - Tutti i dati sono soggetti a variazione senza preavviso

SENSORMATIC SPECIALIST&SOLUTIONS Sensormatic srl - Via della Beverara 13 - 40131 Bologna - Tel. 051 6353511 - smbox@sensormatic.it - www.sensormatic.it

Modello	FT704BC	Modello curvo salvaspazio	ID No.	43
Tipo rilevamento	Sbarramento			

CAD

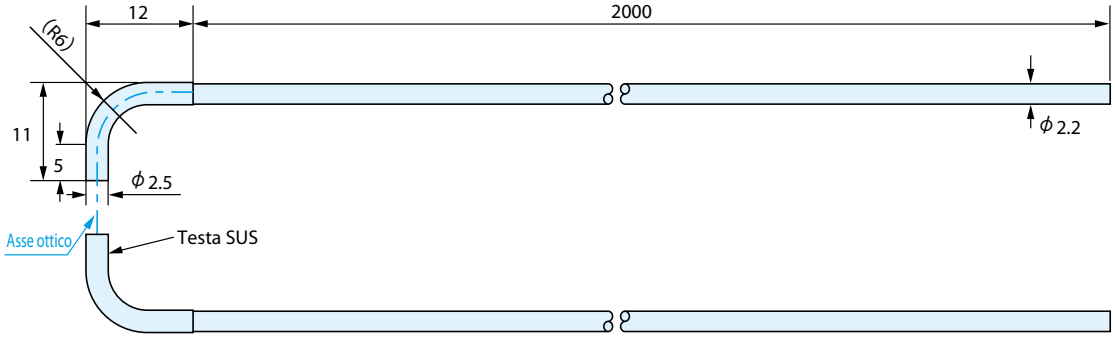

Modello		FT704BC
Lunghezza fibra (m)		2 (tagliabile)
Temp. ambiente		– 30 ~ + 70 ºC
Materiale	Rivest.	Cloruro di vinile
	Interno	Plastica
Diametro	Cavo	2.2
	Interno	ø0.265 x 16
Min. Raggio curvatura		R=30mm
Diametro standard target		ø1
Diametro minimo target		ø0.015 (escluso F71R, F2R)

Distanze di rilevamento per ogni tipo di amplificatore (mm)
Adatta al collegamento serie:

F85R	
Long	820
Standard	500
High speed	170

F85R-F80R F70-F71 F2R

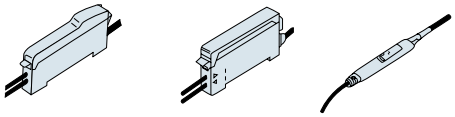

F80R	Lunga distanza	680
	Alta velocità	380
F70R/AR		380
F71R		220
F2R		80

Modello	FUH612BC	Resistente alle alte temperature fino a 130 ºC, a forcella,distanza fissa di rilevamento 12mm	ID No.	44
Tipo rilevamento	Sbarramento			

CAD

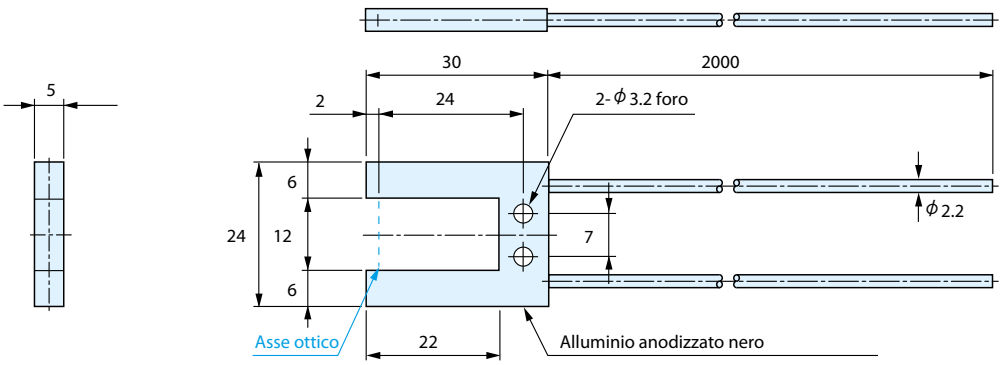

Modello		FUH612BC
Lunghezza fibra (m)		2 (tagliabile)
Temp. ambiente		– 30 ~ + 130 ºC
Materiale	Rivest.	FluoroPlastica
	Interno	Acrilico termoindurente
Diametro	Cavo	2.2
	Interno	1.5
Min. Raggio curvatura		R=45mm
Diametro standard target		ø1
Diametro minimo target		ø0.015 (escluso F71R, F2R)

Distanze di rilevamento per ogni tipo di amplificatore (mm)
Adatta al collegamento serie:

F85R	
Long	12
Standard	12
High speed	12

F85R-F80R F70-F71 F2R

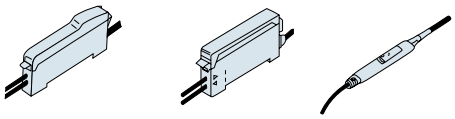

F80R	Lunga distanza	12
	Alta velocità	12
F70R/AR		12
F71R		12
F2R		12

Ed. 06/24 - Tutti i dati sono soggetti a variazione senza preavviso

Fibre ottiche

Modello	FTH7BC	Modello resistente alle temperature, economico	ID No.	45
Tipo rilevamento	Sbarramento			

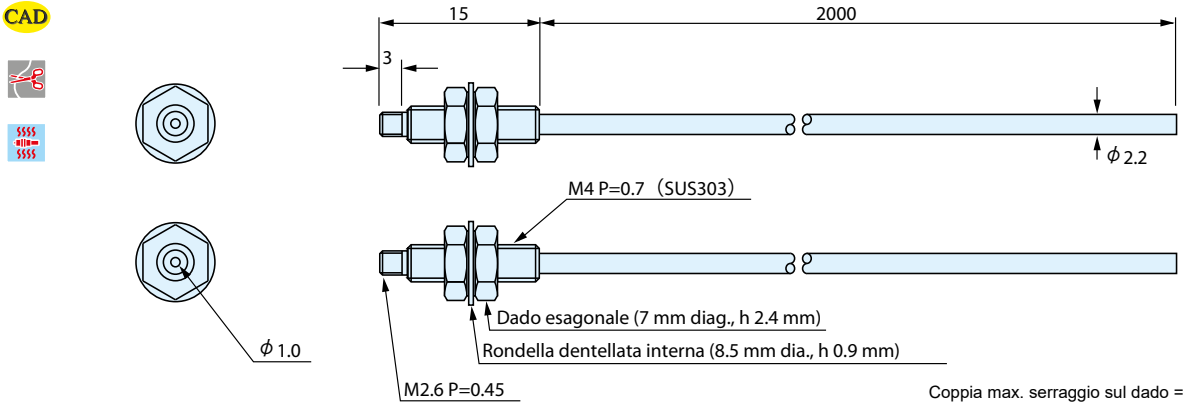

Coppia max. serraggio sul dado = 0.8 Nm.

Modello		FTH7BC
Lunghezza fibra (m)		2 (tagliabile)
Temp. ambiente		– 30 ~ + 105 ºC
Materiale	Rivest.	Polietilene resistente alte temperature
	Interno	Plastica
Diametro	Cavo	2.2
	Interno	1.0
Min. Raggio curvatura		R=30mm
Diametro standard target		ø1
Diametro minimo target		ø0.015 (escluso F71R, F2R)

Distanze di rilevamento per ogni tipo di amplificatore (mm)
Adatta al collegamento serie:

F85R	
Long	1000
Standard	600
High speed	200

F85R-F80R F70-F71 F2R

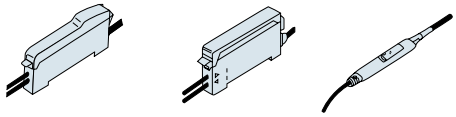

F80R	Lunga distanza	830
	Alta velocità	460
F70R/AR		460
F71R		270
F2R		80

Modello	GLT505J	GLT510J	GLT520J
Lunghezza fibra (m)	0.5	1	2
Temp. ambiente	Tip: – 60 ~ +200 ºC / Rivest.: 200 ºC		
Materiale – Rivest.	Fluoroplastica		
Materiale – Interno	Vetro		
Diametro – Cavo	2.8		
Diametro – Interno	1.0 mm		
Min. Raggio curvatura	R=25mm		
Diametro standard target	ø1		
Diametro minimo target	ø0.015 (escluso F71R, F2R)		

Modello	SERIE GLT500J	Resistente alle alte temperaure fino 200 ºC, protetta da tubo in fluoroplastica	ID No.	46
Tipo rilevamento	Sbarramento			

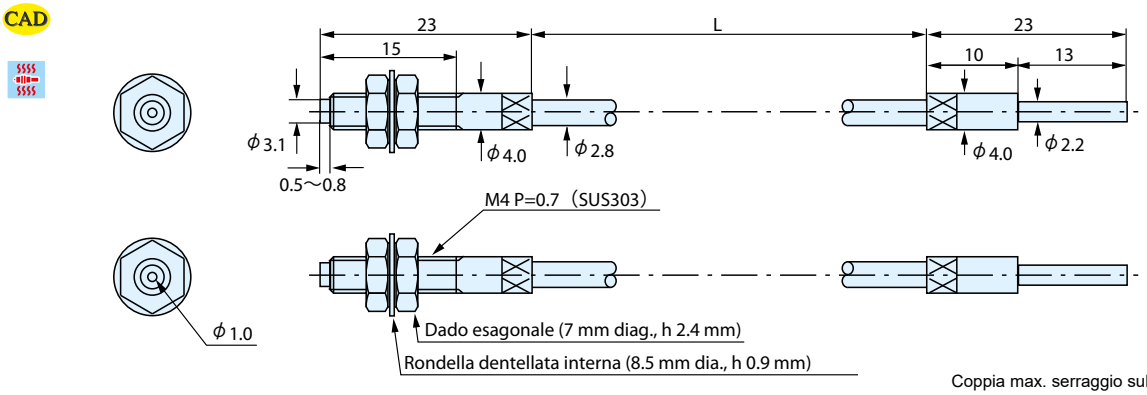

Coppia max. serraggio sul dado = 0.8 Nm.

Distanze di rilevamento per ogni tipo di amplificatore (mm)
Adatta al collegamento serie:

F85R	
Long	740
Standard	450
High speed	150

F85R-F80R F70-F71

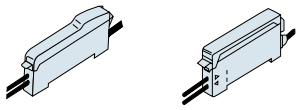

F80R	Lunga distanza	610
	Alta velocità	340
F70R/AR		340
F71R		195

Ed. 06/24 - Tutti i dati sono soggetti a variazione senza preavviso

SENSORMATIC SPECIALIST&SOLUTIONS Sensormatic srl - Via della Beverara 13 - 40131 Bologna - Tel. 051 6353511 - smbox@sensormatic.it - www.sensormatic.it

Modello	SERIE GT500J	Resistente alle alte temperature fino 200 ºC, filettatura M4	ID No.	47
Tipo rilevamento	Sbarramento			

CAD

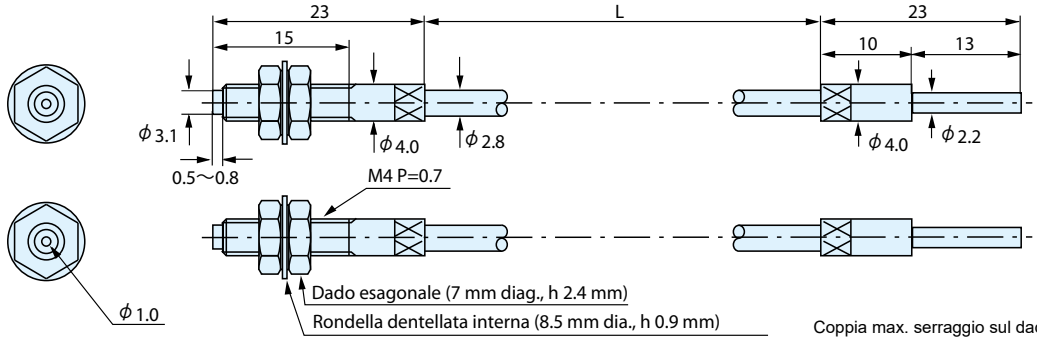

Coppia max. serraggio sul dado = 0.8 Nm.

Modello		GT505J	GT510J	GT520J
Lunghezza fibra (m)		0.5	1	2
Temp. ambiente		Tip: – 60 ~ +200 ºC / Rivest.: 200 ºC		
Materiale	Rivest.	Silicone		
	Interno	Vetro		
Diametro	Cavo	2.8		
	Interno	1.0 mm		
Min. Raggio curvatura		R=25mm		
Diametro standard target		ø1		
Diametro minimo target		ø0.015 (escluso F71R)		

Distanze di rilevamento per ogni tipo di amplificatore (mm)
Adatta al collegamento serie:

F85R	
Long	740
Standard	450
High speed	150

F85R-F80R

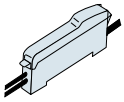

F70-F71

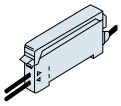

F80R	Lunga distanza	610
	Alta velocità	340
F70R/AR		340
F71R		195

Modello	SERIE GTH500J	Resistente alle alte temperature fino a 350 ºC protetta da tubo spiralato in acciaio inox (SUS)	ID No.	48
Tipo rilevamento	Sbarramento			

CAD

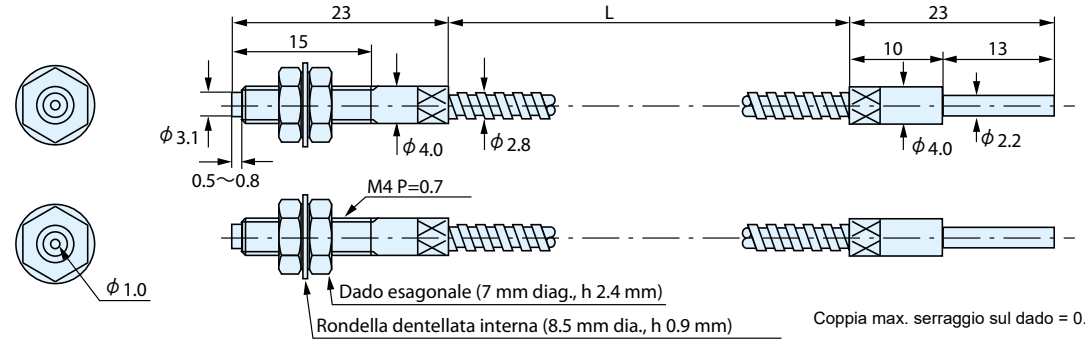

Coppia max. serraggio sul dado = 0.8 Nm.

Modello		GTH505J	GTH510J	GTH520J
Lunghezza fibra (m)		0.5	1	2
Temp. ambiente		– 60 ~ + 350 ºC		
Materiale	Rivest.	spirale in SUS		
	Interno	Vetro		
Diametro	Cavo	2.8		
	Interno	1.0 mm		
Min. Raggio curvatura		R=25mm		
Diametro standard target		ø1		
Diametro minimo target		ø0.015 (escluso F71R)		

Distanze di rilevamento per ogni tipo di amplificatore (mm)
Adatta al collegamento serie:

F85R	
Long	740
Standard	450
High speed	150

F85R-F80R

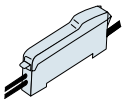

F70-F71

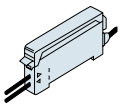

F80R	Lunga distanza	610
	Alta velocità	340
F70R/AR		340
F71R		195

Ed. 06/24 - Tutti i dati sono soggetti a variazione senza preavviso

Fibre ottiche

Modello	FTHV74BC	Resistente alle alte temperature fino a 105°C, economica	ID No.	49
Tipo rilevamento	Sbarramento			

CAD

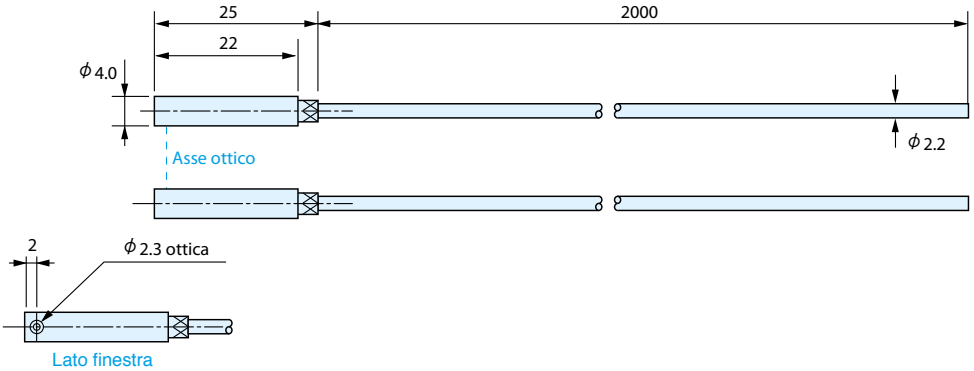

Modello		FTHV74BC
Lunghezza fibra (m)		2 (tagliabile)
Temp. ambiente		– 30 ~ + 105 ºC
Materiale	Rivest.	Polietilene resistente alte temperature
	Interno	Plastica
Diametro	Cavo	2.2
	Interno	1.0
Min. Raggio curvatura		R=30mm
Diametro standard target		ø2
Diametro minimo target		ø0.015 (escluso F71R, F2R)

Distanze di rilevamento per ogni tipo di amplificatore (mm)
Adatta al collegamento serie:

F85R	
Long	1000
Standard	600
High speed	200

F85R-F80R

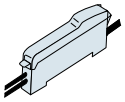

F70-F71

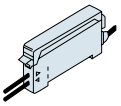

F2R

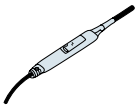

F80R	Lunga distanza	830
	Alta velocità	460
F70R/AR		460
F71R		270
F2R		80

Ed. 06/24 - Tutti i dati sono soggetti a variazione senza preavviso

SENSORMATIC SPECIALIST&SOLUTIONS Sensormatic srl - Via della Beverara 13 - 40131 Bologna - Tel. 051 6353511 - smbox@sensormatic.it - www.sensormatic.it

Modello	FR105BC	Filettatura M6, lunga distanza	ID No.	50
Tipo rilevamento	Riflessione			

CAD

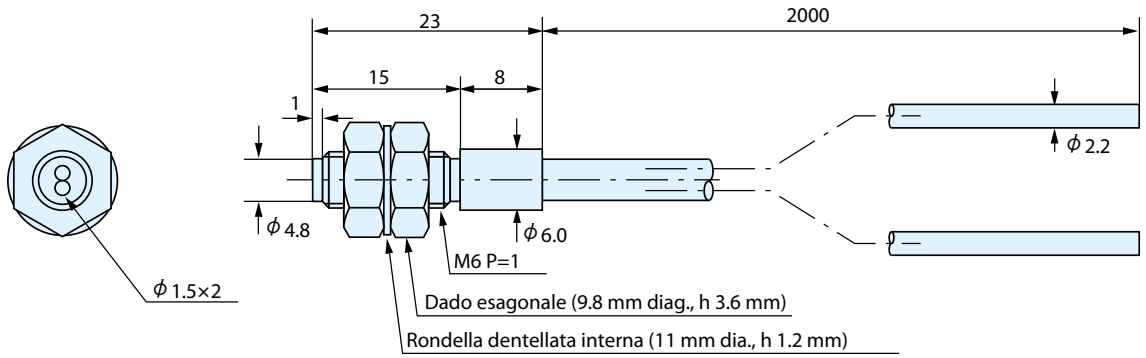

Coppia max. serraggio sul dado = 0.8 Nm.

Modello		FR105BC
Lunghezza fibra (m)		2 (tagliabile)
Temp. ambiente		– 30 ~ + 70 °C
Materiale	Rivest.	Polietilene
	Interno	Plastica
Diametro	Cavo	2.2
	Interno	1.5
Min. Raggio curvatura		R=45mm
Diametro standard target		400 x 400mm carta bianca (con F70R)
Diametro minimo target		ø0.015 (escluso F71R, F2R)

Distanze di rilevamento per ogni tipo di amplificatore (mm)
Adatta al collegamento serie:

F85R	
Long	690
Standard	420
High speed	140

F85R-F80R F70-F71 F2R

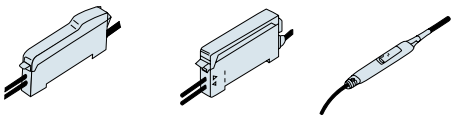

F80R	Lunga distanza	570
	Alta velocità	320
F70R/AR		320
F71R		190
F2R		50

Modello	FR83BC	Testa ø 3 liscia, fibra sottile ø1.25	ID No.	51
Tipo rilevamento	Riflessione			

CAD

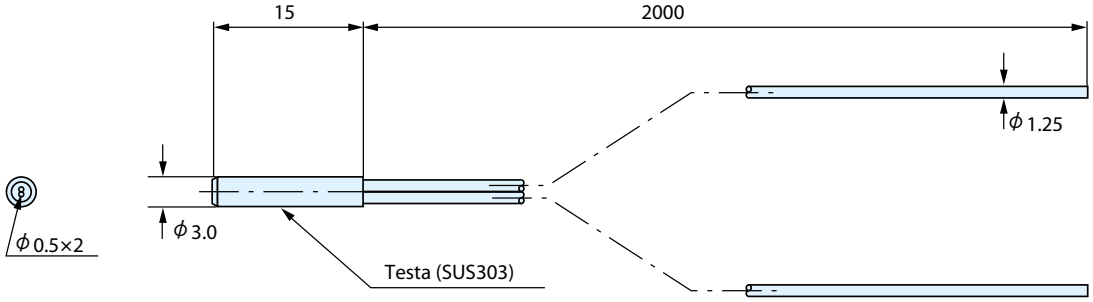

Modello		FR83BC
Lunghezza fibra (m)		2 (tagliabile)
Temp. ambiente		– 30 ~ + 70 °C
Materiale	Rivest.	Polietilene
	Interno	Plastica
Diametro	Cavo	1.25
	Interno	0.5
Min. Raggio curvatura		R=15mm
Diametro standard target		50 x 50mm carta bianca (con F70R)
Diametro minimo target		ø0.015 (escluso F71R, F2R)

Distanze di rilevamento per ogni tipo di amplificatore (mm)
Adatta al collegamento serie:

F85R	
Long	120
Standard	70
High speed	30

F85R-F80R F70-F71 F2R

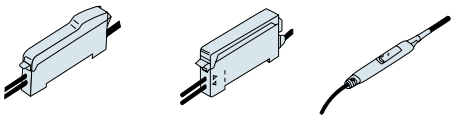

F80R	Lunga distanza	90
	Alta velocità	50
F70R/AR		50
F71R		30
F2R		9

Ed. 06/24 - Tutti i dati sono soggetti a variazione senza preavviso

Fibre ottiche

Modello	FR1083BC	ø 3 testa liscia, fibra sottile ø1.25	ID No.	52
Tipo rilevamento	Riflessione			

CAD

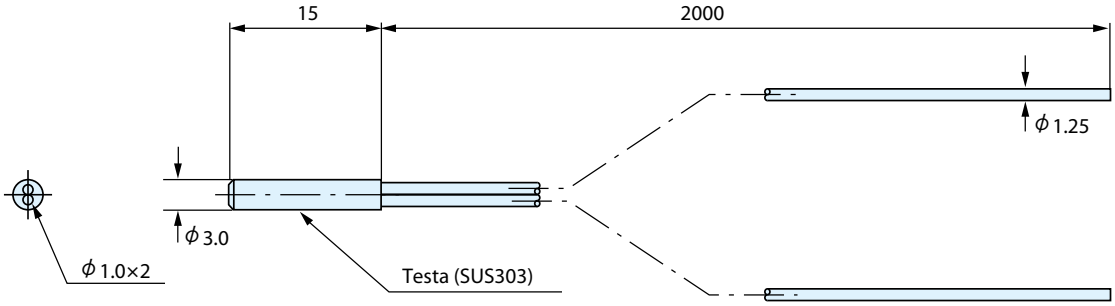

Modello		FR1083BC
Lunghezza fibra (m)		2 (tagliabile)
Temp. ambiente		– 30 ~ + 70 ºC
Materiale	Rivest.	Polietilene
	Interno	Plastica
Diametro	Cavo	1.25
	Interno	1.0
Min. Raggio curvatura		R=30mm
Diametro standard target		200 x 200mm carta bianca (con F70R)
Diametro minimo target		ø0.015 (escluso F71R, F2R)

Distanze di rilevamento per ogni tipo di amplificatore (mm)
Adatta al collegamento serie:

F85R	
Long	470
Standard	280
High speed	100

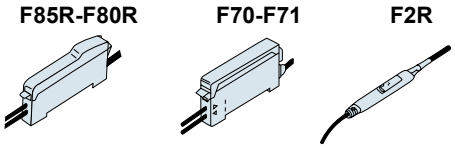

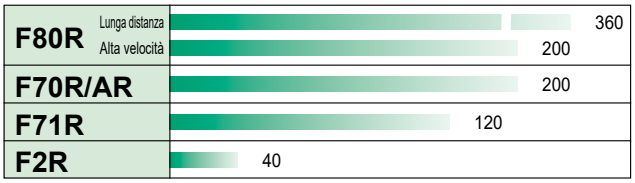

Modello	FR835BC	ø 3 liscia, testa mini	ID No.	53
Tipo rilevamento	Riflessione			

CAD

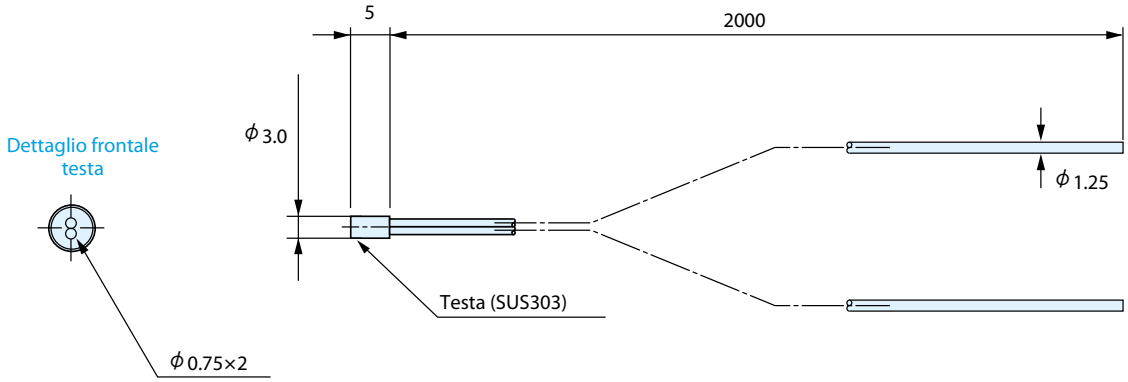

Modello		FR835BC
Lunghezza fibra (m)		2 (tagliabile)
Temp. ambiente		– 30 ~ + 70 ºC
Materiale	Rivest.	Polietilene
	Interno	Plastica
Diametro	Cavo	1.25
	Interno	0.75
Min. Raggio curvatura		R=20mm
Diametro standard target		100 x 100mm carta bianca (con F70R)
Diametro minimo target		ø0.015 (escluso F71R, F2R)

Distanze di rilevamento per ogni tipo di amplificatore (mm)
Adatta al collegamento serie:

F85R	
Long	250
Standard	150
High speed	50

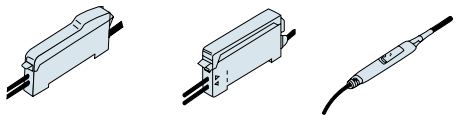

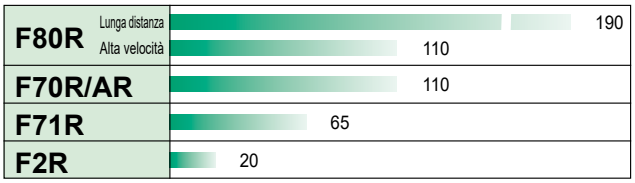

Ed. 06/24 - Tutti i dati sono soggetti a variazione senza preavviso

SENSORMATIC SPECIALIST&SOLUTIONS
Sensormatic srl - Via della Beverara 13 - 40131 Bologna - Tel. 051 6353511 - smbox@sensormatic.it - www.sensormatic.it

Modello	FR8EBC	Rilevamento a lunga distanza, economica	ID No.	54
Tipo rilevamento	Riflessione			

CAD

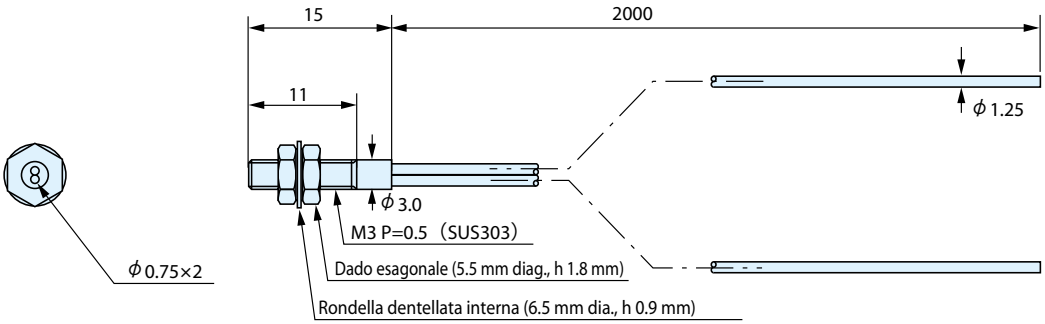

Coppia max. serraggio sul dado = 0.8 Nm.

Modello		FR8EBC
Lunghezza fibra (m)		2 (tagliabile)
Temp. ambiente		– 30 ~ + 70 ºC
Materiale	Rivest.	Polietilene
	Interno	Plastica
Diametro	Cavo	1.25
	Interno	0.75
Min. Raggio curvatura		R=20mm
Diametro standard target		100 x 100mm carta bianca (con F70R)
Diametro minimo target		ø0.015 (escluso F71R, F2R)

Distanze di rilevamento per ogni tipo di amplificatore (mm)
Adatta al collegamento serie:

F85R	
Long	250
Standard	150
High speed	50

F85R-F80R F70-F71 F2R

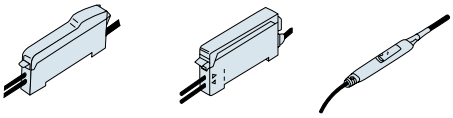

F80R	Lunga distanza	190
	Alta velocità	110
F70R/AR		110
F71R		65
F2R		20

Modello	FR8BC	Fibra sottile, filettatura M3	ID No.	55
Tipo rilevamento	Riflessione			

CAD

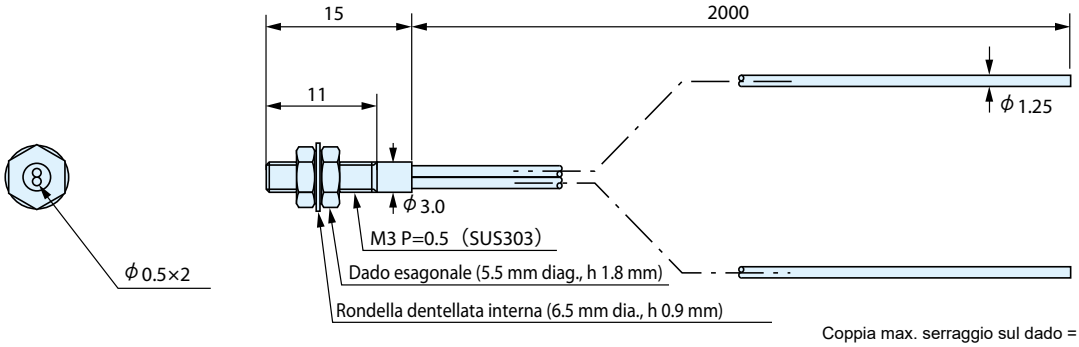

Coppia max. serraggio sul dado = 0.8 Nm.

Modello		FR8BC
Lunghezza fibra (m)		2 (tagliabile)
Temp. ambiente		– 30 ~ + 70 ºC
Materiale	Rivest.	Polietilene
	Interno	Plastica
Diametro	Cavo	1.25
	Interno	0.5
Min. Raggio curvatura		R=15mm
Diametro standard target		50 x 50mm carta bianca (con F70R)
Diametro minimo target		ø0.015 (escluso F71R, F2R)

Distanze di rilevamento per ogni tipo di amplificatore (mm)
Adatta al collegamento serie:

F85R	
Long	120
Standard	75
High speed	30

F85R-F80R F70-F71 F2R

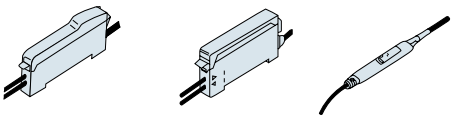

F80R	Lunga distanza	90
	Alta velocità	50
F70R/AR		50
F71R		30
F2R		9

Ed. 06/24 - Tutti i dati sono soggetti a variazione senza preavviso

Fibre ottiche

Modello	FR84BC	Fibra sottile ø1.25, testa ø 2.5 con filettatura M4	ID No.	56
Tipo rilevamento	Riflessione			

CAD

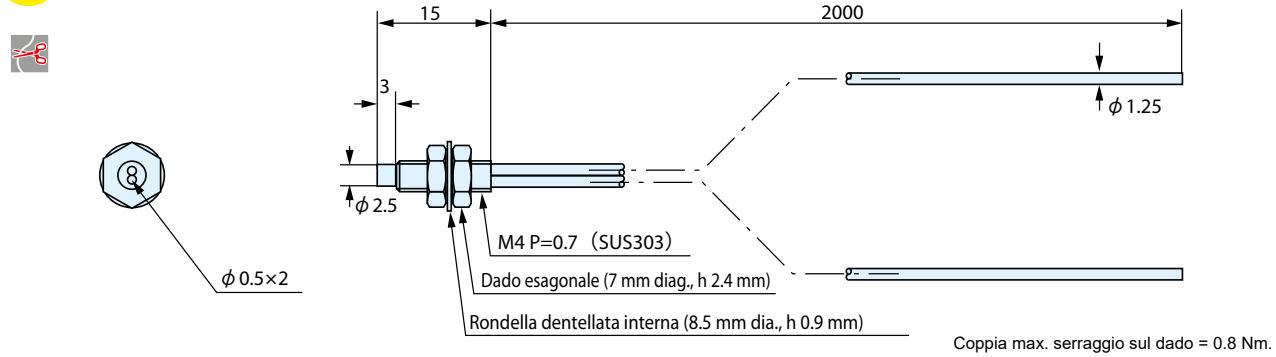

Coppia max. serraggio sul dado = 0.8 Nm.

Modello		FR84BC
Lunghezza fibra (m)		2 (tagliabile)
Temp. ambiente		– 30 ~ + 70 ºC
Materiale	Rivest.	Polietilene
	Interno	Plastica
Diametro	Cavo	1.25
	Interno	0.5
Min. Raggio curvatura		R=15mm
Diametro standard target		50 x 50mm carta bianca (con F70R)
Diametro minimo target		ø0.015 (escluso F71R, F2R)

Distanze di rilevamento per ogni tipo di amplificatore (mm)
Adatta al collegamento serie:

F85R	
Long	120
Standard	75
High speed	30

F85R-F80R F70-F71 F2R

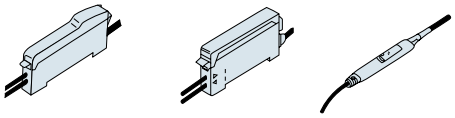

F80R	Lunga distanza	90
	Alta velocità	50
F70R/AR		50
F71R		30
F2R		9

Modello	FR108BC	Standard con filettatura M4	ID No.	57
Tipo rilevamento	Riflessione			

CAD

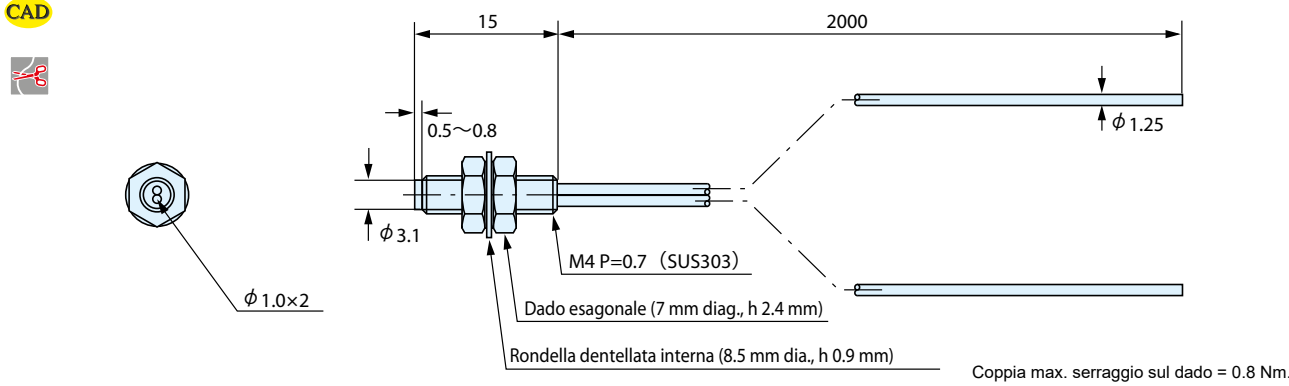

Coppia max. serraggio sul dado = 0.8 Nm.

Modello		FR108BC
Lunghezza fibra (m)		2 (tagliabile)
Temp. ambiente		– 30 ~ + 70 ºC
Materiale	Rivest.	Polietilene
	Interno	Plastica
Diametro	Cavo	1.25
	Interno	1.0
Min. Raggio curvatura		R=30mm
Diametro standard target		200 x 200mm carta bianca (con F70R)
Diametro minimo target		ø0.015 (escluso F71R, F2R)

Distanze di rilevamento per ogni tipo di amplificatore (mm)
Adatta al collegamento serie:

F85R	
Long	440
Standard	270
High speed	90

F85R-F80R F70-F71 F2R

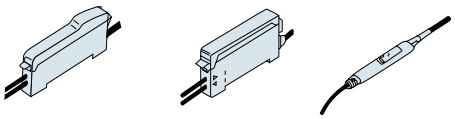

F80R	Lunga distanza	360
	Alta velocità	200
F70R/AR		200
F71R		120
F2R		40

Ed. 06/24 - Tutti i dati sono soggetti a variazione senza preavviso

SENSORMATIC SPECIALIST&SOLUTIONS Sensormatic srl - Via della Beverara 13 - 40131 Bologna - Tel. 051 6353511 - smbox@sensormatic.it - www.sensormatic.it

Modello	FR7BC	Filettatura M6, testa ø 2.5mm, economica	ID No.	58
Tipo rilevamento	Riflessione			

CAD

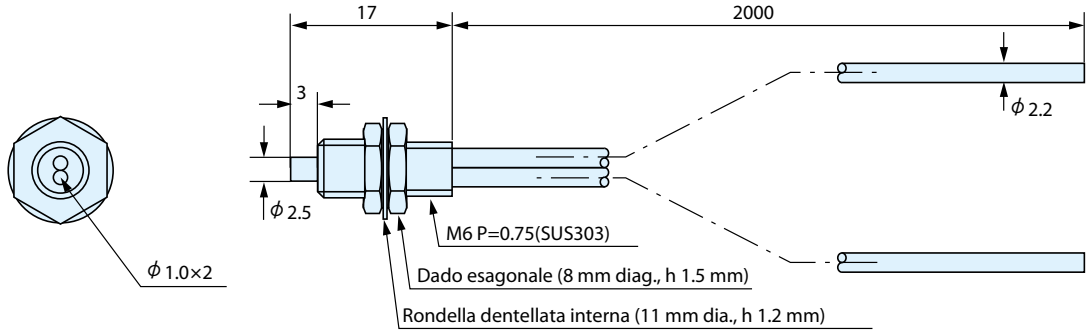

Coppia max. serraggio sul dado = 0.8 Nm.

Modello		FR7BC
Lunghezza fibra (m)		2 (tagliabile)
Temp. ambiente		– 30 ~ + 70 ºC
Materiale	Rivest.	Polietilene
	Interno	Plastica
Diametro	Cavo	2.2
	Interno	1.0
Min. Raggio curvatura		R=30mm
Diametro standard target		200 x 200mm carta bianca (con F70R)
Diametro minimo target		ø0.015 (escluso F71R, F2R)

Distanze di rilevamento per ogni tipo di amplificatore (mm)
Adatta al collegamento serie:

F85R	
Long	390
Standard	240
High speed	80

F85R-F80R F70-F71 F2R

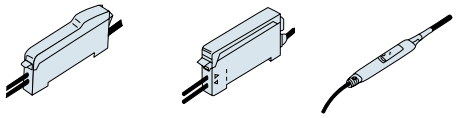

F80R	Lunga distanza	320
	Alta velocità	180
F70R/AR		180
F71R		100
F2R		35

Modello	FR5BC	Filettatura M6, rilevamento a lunga distanza	ID No.	59
Tipo rilevamento	Riflessione			

CAD

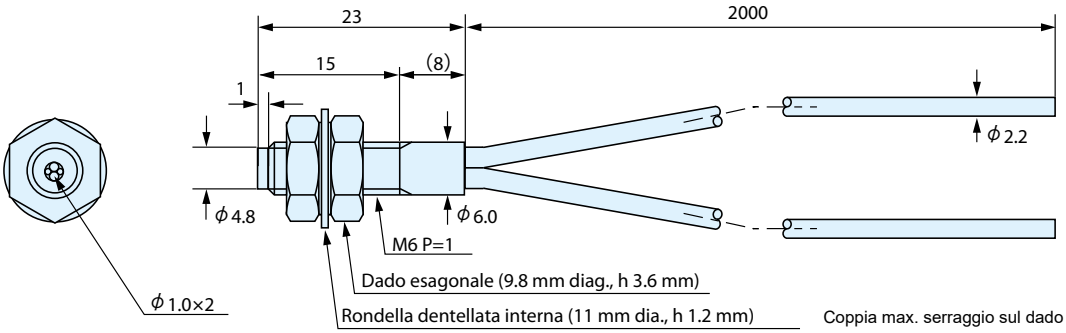

Coppia max. serraggio sul dado = 0.8 Nm.

Modello		FR5BC
Lunghezza fibra (m)		2 (tagliabile)
Temp. ambiente		– 30 ~ + 70 ºC
Materiale	Rivest.	Polietilene
	Interno	Plastica
Diametro	Cavo	2.2
	Interno	1.0
Min. Raggio curvatura		R30
Diametro standard target		200 x 200mm carta bianca (con F70R)
Diametro minimo target		ø0.015 (escluso F71R, F2R)

Distanze di rilevamento per ogni tipo di amplificatore (mm)
Adatta al collegamento serie:

F85R	
Long	390
Standard	240
High speed	80

F85R-F80R F70-F71 F2R

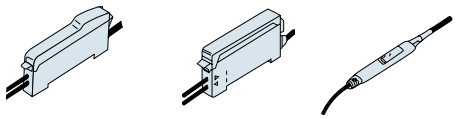

F80R	Lunga distanza	320
	Alta velocità	180
F70R/AR		180
F71R		100
F2R		35

Ed. 06/24 - Tutti i dati sono soggetti a variazione senza preavviso

Fibre ottiche

Modello	FR91Y10	ø 1.5 liscia, min. raggio curvatura 4 mm	ID No.	60
Tipo rilevamento	Riflessione			

CAD

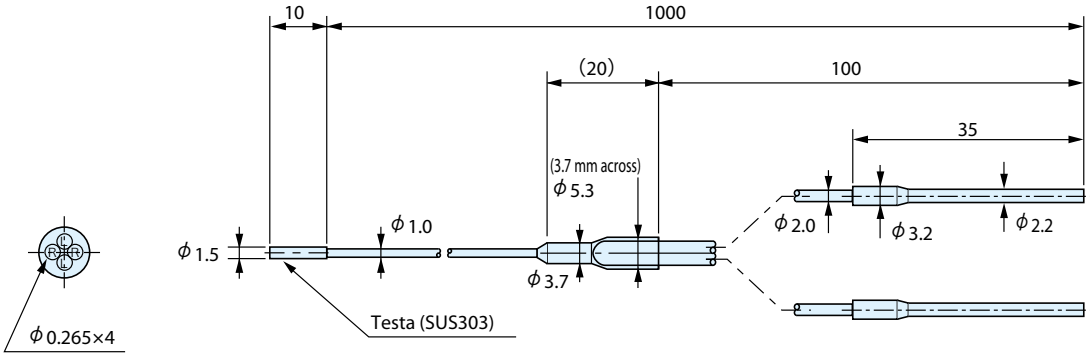

Dettaglio punta fibra

Modello		FR91Y10
Lunghezza fibra (m)		1
Temp. ambiente		– 30 ~ + 70 ºC
Materiale	Rivest.	Polietilene
	Interno	Plastica
Diametro	Cavo	1.0
	Interno	ø0,265 x 4
Min. Raggio curvatura		R=4mm
Diametro standard target		50 x 50mm carta bianca (con F70R)
Diametro minimo target		ø0.015 (escluso F71R)

Distanze di rilevamento per ogni tipo di amplificatore (mm)
Adatta al collegamento serie:

F85R	
Long	50
Standard	30
High speed	10

F85R-F80R F70-F71 F2R

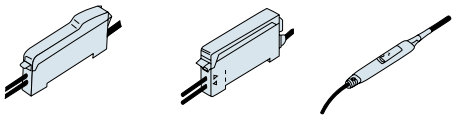

F80R	Lunga distanza	40
	Alta velocità	20
F70R/AR		20
F71R		12
F2R		4

Modello	FR93BC	ø 3 liscia, mini, min. raggio curvatura 4 mm	ID No.	61
Tipo rilevamento	Riflessione			

CAD

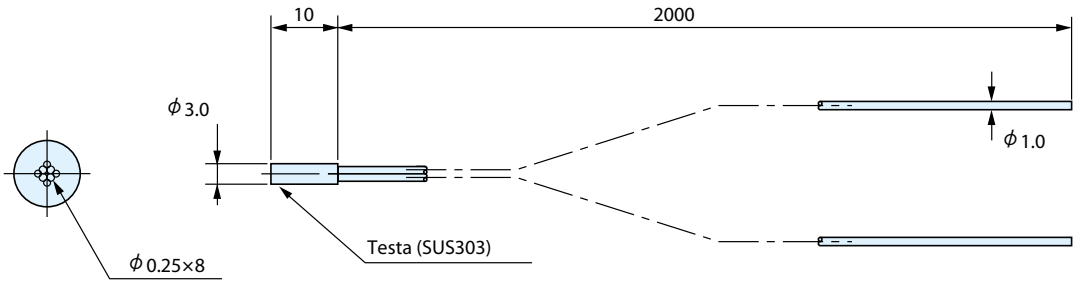

Dettaglio punta fibra

Modello		FR93BC
Lunghezza fibra (m)		2 (tagliabile)
Temp. ambiente		– 30 ~ + 70 ºC
Materiale	Rivest.	Polietilene
	Interno	Plastica
Diametro	Cavo	1.0
	Interno	0.25 x 8
Min. Raggio curvatura		R=4mm
Diametro standard target		50 x 50mm carta bianca (con F70R)
Diametro minimo target		ø0.015 (escluso F71R, F2R)

Distanze di rilevamento per ogni tipo di amplificatore (mm)
Adatta al collegamento serie:

F85R	
Long	80
Standard	50
High speed	15

F85R-F80R F70-F71 F2R

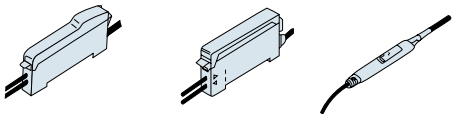

F80R	Lunga distanza	60
	Alta velocità	30
F70R/AR		30
F71R		18
F2R		6

Ed. 06/24 - Tutti i dati sono soggetti a variazione senza preavviso

SENSORMATIC SPECIALIST&SOLUTIONS Sensormatic srl - Via della Beverara 13 - 40131 Bologna - Tel. 051 6353511 - smbox@sensormatic.it - www.sensormatic.it

Modello	FR19YBC	Filettatura M3, mini, min. raggio curvatura 1.0 mm	ID No.	62
Tipo rilevamento	Riflessione			

CAD

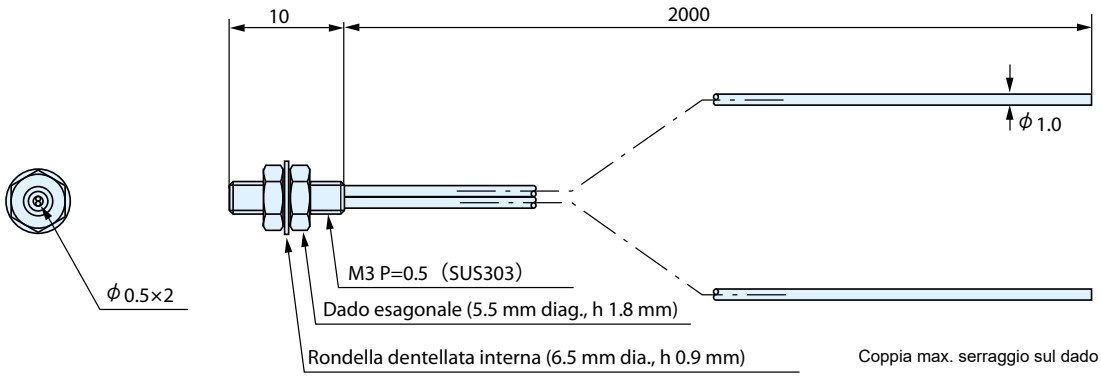

Coppia max. serraggio sul dado = 0.8 Nm.

Modello		FR19YBC
Lunghezza fibra (m)		2 (tagliabile)
Temp. ambiente		– 30 ~ + 70 ºC
Materiale	Rivest.	Polietilene
	Interno	Plastica
Diametro	Cavo	1.0
	Interno	0.5 (multi-fibra)
Min. Raggio curvatura		R=1mm
Diametro standard target		25 x 25mm carta bianca (con F70R)
Diametro minimo target		ø0.015 (escluso F71R, F2R)

Distanze di rilevamento per ogni tipo di amplificatore (mm)
Adatta al collegamento serie:

F85R	
Long	50
Standard	30
High speed	10

F85R-F80R F70-F71 F2R

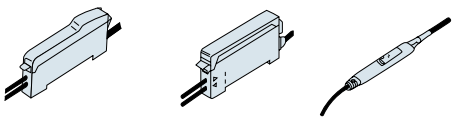

F80R	Lunga distanza	40
	Alta velocità	20
F70R/AR		13
F71R		8
F2R		3

Modello	FR8YBC	Filettatura M3, min. raggio curvatura 4 mm	ID No.	63
Tipo rilevamento	Riflessione			

CAD

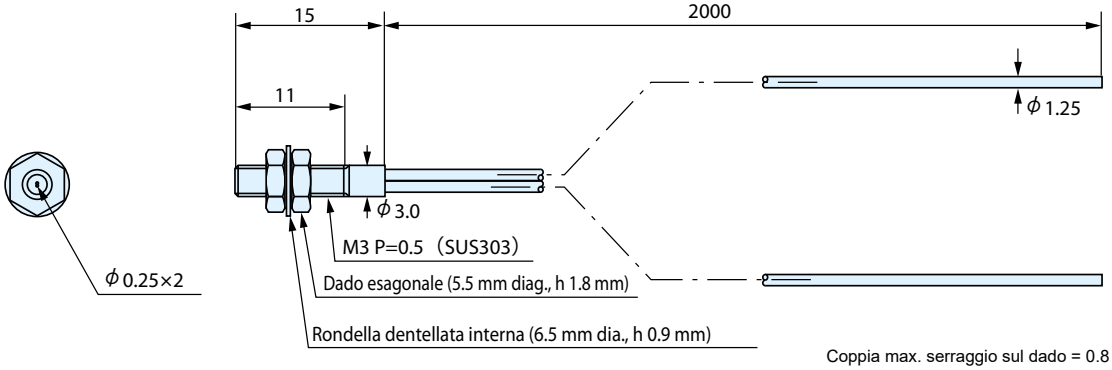

Coppia max. serraggio sul dado = 0.8 Nm.

Modello		FR8YBC
Lunghezza fibra (m)		2 (tagliabile)
Temp. ambiente		– 30 ~ + 70 ºC
Materiale	Rivest.	Polietilene
	Interno	Plastica
Diametro	Cavo	1.25
	Interno	0.25
Min. Raggio curvatura		R=4mm
Diametro standard target		25 x 25mm carta bianca (con F70R)
Diametro minimo target		ø0.015 (escluso F71R, F2R)

Distanze di rilevamento per ogni tipo di amplificatore (mm)
Adatta al collegamento serie:

F85R	
Long	30
Standard	15
High speed	5

F85R-F80R F70-F71 F2R

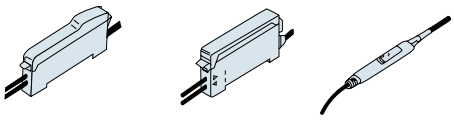

F80R	Lunga distanza	20
	Alta velocità	10
F70R/AR		10
F71R		6
F2R		2

Ed. 06/24 - Tutti i dati sono soggetti a variazione senza preavviso

Fibre ottiche

Modello	FR84YBC	Filettatura M4 min. raggio curvatura 4mm	ID No.	64
Tipo rilevamento	Riflessione			

CAD

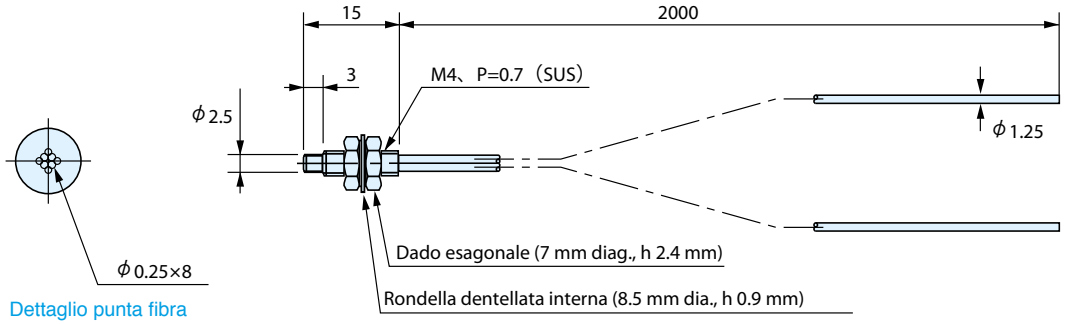

Coppia max. serraggio sul dado = 0.8 Nm.

Modello		FR84YBC
Lunghezza fibra (m)		2 (tagliabile)
Temp. ambiente		– 30 ~ + 70 ºC
Materiale	Rivest.	Polietilene
	Interno	Plastica
Diametro	Cavo	1.25
	Interno	0.25 x 8
Min. Raggio curvatura		R=4mm
Diametro standard target		50 x 50mm carta bianca (con F70R)
Diametro minimo target		ø0.015 (escluso F71R, F2R)

Distanze di rilevamento per ogni tipo di amplificatore (mm)
Adatta al collegamento serie:

F85R	
Long	75
Standard	45
High speed	15

F85R-F80R F70-F71 F2R

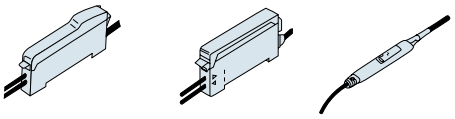

F80R	Lunga distanza	60
	Alta velocità	30
F70R/AR		30
F71R		16
F2R		7

Modello	FR194YBC	Filettatura M4, min. raggio curvatura 1.0 mm	ID No.	65
Tipo rilevamento	Riflessione			

CAD

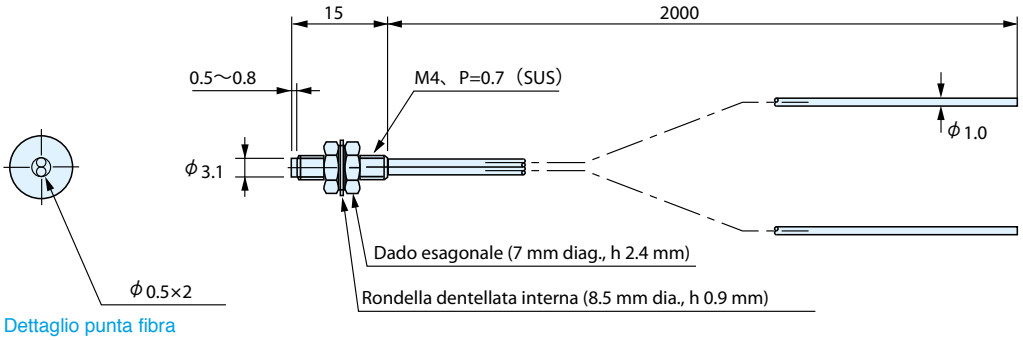

Coppia max. serraggio sul dado = 0.8 Nm.

Modello		FR194YBC
Lunghezza fibra (m)		2 (tagliabile)
Temp. ambiente		– 30 ~ + 70 ºC
Materiale	Rivest.	Polietilene
	Interno	Plastica
Diametro	Cavo	1.0
	Interno	0.5 (multi-fibra)
Min. Raggio curvatura		R=1mm
Diametro standard target		25 x 25mm carta bianca (con F70R)
Diametro minimo target		ø0.015 (escluso F71R, F2R)

Distanze di rilevamento per ogni tipo di amplificatore (mm)
Adatta al collegamento serie:

F85R	
Long	50
Standard	30
High speed	10

F85R-F80R F70-F71 F2R

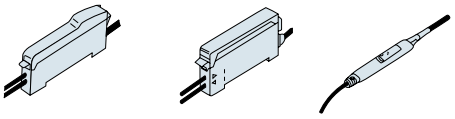

F80R	Lunga distanza	40
	Alta velocità	20
F70R/AR		13
F71R		8
F2R		3

Ed. 06/24 - Tutti i dati sono soggetti a variazione senza preavviso

SENSORMATIC SPECIALIST&SOLUTIONS Sensormatic srl - Via della Beverara 13 - 40131 Bologna - Tel. 051 6353511 - smbox@sensormatic.it - www.sensormatic.it

Fibre ottiche

Modello	FR5YBC	Filettatura M6, min. raggio curvatura 1.0mm	ID No.	66
Tipo rilevamento	Riflessione			

CAD

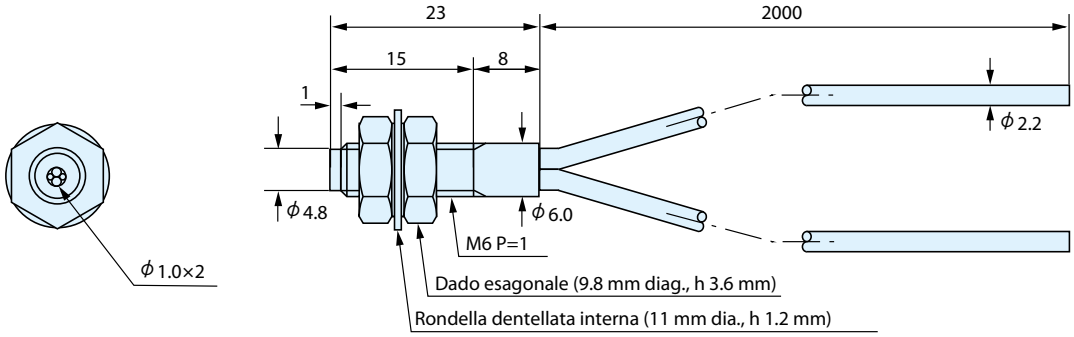

Coppia max. serraggio sul dado = 0.8 Nm.

Modello		FR5YBC
Lunghezza fibra (m)		2 (tagliabile)
Temp. ambiente		– 30 ~ + 70 ºC
Materiale	Rivest.	Polietilene
	Interno	Plastica
Diametro	Cavo	2.2
	Interno	1.0 (multi-fibra)
Min. Raggio curvatura		R=1mm
Diametro standard target		200 x 200mm carta bianca (con F70R)
Diametro minimo target		0.015 (escluso F71R, F2R)

Distanze di rilevamento per ogni tipo di amplificatore (mm)
Adatta al collegamento serie:

F85R	
Long	270
Standard	170
High speed	60

F85R-F80R F70-F71 F2R

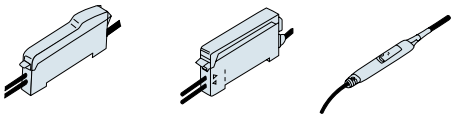

F80R	Lunga distanza	220
	Alta velocità	120
F70R/AR		120
F71R		70
F2R		25

Modello	FR7YBC	Filettatura M6, corta, min. raggio curvatura 1.0 mm	ID No.	67
Tipo rilevamento	Riflessione			

CAD

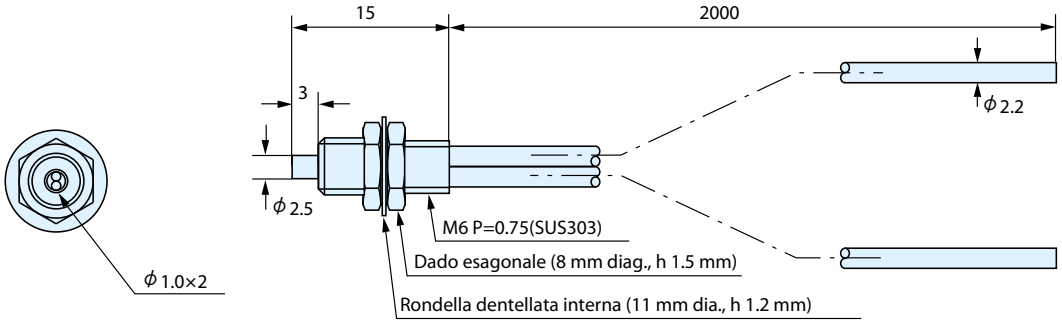

Coppia max. serraggio sul dado = 0.8 Nm.

Modello		FR7YBC
Lunghezza fibra (m)		2 (tagliabile)
Temp. ambiente		– 30 ~ + 70 ºC
Materiale	Rivest.	Polietilene
	Interno	Plastica
Diametro	Cavo	2.2
	Interno	1.0 (multi-fibra)
Min. Raggio curvatura		R=1mm
Diametro standard target		200 x 200mm carta bianca (con F70R)
Diametro minimo target		ø0.015 (escluso F71R, F2R)

Distanze di rilevamento per ogni tipo di amplificatore (mm)
Adatta al collegamento serie:

F85R	
Long	270
Standard	170
High speed	60

F85R-F80R F70-F71 F2R

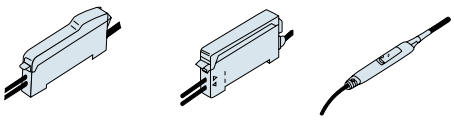

F80R	Lunga distanza	220
	Alta velocità	120
F70R/AR		120
F71R		70
F2R		25

Ed. 06/24 - Tutti i dati sono soggetti a variazione senza preavviso

Fibre ottiche

Modello	GXK SERIE	Min. Raggio curvatura 3.5 mm, fibra in vetro, dimensioni ridotte	ID No.	68
Tipo rilevamento	Riflessione			

CAD

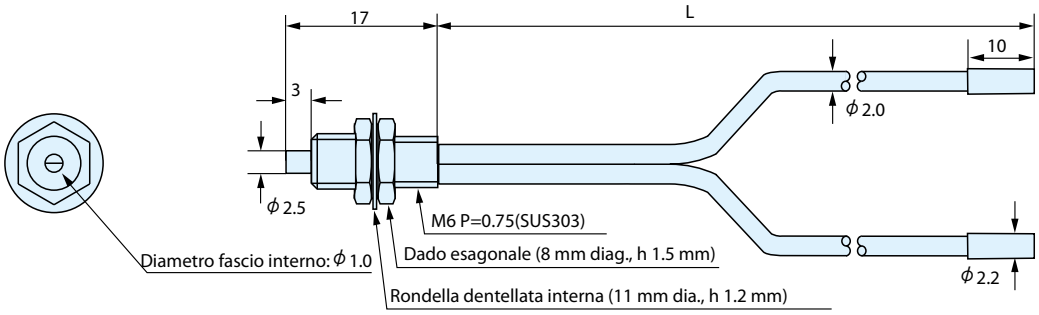

Coppia max. serraggio sul dado = 0.8 Nm.

Modello		GXK9605	GXK9610
Lunghezza fibra (m)		0.5	1
Temp. ambiente		– 30 ~ + 70 ºC	
Materiale	Rivest.	Cloruro di vinile	
	Interno	Vetro	
Diametro	Cavo	2.0	
	Interno	1.0 mm	
Min. Raggio curvatura		R=3.5mm	
Diametro standard target		25 x 25mm carta bianca	
Diametro minimo target		ø0.02	

Adatta al collegamento

SERIE F2R

Distanze di rilevamento per ogni tipo di amplificatore (mm)

F2R	20

Modello	FXN84BC	Fascio stretto coassiale 1 fibra di trasmissione e 9 riceventi	ID No.	69
Tipo rilevamento	Riflessione coassiale			

CAD

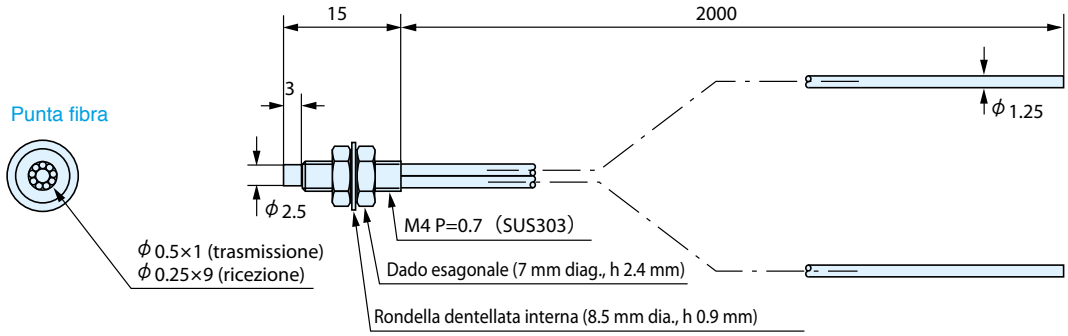

Coppia max. serraggio sul dado = 0.8 Nm.

Modello		FXN84BC
Lunghezza fibra (m)		2 (tagliabile)
Temp. ambiente		– 30 ~ + 70 ºC
Materiale	Rivest.	Polietilene
	Interno	Plastica
Diametro	Cavo	1.25
	Interno	Trasm.: ø0.5 x 1 / Ricev.: ø0.25 x 9
Min. Raggio curvatura		R=15mm
Diametro standard target		25 x 25mm carta bianca (con F70R)
Diametro minimo target		ø0.015 (escluso F71R, F2R)

Distanze di rilevamento per ogni tipo di amplificatore (mm)
Adatta al collegamento serie:

F85R	
Long	50
Standard	30
High speed	10

F85R-F80R

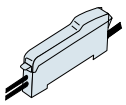

F70-F71

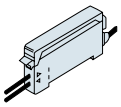

F2R

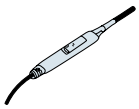

F80R	Lunga distanza	40
	Alta velocità	22
F70R/AR		22
F71R		13
F2R		5

Ed. 06/24 - Tutti i dati sono soggetti a variazione senza preavviso

SENSORMATIC SPECIALIST&SOLUTIONS Sensormatic srl - Via della Beverara 13 - 40131 Bologna - Tel. 051 6353511 - smbox@sensormatic.it - www.sensormatic.it

Fibre ottiche

Modello	FXN841BC	Fascio stretto, spot ø 1.5 a 5 mm	ID No.	70
Tipo rilevamento	Riflessione coassiale			

CAD

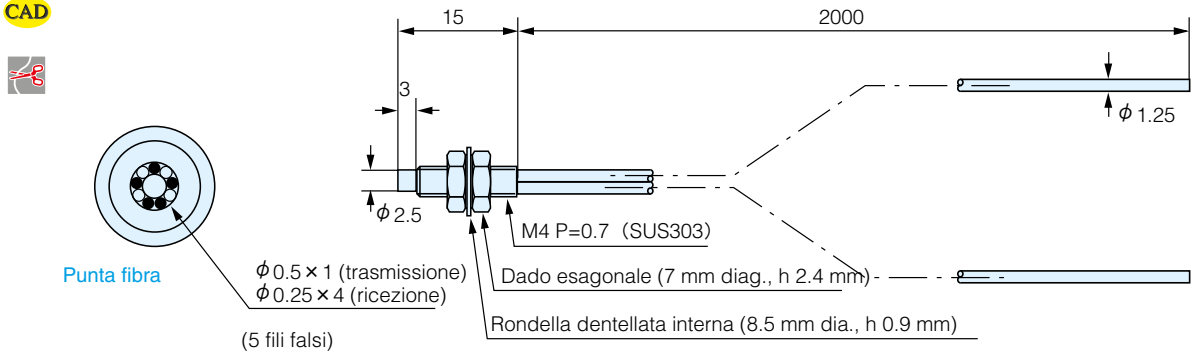

Coppia max. serraggio sul dado = 0.8 Nm.

Modello		FXN841BC
Lunghezza fibra (m)		2 (tagliabile)
Temp. ambiente		– 30 ~ + 70 ºC
Materiale	Rivest.	Polietilene
	Interno	Plastica
Diametro	Cavo	1.25
	Interno	Trasm.: ø0.5 x 1 / Ricev.: ø0.25 x 4
Min. Raggio curvatura		R=15mm
Diametro standard target		25 x 25mm carta bianca (con F70R)
Diametro minimo target		ø0.015 (escluso F71R, F2R)

Distanze di rilevamento per ogni tipo di amplificatore (mm)
Adatta al collegamento serie:

F85R	
Long	20
Standard	10
High speed	5

F85R-F80R

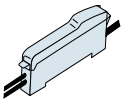

F70-F71

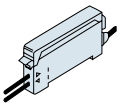

F80R	Lunga distanza	12
	Alta velocità	6
F70R/AR		5.5
F71R		3

Modello	FR707BC	Fascio stretto, angolo di apertura 10°	ID No.	71
Tipo rilevamento	Riflessione			

CAD

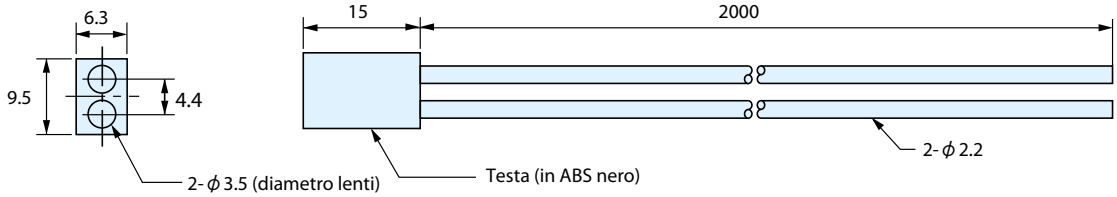

Modello		FR707BC
Lunghezza fibra (m)		2 (tagliabile)
Temp. ambiente		– 30 ~ + 70 ºC
Materiale	Rivest.	Polietilene
	Interno	Plastica
Diametro	Cavo	2.2
	Interno	1.0
Min. Raggio curvatura		R=30mm
Diametro standard target		200 x 200mm carta bianca (con F70R)
Diametro minimo target		ø0.3 (escluso F71R, F2R)

Distanze di rilevamento per ogni tipo di amplificatore (mm)
Adatta al collegamento serie:

F85R	
Long	30~270
Standard	30~270
High speed	30~150

F85R-F80R

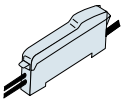

F70-F71

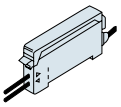

F80R	Lunga distanza	30~270
	Alta velocità	30~150
F70R/AR		30~150
F71R		30~110

Ed. 06/24 - Tutti i dati sono soggetti a variazione senza preavviso

Fibre ottiche

Modello	FRS83BC	Testa a stilo ø 1.3, fibra ø1.25	ID No.	72
Tipo rilevamento	Riflessione			

CAD

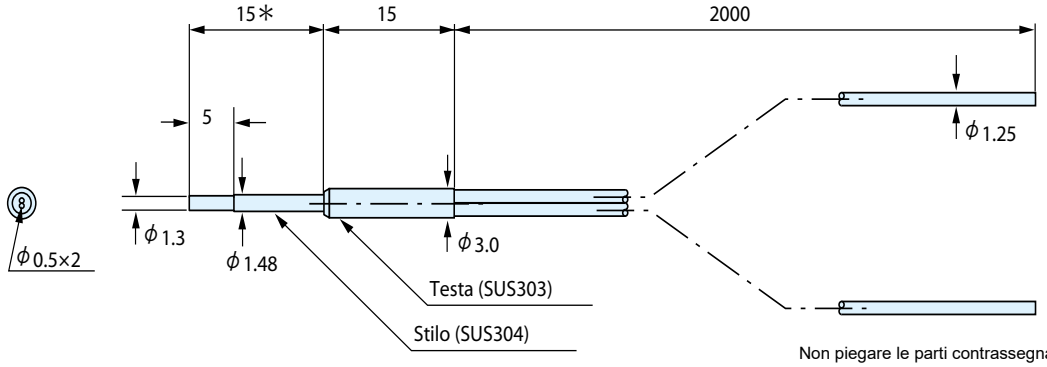

Non piegare le parti contrassegnate con *.

Modello		FRS83BC
Lunghezza fibra (m)		2 (tagliabile)
Temp. ambiente		– 30 ~ + 70 ºC
Materiale	Rivest.	Polietilene
	Interno	Plastica
Diametro	Cavo	1.25
	Interno	0.5
Min. Raggio curvatura		R=15mm
Diametro standard target		50 x 50mm carta bianca (con F70R)
Diametro minimo target		ø0.015 (escluso F71R, F2R)

Distanze di rilevamento per ogni tipo di amplificatore (mm)
Adatta al collegamento serie:

F85R	
Long	110
Standard	70
High speed	25

F85R-F80R F70-F71 F2R

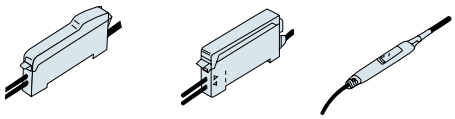

F80R	Lunga distanza	90
	Alta velocità	50
F70R/AR		50
F71R		30
F2R		9

Modello	FRS801BC	ø 4 liscia in acciaio inox (SUS), lunga 22 mm	ID No.	73
Tipo rilevamento	Riflessione			

CAD

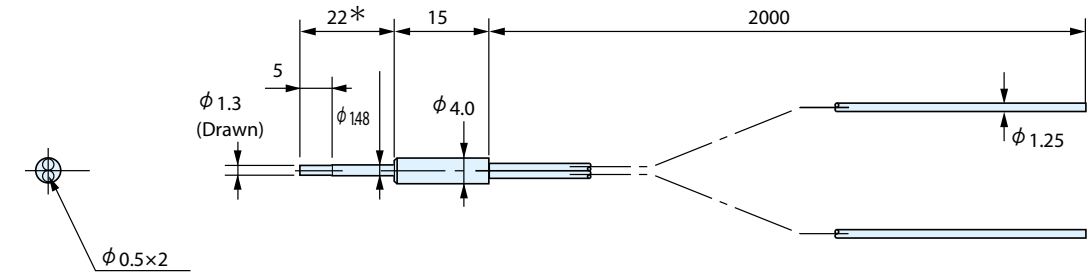

Dettaglio punta

Non piegare le parti contrassegnate con *.

Modello		FRS801BC
Lunghezza fibra (m)		2 (tagliabile)
Temp. ambiente		– 30 ~ + 70 ºC
Materiale	Rivest.	Polietilene
	Interno	Plastica
Diametro	Cavo	1.25
	Interno	0.5
Min. Raggio curvatura		R=15mm
Diametro standard target		50 x 50mm carta bianca (con F70R)
Diametro minimo target		ø0.015 (escluso F71R, F2R)

Distanze di rilevamento per ogni tipo di amplificatore (mm)
Adatta al collegamento serie:

F85R	
Long	110
Standard	70
High speed	25

F85R-F80R F70-F71 F2R

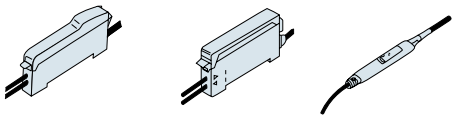

F80R	Lunga distanza	90
	Alta velocità	50
F70R/AR		50
F71R		30
F2R		9

Ed. 06/24 - Tutti i dati sono soggetti a variazione senza preavviso

SENSORMATIC SPECIALIST&SOLUTIONS Sensormatic srl - Via della Beverara 13 - 40131 Bologna - Tel. 051 6353511 - smbox@sensormatic.it - www.sensormatic.it

Modello	FRS806BC	Testa a stilo in acciaio inox (SUS) lunga 40 mm, filettatura M3	ID No.	74
Tipo rilevamento	Riflessione			

CAD

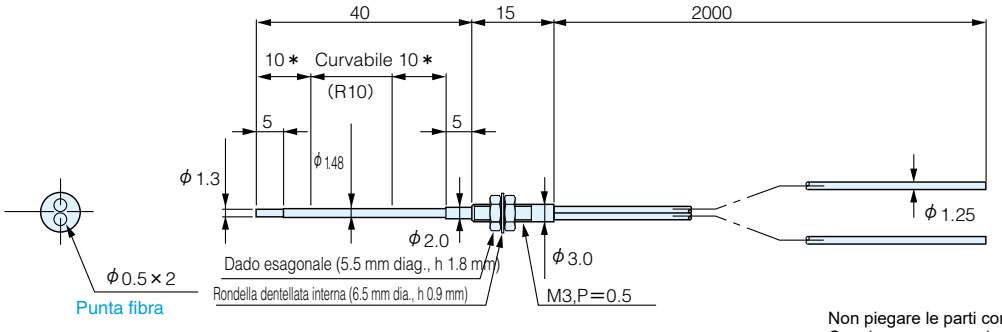

Non piegare le parti contrassegnate con *.
Coppia max. serraggio sul dado = 0.8 Nm.

Modello		FRS806BC
Lunghezza fibra (m)		2 (tagliabile)
Temp. ambiente		– 30 ~ + 70 ºC
Materiale	Rivest.	Polietilene
	Interno	Plastica
Diametro	Cavo	1.25
	Interno	0.5
Min. Raggio curvatura		Parte in SUS:R=10mm/ Fibra ottica:R=15mm
Diametro standard target		50 x 50mm carta bianca (con F70R)
Diametro minimo target		ø0.015 (escluso F71R, F2R)

Distanze di rilevamento per ogni tipo di amplificatore (mm)
Adatta al collegamento serie:

F85R	
Long	110
Standard	70
High speed	25

F85R-F80R F70-F71 F2R

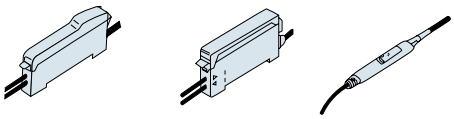

F80R	Lunga distanza	90
	Alta velocità	50
F70R/AR		50
F71R		30
F2R		9

Modello	FRS8BC	Testa a stilo in acciaio inox (SUS), lunga 70 mm, filettatura M3, fibra ottica ø 1.25	ID No.	75
Tipo rilevamento	Riflessione			

CAD

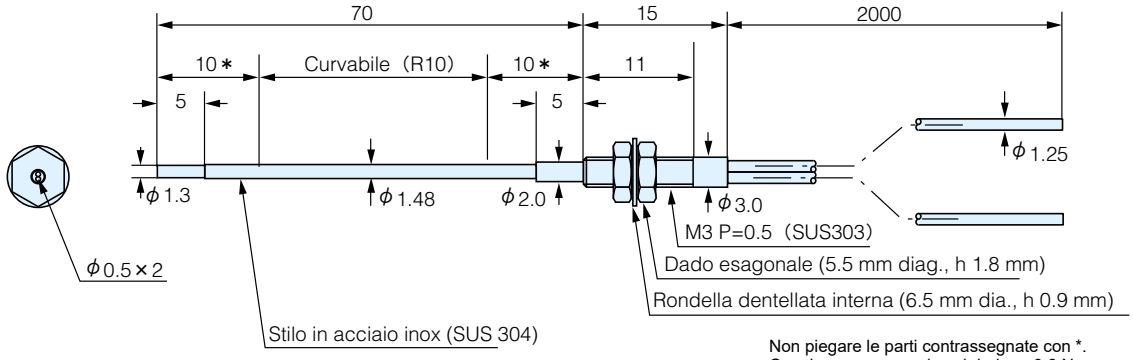

Non piegare le parti contrassegnate con *.
Coppia max. serraggio sul dado = 0.8 Nm.

Modello		FRS8BC
Lunghezza fibra (m)		2 (tagliabile)
Temp. ambiente		– 30 ~ + 70 ºC
Materiale	Rivest.	Polietilene
	Interno	Plastica
Diametro	Cavo	1.25
	Interno	0.5
Min. Raggio curvatura		Parte in SUS:R=10mm/ Fibra ottica:R=15mm
Diametro standard target		50 x 50mm carta bianca (con F70R)
Diametro minimo target		ø0.015 (escluso F71R, F2R)

Distanze di rilevamento per ogni tipo di amplificatore (mm)
Adatta al collegamento serie:

F85R	
Long	110
Standard	70
High speed	25

F85R-F80R F70-F71 F2R

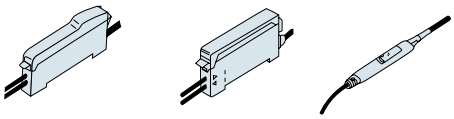

F80R	Lunga distanza	90
	Alta velocità	50
F70R/AR		50
F71R		30
F2R		9

Ed. 06/24 - Tutti i dati sono soggetti a variazione senza preavviso

Fibre ottiche

Modello	SERIE FRS2003J	Testa a stilo ø 9 in acciaio inox (SUS), lunga 35 mm, filettatura M4	ID No.	76
Tipo rilevamento	Riflessione			

CAD

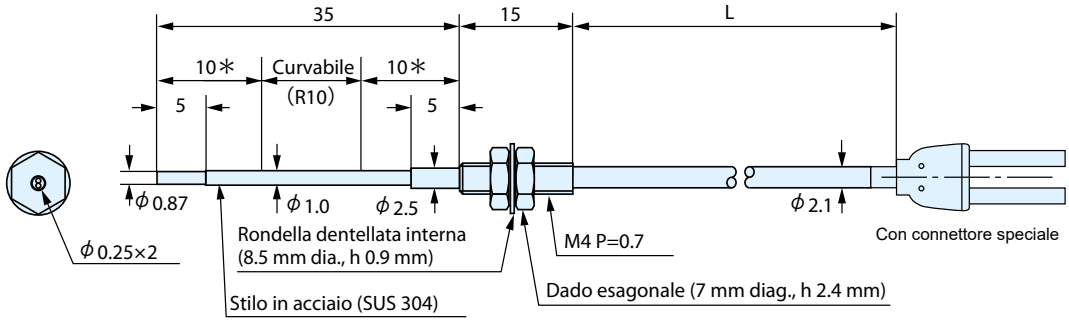

Non piegare le parti contrassegnate con *.
Coppia max. serraggio sul dado = 0.8 Nm.

Modello		FRS2053J	FRS2103J
Lunghezza fibra (m)		0.5	1
Temp. ambiente		– 30 ~ + 70 ºC	
Materiale	Rivest.	Polietilene	
	Interno	Plastica	
Diametro	Cavo	2.1	
	Interno	0.25	
Min. Raggio curvatura		Parte in SUS:R=10mm/ Fibra ottica:R=15mm	
Diametro standard target		25 x 25mm carta bianca (con F70R)	
Diametro minimo target		ø0.015	

Distanze di rilevamento per ogni tipo di amplificatore (mm)
Adatta al collegamento serie:

F85R	
Long	30
Standard	15
High speed	5

F85R-F80R

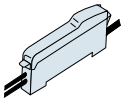

F70-F71

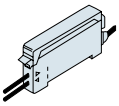

F80R	Lunga distanza	23
	Alta velocità	13
F70R/AR		13
F71R		7

Modello	FRS84BC	Testa a stilo in acciaio inox (SUS) lunga 70 mm, filettatura M4	ID No.	77
Tipo rilevamento	Riflessione			

CAD

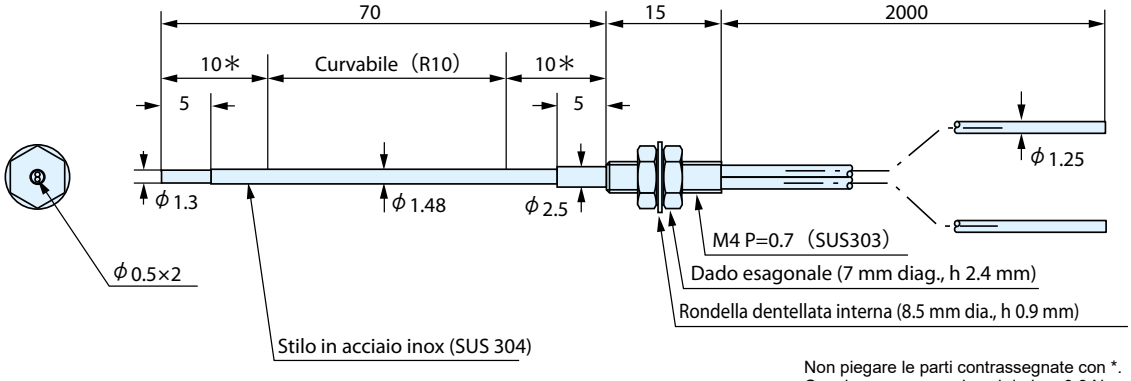

Non piegare le parti contrassegnate con *.
Coppia max. serraggio sul dado = 0.8 Nm.

Modello		FRS84BC
Lunghezza fibra (m)		2 (tagliabile)
Temp. ambiente		– 30 ~ + 70 ºC
Materiale	Rivest.	Polietilene
	Interno	Plastica
Diametro	Cavo	1.25
	Interno	0.5
Min. Raggio curvatura		Parte in SUS:R=10mm / Fibra ottica:R=15mm
Diametro standard target		50 x 50mm carta bianca (con F70R)
Diametro minimo target		ø0.015 (escluso F71R, F2R)

Distanze di rilevamento per ogni tipo di amplificatore (mm)
Adatta al collegamento serie:

F85R	
Long	110
Standard	70
High speed	25

F85R-F80R

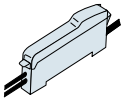

F70-F71

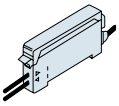

F2R

F80R	Lunga distanza	90
	Alta velocità	50
F70R/AR		50
F71R		30
F2R		9

Ed. 06/24 - Tutti i dati sono soggetti a variazione senza preavviso

SENSORMATIC SPECIALIST&SOLUTIONS Sensormatic srl - Via della Beverara 13 - 40131 Bologna - Tel. 051 6353511 - smbox@sensormatic.it - www.sensormatic.it

Modello	SERIE FRS200J	Testa a stilo ø 0.87 in acciaio inox (SUS), lunga 70 mm, filettatura M4	ID No.	78
Tipo rilevamento	Riflessione			

CAD

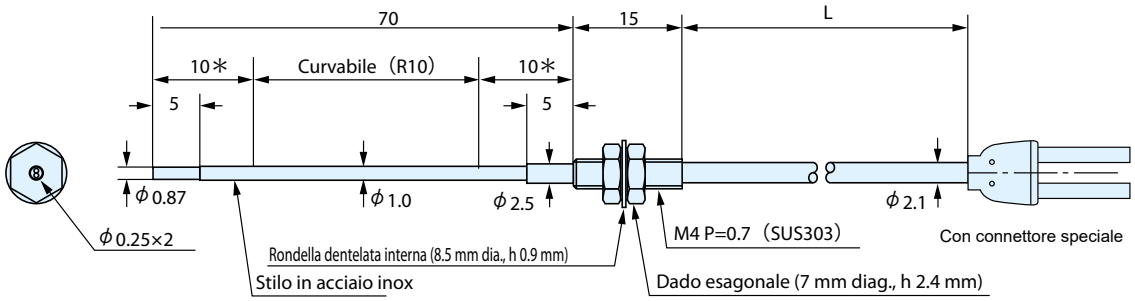

Non piegare le parti contrassegnate con *.
Coppia max. serraggio sul dado = 0.8 Nm.

Modello		FRS205J	FRS210J
Lunghezza fibra (m)		0.5	1
Temp. ambiente		– 30 ~ + 70 ºC	
Materiale	Rivest.	Polietilene	
	Interno	Plastica	
Diametro	Cavo	2.1	
	Interno	0.25	
Min. Raggio curvatura		Parte in SUS:R=10mm/ Fibra ottica:R=15mm	
Diametro standard target		25 x 25mm carta bianca (con F70R)	
Diametro minimo target		ø0.015	

Distanze di rilevamento per ogni tipo di amplificatore (mm)
Adatta al collegamento serie:

F85R	
Long	30
Standard	15
High speed	5

F85R-F80R

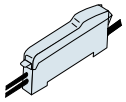

F70-F71

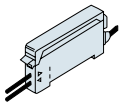

F80R	Lunga distanza	23
	Alta velocità	13
F70R/AR		13
F71R		7

Modello	FRS53BC	Testa a stilo in acciaio inox (SUS), lunga 35 mm, filettatura M6	ID No.	79
Tipo rilevamento	Riflessione			

CAD

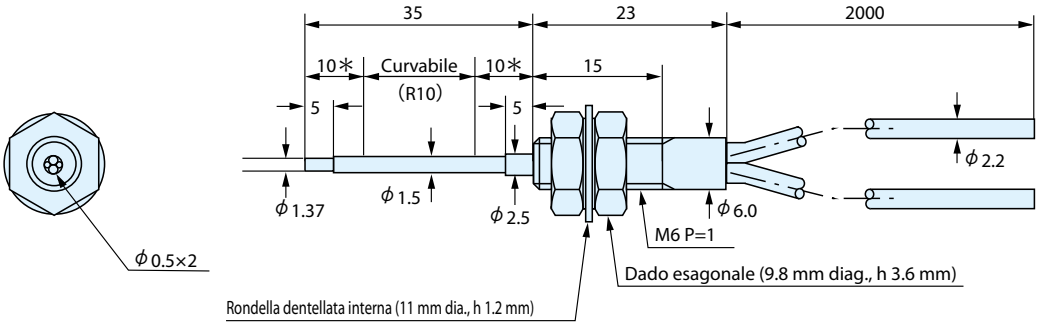

Non piegare le parti contrassegnate con *.
Coppia max. serraggio sul dado = 0.8 Nm.

Modello		FRS53BC
Lunghezza fibra (m)		2 (tagliabile)
Temp. ambiente		– 30 ~ + 70 ºC
Materiale	Rivest.	Polietilene
	Interno	Plastica
Diametro	Cavo	2.2
	Interno	0.5
Min. Raggio curvatura		Parte in SUS:R=10mm/ Fibra ottica:R=15mm
Diametro standard target		50 x 50mm carta bianca (con F70R)
Diametro minimo target		ø0.015 (escluso F71R, F2R)

Distanze di rilevamento per ogni tipo di amplificatore (mm)
Adatta al collegamento serie:

F85R	
Long	110
Standard	70
High speed	25

F85R-F80R

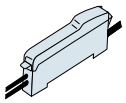

F70-F71

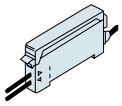

F2R

F80R	Lunga distanza	90
	Alta velocità	50
F70R/AR		50
F71R		30
F2R		9

Ed. 06/24 - Tutti i dati sono soggetti a variazione senza preavviso

Fibre ottiche

Modello	FRS105BC	Testa a stilo in acciaio inox (SUS), lunga 40 mm, filettatura M6	ID No.	80
Tipo rilevamento	Riflessione			

CAD

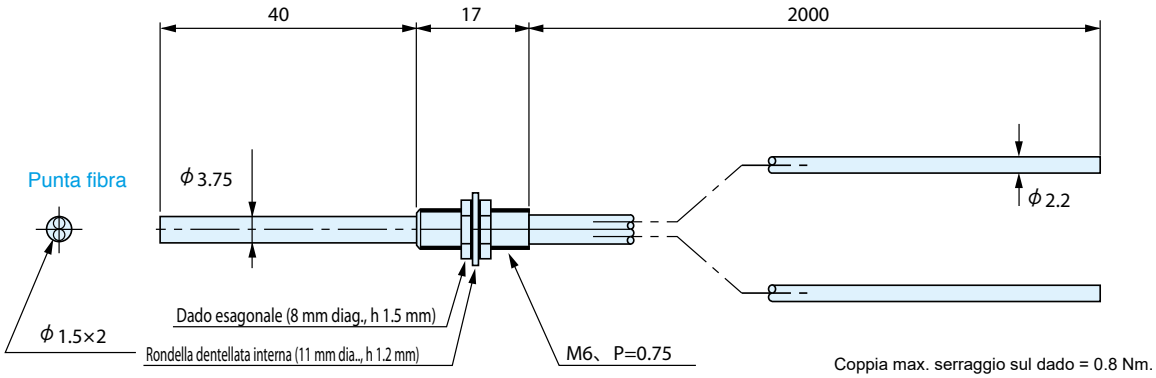

Coppia max. serraggio sul dado = 0.8 Nm.

Modello		FRS105BC
Lunghezza fibra (m)		2 (tagliabile)
Temp. ambiente		– 30 ~ + 70 ºC
Materiale	Rivest.	Polietilene
	Interno	Plastica
Diametro	Cavo	2.2
	Interno	1.5
Min. Raggio curvatura		R=45mm
Diametro standard target		400 x 400mm carta bianca(con F70R)
Diametro minimo target		ø0.015 (escluso F71R, F2R)

Distanze di rilevamento per ogni tipo di amplificatore (mm)
Adatta al collegamento serie:

F85R	
Long	700
Standard	420
High speed	140

F85R-F80R F70-F71 F2R

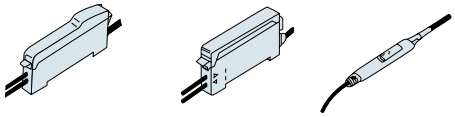

F80R	Lunga distanza	570
	Alta velocità	320
F70R/AR		320
F71R		190
F2R		50

Modello	FRS5BC	Testa a stilo in acciaio inox (SUS) lunga 70 mm, filettatura M6	ID No.	81
Tipo rilevamento	Riflessione			

CAD

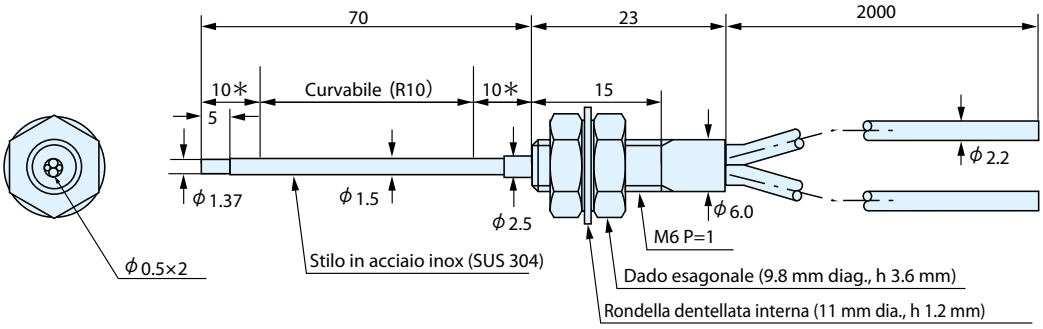

Non piegare le parti contrassegnate con *.
Coppia max. serraggio sul dado = 0.8 Nm.

Modello		FRS5BC
Lunghezza fibra (m)		2 (tagliabile)
Temp. ambiente		– 30 ~ + 70 ºC
Materiale	Rivest.	Polietilene
	Interno	Plastica
Diametro	Cavo	2.2
	Interno	0.5
Min. Raggio curvatura		Parte in SUS:R=10mm / Fibra ottica:R=15mm
Diametro standard target		50 x 50mm carta bianca (con F70R)
Diametro minimo target		ø0.015 (escluso F71R, F2R)

Distanze di rilevamento per ogni tipo di amplificatore (mm)
Adatta al collegamento serie:

F85R	
Long	110
Standard	70
High speed	25

F85R-F80R F70-F71 F2R

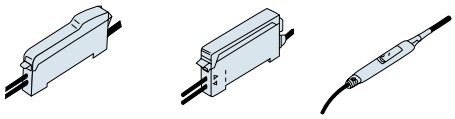

F80R	Lunga distanza	90
	Alta velocità	50
F70R/AR		50
F71R		30
F2R		9

Ed. 06/24 - Tutti i dati sono soggetti a variazione senza preavviso

SENSORMATIC SPECIALIST&SOLUTIONS Sensormatic srl - Via della Beverara 13 - 40131 Bologna - Tel. 051 6353511 - smbox@sensormatic.it - www.sensormatic.it

Modello	FRSV83BC	Testa in acciaio inox (SUS), lunga 20 mm, lettura laterale, testa ø 1.48, custodia liscia ø 3	ID No.	82
Tipo rilevamento	Riflessione			

CAD

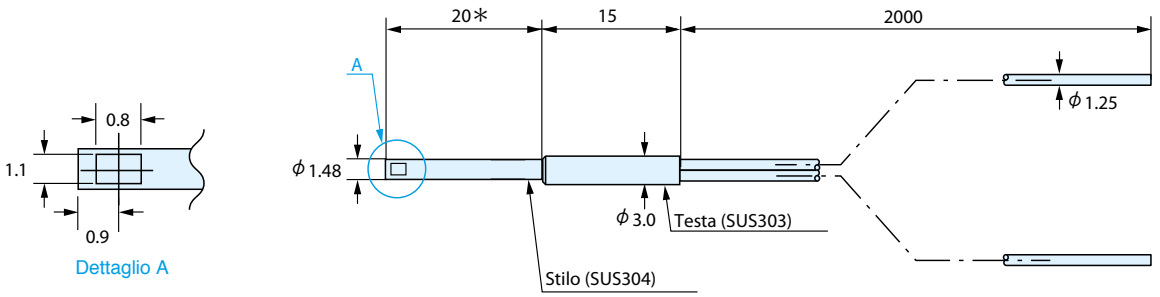

Non piegare le parti contrassegnate con *.

Modello		FRSV83BC
Lunghezza fibra (m)		2 (tagliabile)
Temp. ambiente		– 30 ~ + 70 ºC
Materiale	Rivest.	Polietilene
	Interno	Plastica
Diametro	Cavo	1.25
	Interno	0.5
Min. Raggio curvatura		R=15mm
Diametro standard target		25 x 25mm carta bianca (con F70R)
Diametro minimo target		ø0.015 (escluso F71R, F2R)

Distanze di rilevamento per ogni tipo di amplificatore (mm)
Adatta al collegamento serie:

F85R	
Long	50
Standard	30
High speed	10

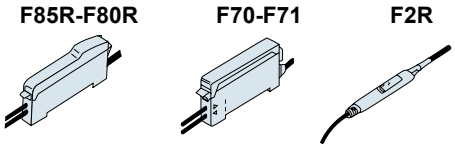

F80R	Lunga distanza	40
	Alta velocità	20
F70R/AR		20
F71R		12
F2R		4

Modello	FRSV55BC	Testa a stilo ø 2.1 in acciaio inox (SUS), lunga 70 mm, custodia liscia ø 5	ID No.	83
Tipo rilevamento	Riflessione			

CAD

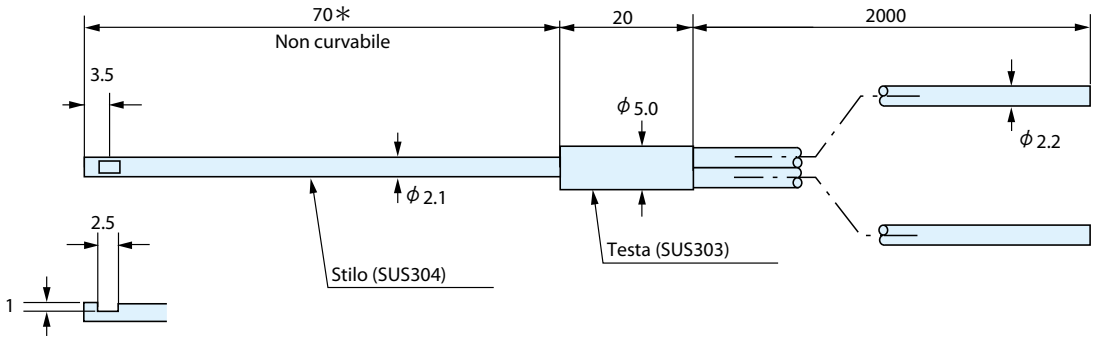

Non piegare le parti contrassegnate con *.

Modello		FRSV55BC
Lunghezza fibra (m)		2 (tagliabile)
Temp. ambiente		– 30 ~ + 70 ºC
Materiale	Rivest.	Polietilene
	Interno	Plastica
Diametro	Cavo	2.2
	Interno	0.75
Min. Raggio curvatura		R=30mm
Diametro standard target		50 x 50mm carta bianca (con F70R)
Diametro minimo target		ø0.015 (escluso F71R, F2R)

Distanze di rilevamento per ogni tipo di amplificatore (mm)
Adatta al collegamento serie:

F85R	
Long	100
Standard	60
High speed	20

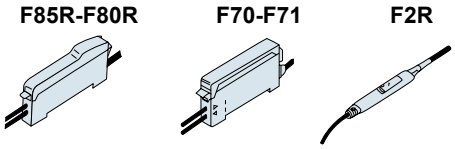

F80R	Lunga distanza	90
	Alta velocità	50
F70R/AR		50
F71R		30
F2R		10

Ed. 06/24 - Tutti i dati sono soggetti a variazione senza preavviso

Fibre ottiche

Modello	FRSV8BC	Testa a stilo ø 1.48 in acciaio inox (SUS), lunga 20 mm, lettura laterale, filettatura M3	ID No.	84
Tipo rilevamento	Riflessione			

CAD

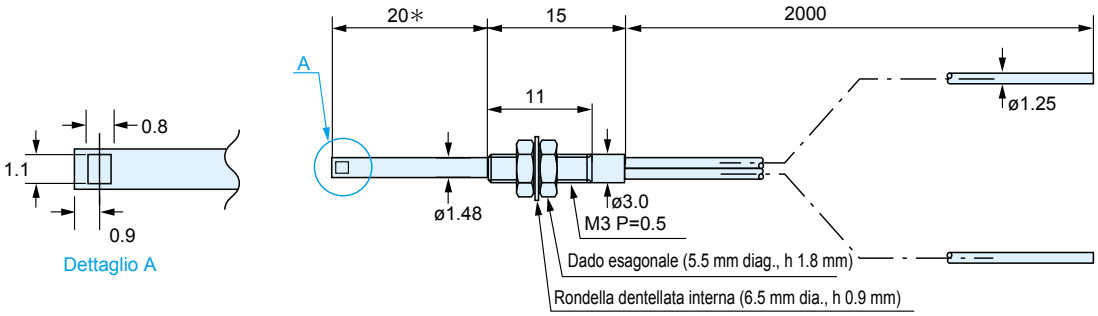

Non piegare le parti contrassegnate con *.
Coppia max. serraggio sul dado = 0.8 Nm.

Modello		FRSV8BC
Lunghezza fibra (m)		2 (tagliabile)
Temp. ambiente		– 30 ~ + 70 ºC
Materiale	Rivest.	Polietilene
	Interno	Plastica
Diametro	Cavo	1.25
	Interno	0.5
Min. Raggio curvatura		R=15mm
Diametro standard target		25 x 25mm carta bianca (con F70R)
Diametro minimo target		ø0.015 (escluso F71R, F2R)

Distanze di rilevamento per ogni tipo di amplificatore (mm)
Adatta al collegamento serie:

F85R	
Long	50
Standard	30
High speed	10

F85R-F80R F70-F71 F2R

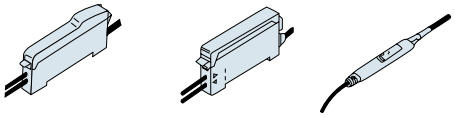

F80R	Lunga distanza	40
	Alta velocità	20
F70R/AR		19
F71R		10
F2R		4

Modello	FRSV84BC	Testa a stilo in acciaio inox (SUS), lunga 70 mm, filettatura M4	ID No.	85
Tipo rilevamento	Riflessione			

CAD

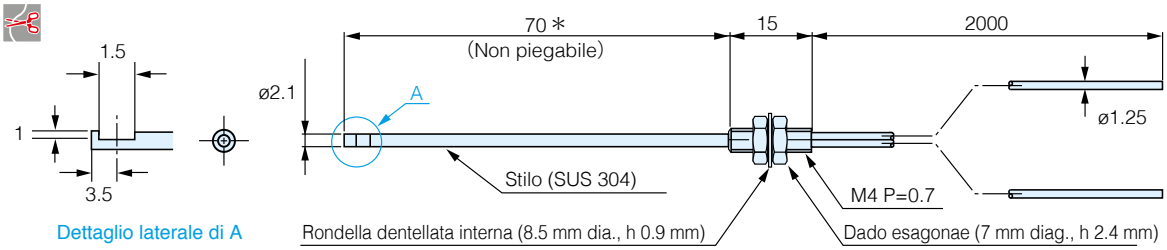

Non piegare le parti contrassegnate con *.
Coppia max. serraggio sul dado = 0.8 Nm.

Modello		FRSV84BC
Lunghezza fibra (m)		2 (tagliabile)
Temp. ambiente		– 30 ~ + 70 ºC
Materiale	Rivest.	Polietilene
	Interno	Plastica
Diametro	Cavo	1.25
	Interno	0.75
Min. Raggio curvatura		R=20mm
Diametro standard target		50 x 50mm carta bianca (con F70R)
Diametro minimo target		ø0.015 (escluso F71R, F2R)

Distanze di rilevamento per ogni tipo di amplificatore (mm)
Adatta al collegamento serie:

F85R	
Long	100
Standard	60
High speed	20

F85R-F80R F70-F71 F2R

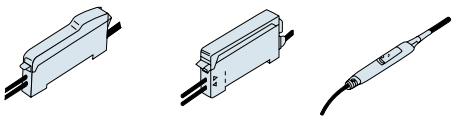

F80R	Lunga distanza	90
	Alta velocità	50
F70R/AR		50
F71R		30
F2R		10

Ed. 06/24 - Tutti i dati sono soggetti a variazione senza preavviso

SENSORMATIC SPECIALIST&SOLUTIONS Sensormatic srl - Via della Beverara 13 - 40131 Bologna - Tel. 051 6353511 - smbox@sensormatic.it - www.sensormatic.it

Fibre ottiche

Modello	FRSV5BC	Testa a stilo ø 2.1 in acciaio inox (SUS), lunga 65 mm , filettatura M6	ID No.	86
Tipo rilevamento	Riflessione			

CAD

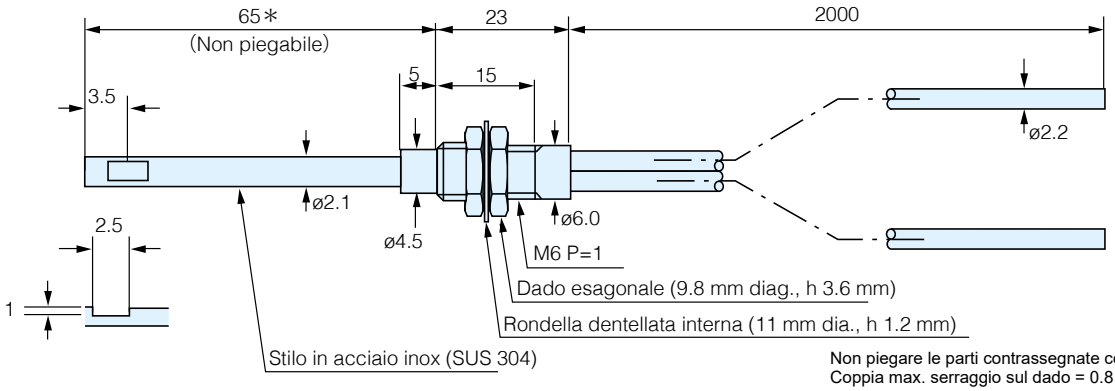

Non piegare le parti contrassegnate con *.
Coppia max. serraggio sul dado = 0.8 Nm.

Modello		FRSV5BC
Lunghezza fibra (m)		2 (tagliabile)
Temp. ambiente		– 30 ~ + 70 ºC
Materiale	Rivest.	Polietilene
	Interno	Plastica
Diametro	Cavo	2.2
	Interno	0.75
Min. Raggio curvatura		R=30mm
Diametro standard target		50 x 50mm carta bianca (con F70R)
Diametro minimo target		ø0.015 (escluso F71R, F2R)

Distanze di rilevamento per ogni tipo di amplificatore (mm)
Adatta al collegamento serie:

F85R	
Long	100
Standard	60
High speed	20

F85R-F80R F70-F71 F2R

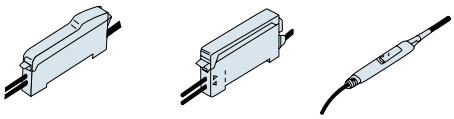

F80R	Lunga distanza	90
	Alta velocità	50
F70R/AR		50
F71R		30
F2R		10

Modello	FX83BC	Coassiale con 1 fibra di trasmissione e 4 riceventi, custodia liscia ø 3	ID No.	87
Tipo rilevamento	Riflessione coassiale			

CAD

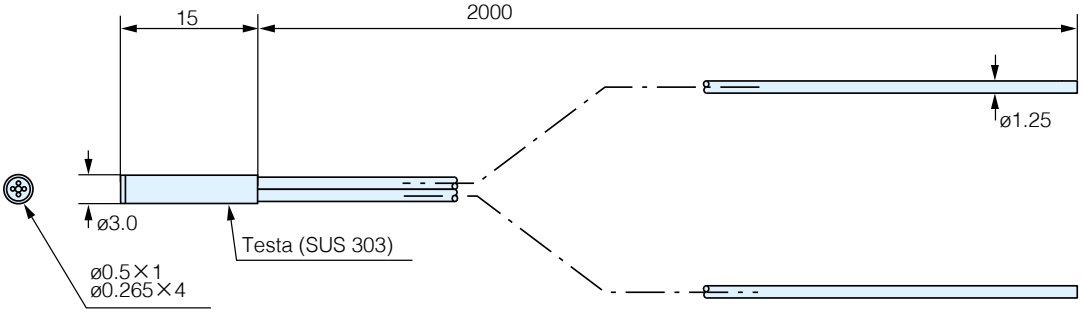

Modello		FX83BC
Lunghezza fibra (m)		2 (tagliabile)
Temp. ambiente		– 30 ~ + 70 ºC
Materiale	Rivest.	Polietilene
	Interno	Plastica
Diametro	Cavo	1.25
	Interno	ø0.5 x 1 (trasmissione)/ø0.265 x 4 (riceventi)
Min. Raggio curvatura		R=15mm
Diametro standard target		50 x 50mm carta bianca (con F70R)
Diametro minimo target		ø0.015 (escluso F71R, F2R)

Distanze di rilevamento per ogni tipo di amplificatore (mm)
Adatta al collegamento serie:

F85R	
Long	100
Standard	60
High speed	20

F85R-F80R F70-F71 F2R

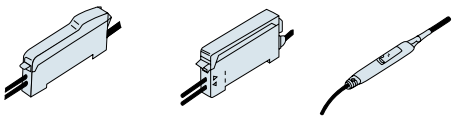

F80R	Lunga distanza	90
	Alta velocità	50
F70R/AR		44
F71R		25
F2R		7

Ed. 06/24 - Tutti i dati sono soggetti a variazione senza preavviso

Fibre ottiche

Modello	FX801BC	Coassiale con 1 fibra di trasmissione e 9 riceventi, filettatura M3	ID No.	88
Tipo rilevamento	Riflessione coassiale			

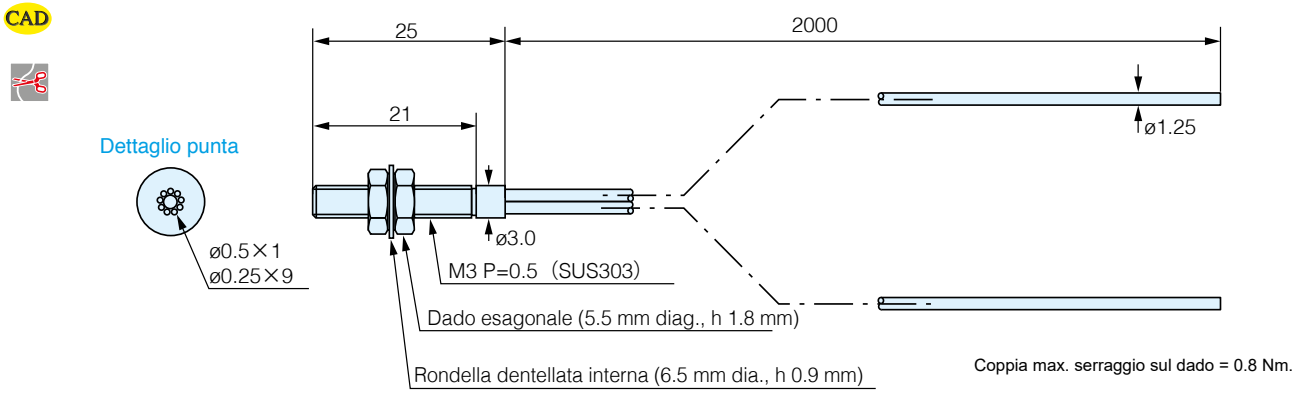

Coppia max. serraggio sul dado = 0.8 Nm.

Modello		FX801BC
Lunghezza fibra (m)		2 (tagliabile)
Temp. ambiente		– 30 ~ + 70 ºC
Materiale	Rivest.	Polietilene
	Interno	Plastica
Diametro	Cavo	1.25
	Interno	ø0.5 (trasm.) / ø0.25 x 9 (ricev.)
Min. Raggio curvatura		R=15mm
Diametro standard target		50 x 50mm carta bianca (con F70R)
Diametro minimo target		ø0.015 (escluso F71R, F2R)

Distanze di rilevamento per ogni tipo di amplificatore (mm)
Adatta al collegamento serie:

F85R	
Long	140
Standard	85
High speed	30

F85R-F80R F70-F71 F2R

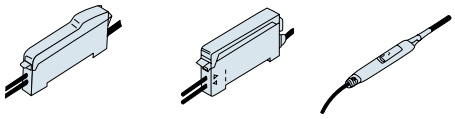

F80R	Lunga distanza	110
	Alta velocità	60
F70R/AR		55
F71R		33
F2R		10

Modello	FX84BC	Coassiale ø 2.5mm, con 1 fibra di trasmissione e 4 riceventi, filettatura M4	ID No.	89
Tipo rilevamento	Riflessione coassiale			

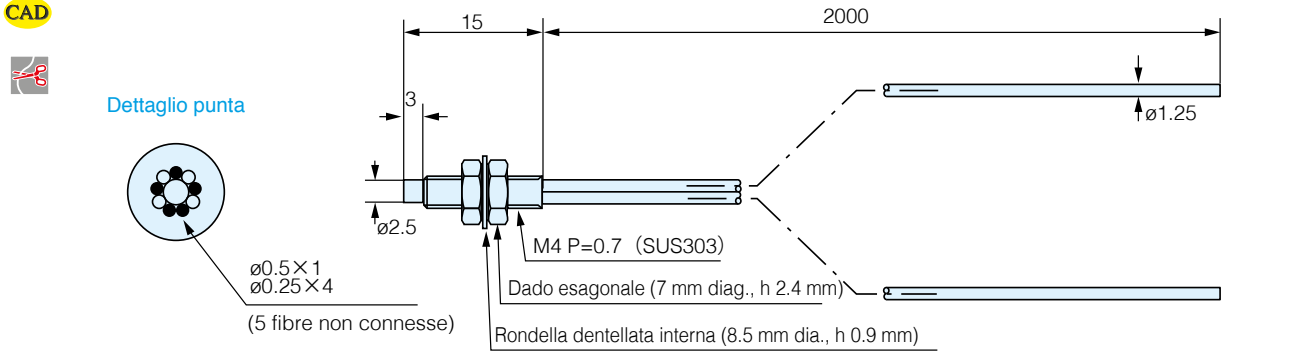

Coppia max. serraggio sul dado = 0.8 Nm.

Modello		FX84BC
Lunghezza fibra (m)		2 (tagliabile)
Temp. ambiente		– 30 ~ + 70 ºC
Materiale	Rivest.	Polietilene
	Interno	Plastica
Diametro	Cavo	1.25
	Interno	ø0.5 x 1 (trasmissione) / ø0.25 x 4 (ricev.)
Min. Raggio curvatura		R=15mm
Diametro standard target		50 x 50mm carta bianca (con F70R)
Diametro minimo target		ø0.015 (escluso F71R, F2R)

Distanze di rilevamento per ogni tipo di amplificatore (mm)
Adatta al collegamento serie:

F85R	
Long	100
Standard	60
High speed	20

F85R-F80R F70-F71 F2R

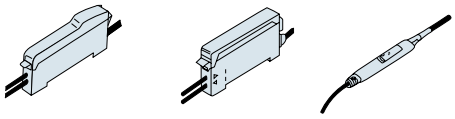

F80R	Lunga distanza	90
	Alta velocità	50
F70R/AR		44
F71R		25
F2R		7

Ed. 06/24 - Tutti i dati sono soggetti a variazione senza preavviso

SENSORMATIC SPECIALIST&SOLUTIONS Sensormatic srl - Via della Beverara 13 - 40131 Bologna - Tel. 051 6353511 - smbox@sensormatic.it - www.sensormatic.it

Modello	FX8401BC	Fibra coassiale, piccolo spot luminoso con lenti	ID No.	90
Tipo rilevamento	Riflessione coassiale			

CAD

Dettaglio punta

(5 fibre non connesse)
ø0.25×4
(ricezione)

ø0.5×1(trasmissione)

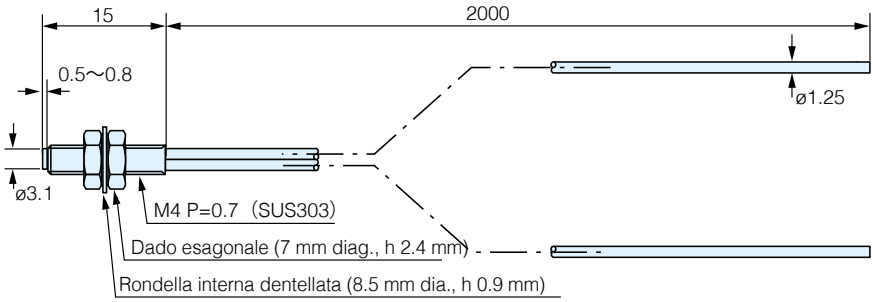

Coppia max. serraggio sul dado = 0.8 Nm.

Modello		FX8401BC
Lunghezza fibra (m)		2 (tagliabile)
Temp. ambiente		– 30 ~ + 70 ºC
Materiale	Rivest.	Polietilene
	Interno	Plastica
Diametro	Cavo	1.25
	Interno	ø0.5 x 1 (trasmissione) / ø0.25 x 4 (ricev.)
Min. Raggio curvatura		R=15mm
Diametro standard target		50 x 50mm carta bianca (con F70R)
Diametro minimo target		ø0.015 (escluso F71R, F2R)

Distanze di rilevamento per ogni tipo di amplificatore (mm)
Adatta al collegamento serie:

F85R	
Long	100
Standard	60
High speed	20

F85R-F80R F70-F71 F2R

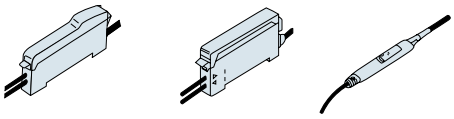

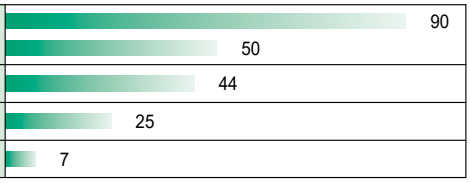

Modello	FX8404BC	Coassiale con 1 fibra di trasmissione e 9 riceventi, filettatura M4	ID No.	91
Tipo rilevamento	Riflessione coassiale			

CAD

Dettaglio punta

ø0.5×1
ø0.25×9

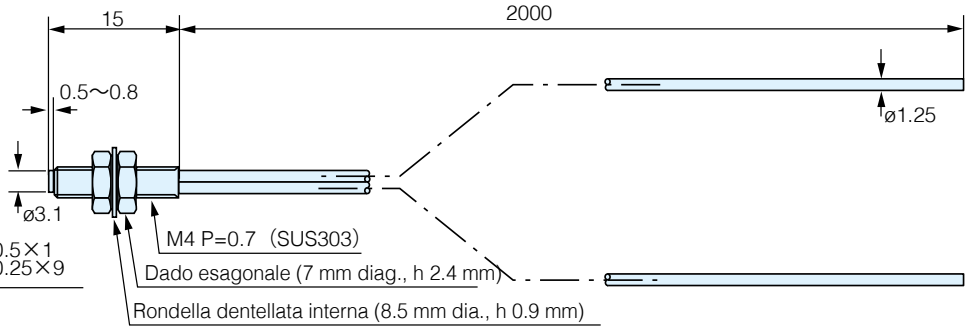

Coppia max. serraggio sul dado = 0.8 Nm.

Modello		FX8404BC
Lunghezza fibra (m)		2 (tagliabile)
Temp. ambiente		– 30 ~ + 70 ºC
Materiale	Rivest.	Polietilene
	Interno	Plastica
Diametro	Cavo	1.25
	Interno	ø0.5 x 1 (trasmissione) / ø0.25 x 9 (ricev.)
Min. Raggio curvatura		R=15mm
Diametro standard target		50 x 50mm carta bianca (con F70R)
Diametro minimo target		ø0.015 (escluso F71R, F2R)

Distanze di rilevamento per ogni tipo di amplificatore (mm)
Adatta al collegamento serie:

F85R	
Long	140
Standard	85
High speed	30

F85R-F80R F70-F71 F2R

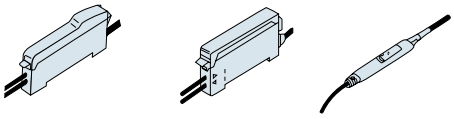

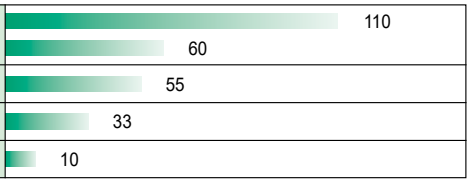

Ed. 06/24 - Tutti i dati sono soggetti a variazione senza preavviso

Fibre ottiche

Modello	SERIE FX200J	Coassiale, con 1 fibra di trasmissione e 9 riceventi, filettatura M4	ID No.	92
Tipo rilevamento	Riflessione coassiale			

CAD

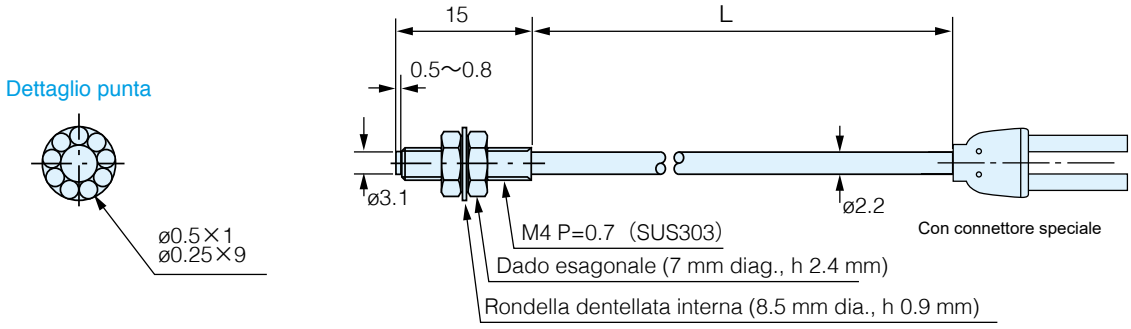

Coppia max. serraggio sul dado = 0.8 Nm.

Modello		FX205J	FX210J	FX220J
Lunghezza fibra (m)		0.5	1	2
Temp. ambiente		– 30 ~ + 70 ºC		
Materiale	Rivest.	Polietilene		
	Interno	Plastica		
Diametro	Cavo	2.2		
	Interno	ø0.5 x 1 (trasmissione) /ø0.25 x 9 (ricev.)		
Min. Raggio curvatura		R=30mm		
Diametro standard target		100 x 100mm carta bianca (con F70R)		
Diametro minimo target		ø0.015 (escluso F71R)		

Distanze di rilevamento per ogni tipo di amplificatore (mm)
Adatta al collegamento serie:

F85R	
Long	165
Standard	100
High speed	40

F85R-F80R F70-F71

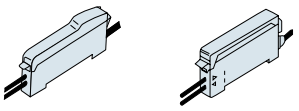

F80R	Lunga distanza	135(120)
	Alta velocità	75(65)
F70R/AR		75(65)
F71R		45(35)

I valori fra parentesi indicano le distanze di rilevamento con FX220J.

Modello	FX7BC	Economica, coassiale ø2.5, con 1 fibra di trasmissione e 4 riceventi, filettatura M6	ID No.	93
Tipo rilevamento	Riflessione coassiale			

CAD

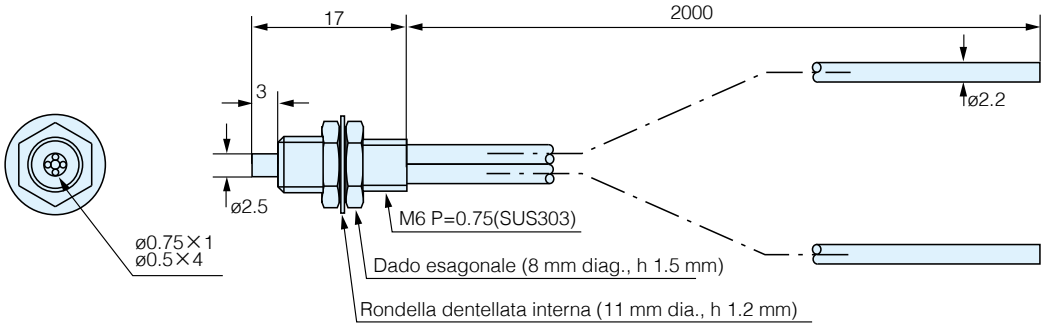

Coppia max. serraggio sul dado = 0.8 Nm.

Modello		FX7BC
Lunghezza fibra (m)		2 (tagliabile)
Temp. ambiente		– 30 ~ + 70 ºC
Materiale	Rivest.	Polietilene
	Interno	Plastica
Diametro	Cavo	2.2
	Interno	ø0.75 x 1 (trasmissione) /ø0.5 x 4 (ricev.)
Min. Raggio curvatura		R=30mm
Diametro standard target		200 x 200mm carta bianca (con F70R)
Diametro minimo target		ø0.015 (escluso F71R, F2R)

Distanze di rilevamento per ogni tipo di amplificatore (mm)
Adatta al collegamento serie:

F85R	
Long	280
Standard	170
High speed	60

F85R-F80R F70-F71 F2R

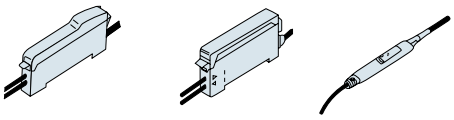

F80R	Lunga distanza	230
	Alta velocità	130
F70R/AR		130
F71R		75
F2R		25

Ed. 06/24 - Tutti i dati sono soggetti a variazione senza preavviso

SENSORMATIC SPECIALIST&SOLUTIONS Sensormatic srl - Via della Beverara 13 - 40131 Bologna - Tel. 051 6353511 - smbox@sensormatic.it - www.sensormatic.it

Modello	FX716BC	Coassiale con lunga distanza di rilevamento	ID No.	94
Tipo rilevamento	Riflessione coassiale			

CAD

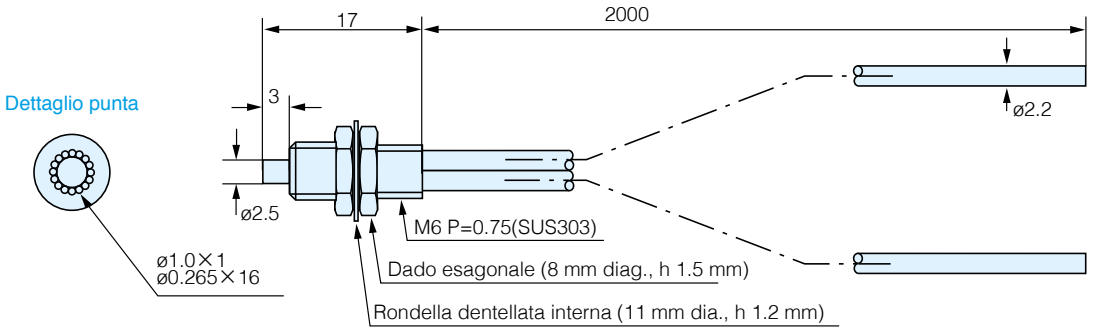

Coppia max. serraggio sul dado = 0.8 Nm.

Modello		FX716BC
Lunghezza fibra (m)		2 (tagliabile)
Temp. ambiente		– 30 ~ + 70 ºC
Materiale	Rivest.	Polietilene
	Interno	Plastica
Diametro	Cavo	2.2
	Interno	ø1.0 x 1 (trasmissione) /ø0.265 x 16 (ricev.)
Min. Raggio curvatura		R=30mm
Diametro standard target		200 x 200mm carta bianca (con F70R)
Diametro minimo target		ø0.015 (escluso F71R, F2R)

Distanze di rilevamento per ogni tipo di amplificatore (mm)
Adatta al collegamento serie:

F85R	
Long	360
Standard	220
High speed	80

F85R-F80R F70-F71 F2R

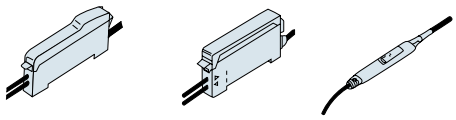

F80R	Lunga distanza	300
	Alta velocità	170
F70R/AR		170
F71R		100
F2R		30

Modello	FZ801BC	Rilevamento indipendente dal colore del target	ID No.	95
Tipo rilevamento	Riflessione focalizzata			

CAD

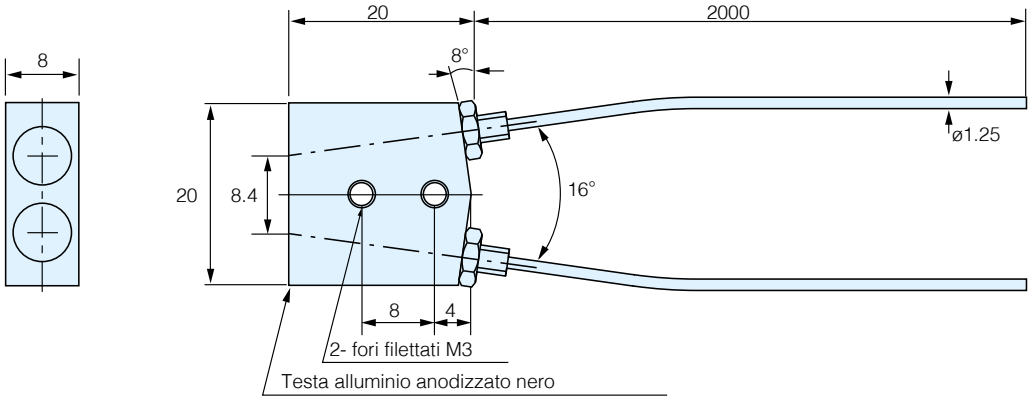

Modello		FZ801BC
Lunghezza fibra (m)		2 (tagliabile)
Temp. ambiente		– 30 ~ + 70 ºC
Materiale	Rivest.	Polietilene
	Interno	Plastica
Diametro	Cavo	1.25
	Interno	1.0
Min. Raggio curvatura		R=30mm
Diametro standard target		50 x 50mm carta bianca (con F70R)
Diametro minimo target		ø0.015 (escluso F71R)

Distanze di rilevamento per ogni tipo di amplificatore (mm)
Adatta al collegamento serie:

F85R	
Long	30
Standard	30
High speed	30

F85R-F80R F70-F71

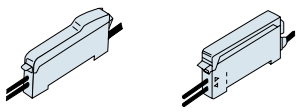

F80R	Lunga distanza	30
	Alta velocità	
F70R/AR		30
F71R		30

Ed. 06/24 - Tutti i dati sono soggetti a variazione senza preavviso

Fibre ottiche

Modello	FZ802BC	Custodia sottile 3mm	ID No. 96
Tipo rilevamento	Riflessione focalizzata		

CAD

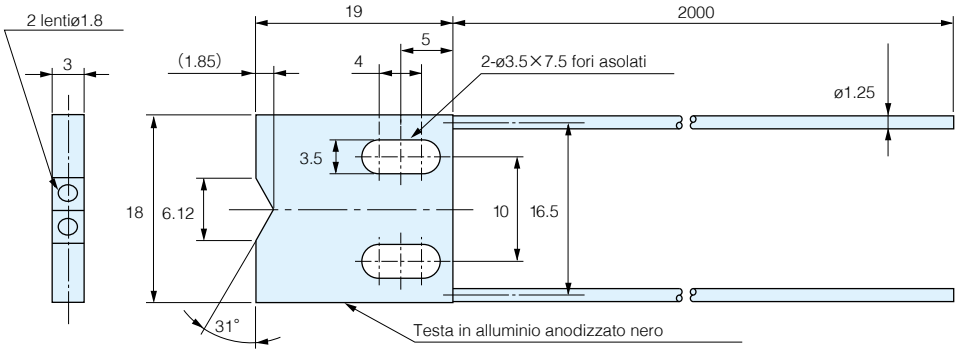

Modello		FZ802BC
Lunghezza fibra (m)		2 (tagliabile)
Temp. ambiente		– 30 ~ + 70 ºC
Materiale	Rivest.	Polietilene
	Interno	Plastica
Diametro	Cavo	1.25
	Interno	0.5
Min. Raggio curvatura		R=15mm
Diametro standard target		50 x 50mm carta bianca (con F70R)
Diametro minimo target		ø0.015 (escluso F71R)

Distanze di rilevamento per ogni tipo di amplificatore (mm)
Adatta al collegamento serie:

F85R	
Long	0~5
Standard	0~5
High speed	0~5

F85R-F80R

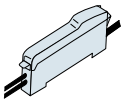

F70-F71

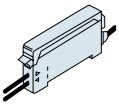

F80R	Lunga distanza / Alta velocità	0~5
F70R/AR		0~5
F71R		0~5

Modello	FZ804BC	Custodia sottile 3mm	ID No. 97
Tipo rilevamento	Riflessione focalizzata		

CAD

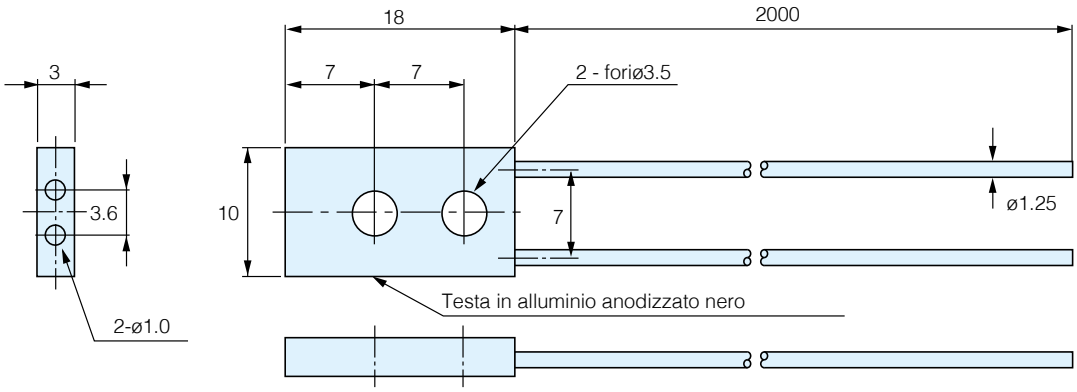

Modello		FZ804BC
Lunghezza fibra (m)		2 (tagliabile)
Temp. ambiente		– 30 ~ + 70 ºC
Materiale	Rivest.	Polietilene
	Interno	Plastica
Diametro	Cavo	1.25
	Interno	0.5
Min. Raggio curvatura		R=15mm
Diametro standard target		50 x 50mm vetro trasparente (con F70R)
Diametro minimo target		ø0.015 (escluso F71R)

Distanze di rilevamento per ogni tipo di amplificatore (mm)
Adatta al collegamento serie:

F85R	
Long	5~17
Standard	5~17
High speed	5~17

F85R-F80R

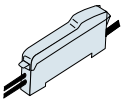

F70

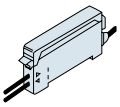

F80R	Lunga distanza / Alta velocità	5~17
F70R/AR		5~17

Ed. 06/24 - Tutti i dati sono soggetti a variazione senza preavviso

SENSORMATIC SPECIALIST&SOLUTIONS
Sensormatic srl - Via della Beverara 13 - 40131 Bologna - Tel. 051 6353511 - smbox@sensormatic.it - www.sensormatic.it

Fibre ottiche

Modello	FZ1901YBC	Riflessione focalizzata, min. raggio curvatura 1.0 mm	ID No.	98
Tipo rilevamento	Riflessione focalizzata			

CAD

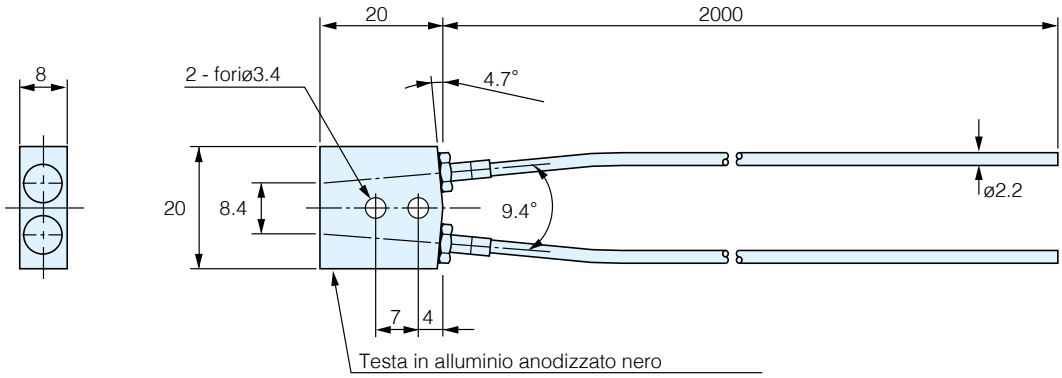

Modello		FZ1901YBC
Lunghezza fibra (m)		2 (tagliabile)
Temp. ambiente		– 30 ~ + 70 ºC
Materiale	Rivest.	Polietilene
	Interno	Plastica
Diametro	Cavo	2.2
	Interno	1.0 (multi-fili)
Min. Raggio curvatura		R=1mm
Diametro standard target		50 x 50mm carta bianca (con F70R)
Diametro minimo target		ø0.015 (escluso F71R)

Distanze di rilevamento per ogni tipo di amplificatore (mm)
Adatta al collegamento serie:

F85R	
Long	50
Standard	50
High speed	50

F85R-F80R

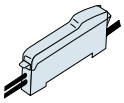

F70-F71

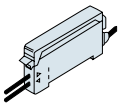

F80R	Lunga distanza / Alta velocità	50
F70R/AR		50
F71R		50

Modello	FZV8301BC	Ideale per bracci robotici, spessore di soli 3mm	ID No.	99
Tipo rilevamento	Riflessione focalizzata			

CAD

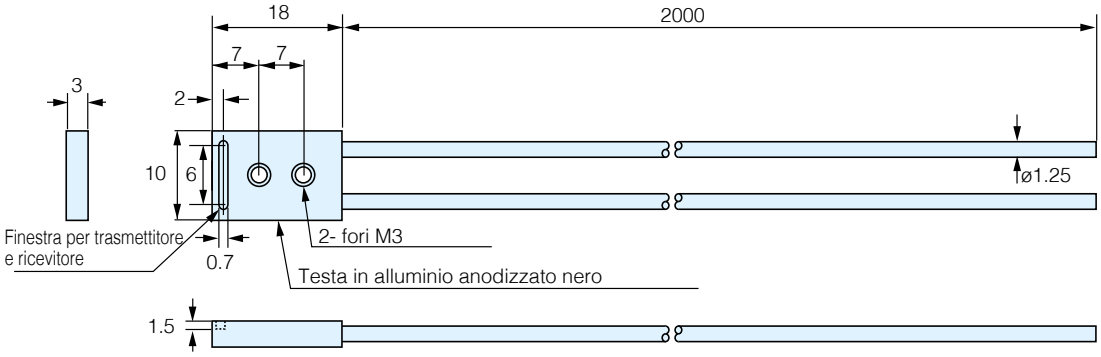

Modello		FZV8301BC
Lunghezza fibra (m)		2 (tagliabile)
Temp. ambiente		– 30 ~ + 70 ºC
Materiale	Rivest.	Polietilene
	Interno	Plastica
Diametro	Cavo	1.25
	Interno	0.75
Min. Raggio curvatura		R=20mm
Diametro standard target		50 x 50mm vetro trasparente (con F70R)
Diametro minimo target		ø0.015 (escluso F71R)

Distanze di rilevamento per ogni tipo di amplificatore (mm)
Adatta al collegamento serie:

F85R	
Long	0~20
Standard	0~20
High speed	0~20

F85R-F80R

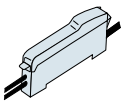

F70-F71

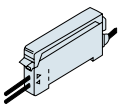

F80R	Lunga distanza / Alta velocità	0~20
F70R/AR		0~20
F71R		0~20

Sensibilità minore con F80R o F70R/AR.

Ed. 06/24 - Tutti i dati sono soggetti a variazione senza preavviso

Fibre ottiche

Modello	FZV191YBC	Ideale per rilevamento di strati di vetro, min. raggio di curvatura solo 1mm	ID No. 100
Tipo rilevamento	Riflessione focalizzata		

CAD

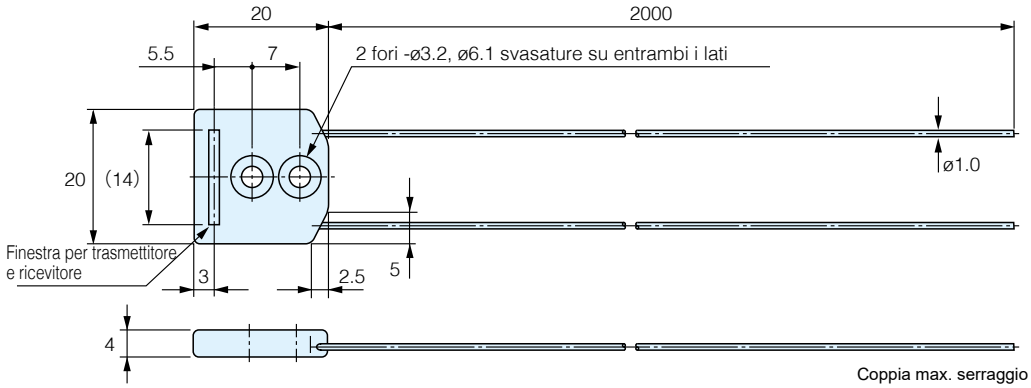

Coppia max. serraggio sul dado = 0.8 Nm.

Modello		FZV191YBC
Lunghezza fibra (m)		2 (tagliabile)
Temp. ambiente		– 30 ~ + 70 ºC
Materiale	Rivest.	Polietilene
	Interno	Plastica
Diametro	Cavo	1.0
	Interno	0.75 (multi-fibra)
Min. Raggio curvatura		R=1mm
Diametro standard target		Vetro trasparente
Diametro minimo target		–

Distanze di rilevamento per ogni tipo di amplificatore (mm)
Adatta al collegamento serie:

F85R	
Long	0~6
Standard	0~6
High speed	0~6

F85R-F80R

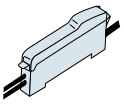

F70

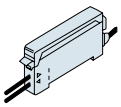

F80R	Lunga distanza / Alta velocità	0~6
F70R/AR		0~6

Se la sensibilità dell'amplificatore è troppo alta il sensore si attiva anche senza target. Assicurarsi di aver regolato la sensibilità prima dell'uso.

Modello	FZV8203BC	Custodia sottile 2mm	ID No. 101
Tipo rilevamento	Riflessione focalizzata		

CAD

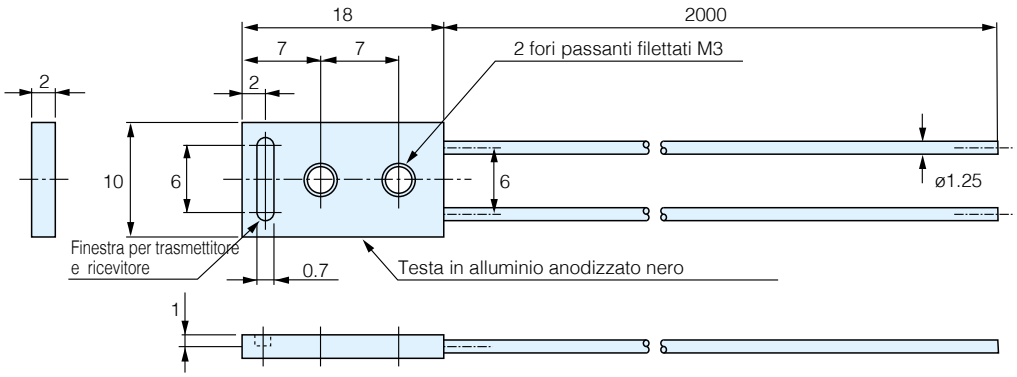

Modello		FZV8203BC
Lunghezza fibra (m)		2 (tagliabile)
Temp. ambiente		– 30 ~ + 70 ºC
Materiale	Rivest.	Polietilene
	Interno	Plastica
Diametro	Cavo	1.25
	Interno	1.0
Min. Raggio curvatura		R=30mm
Diametro standard target		50 x 50mm vetro trasparente (con F70R)
Diametro minimo target		ø0.015 (escluso F71R)

Distanze di rilevamento per ogni tipo di amplificatore (mm)
Adatta al collegamento serie:

F85R	
Long	0~19
Standard	0~19
High speed	0~19

F85R-F80R

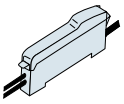

F70-F71

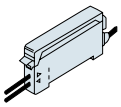

F80R	Lunga distanza / Alta velocità	0~19
F70R/AR		0~19
F71R		0~19

Ed. 06/24 - Tutti i dati sono soggetti a variazione senza preavviso

SENSORMATIC SPECIALIST&SOLUTIONS
Sensormatic srl - Via della Beverara 13 - 40131 Bologna - Tel. 051 6353511 - smbox@sensormatic.it - www.sensormatic.it

Modello	FZV8202BC	Custodia sottile 2mm	ID No.	102
Tipo rilevamento	Riflessione focalizzata			

CAD

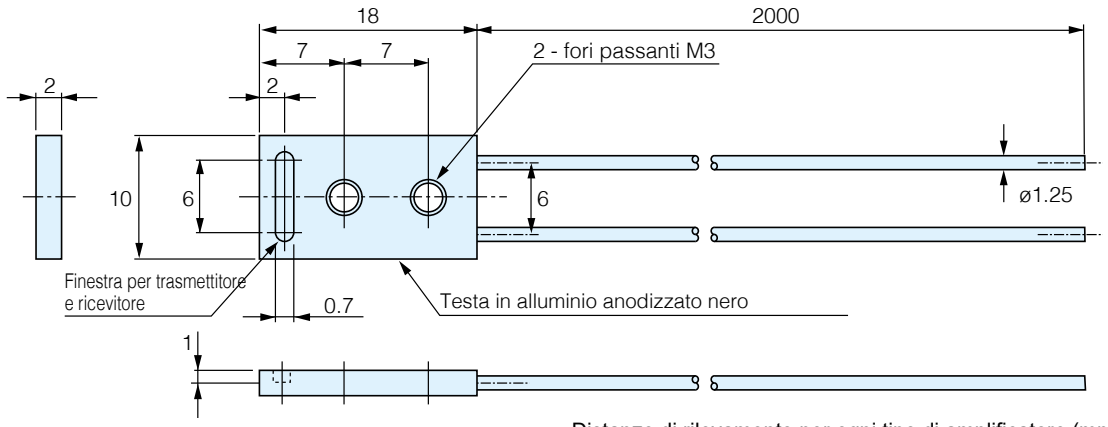

Modello		FZV8202BC
Lunghezza fibra (m)		2 (tagliabile)
Temp. ambiente		– 30 ~ + 70 ºC
Materiale	Rivest.	Polietilene
	Interno	Plastica
Diametro	Cavo	1.25
	Interno	0.5
Min. Raggio curvatura		R=15mm
Diametro standard target		50 x 50mm vetro trasparente (con F70R)
Diametro minimo target		ø0.06 (escluso F71R)

Distanze di rilevamento per ogni tipo di amplificatore (mm)
Adatta al collegamento serie:

F85R	
Long	0~5
Standard	0~5
High speed	0~5

F85R-F80R

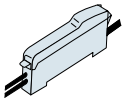

F70-F71

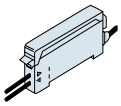

F80R	Lunga distanza / Alta velocità	0~5
F70R/AR		0~5
F71R		0~5

Modello	GXZV505BJ	Resistente alle alte temperature fino a +250 ºC	ID No.	103
Tipo rilevamento	Riflessione			

CAD

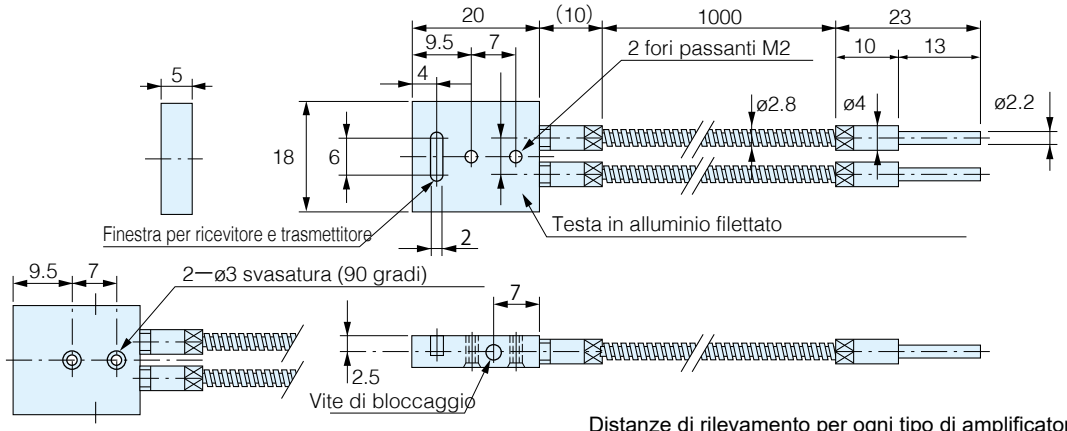

Modello		GXZV505BJ
Lunghezza fibra (m)		1
Temp. ambiente		– 30 ~ + 250 ºC
Materiale	Rivest.	Spirale in SUS
	Interno	Vetro
Diametro	Cavo	2.8
	Interno	1.1 mm
Min. Raggio curvatura		R=25mm
Diametro standard target		Lastra di vetro trasparente t = 0.5, 50 x 50mm (con F70R)
Diametro minimo target		–

Distanze di rilevamento per ogni tipo di amplificatore (mm)
Adatta al collegamento serie:

F85R	
Long	0~5
Standard	0~5
High speed	0~5

F85R-F80R

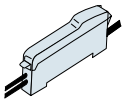

F70

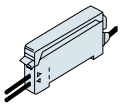

F80R	Lunga distanza / Alta velocità	0~5
F70R/AR		0~5

Ed. 06/24 - Tutti i dati sono soggetti a variazione senza preavviso

Fibre ottiche

Modello	GXZV605BJ	Resistente alle alte temperature fino a +250 ºC	ID No.	104
Tipo rilevamento	Riflessione			

CAD

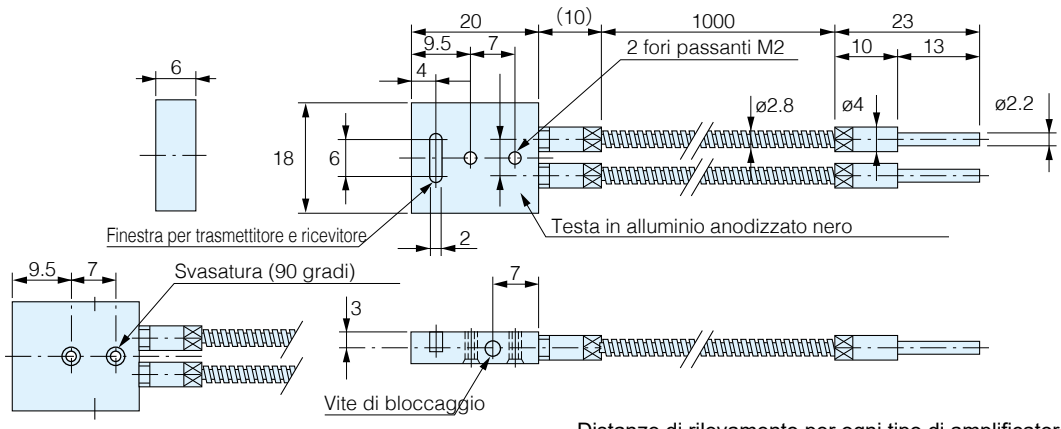

Modello		GXZV605BJ
Lunghezza fibra (m)		1
Temp. ambiente		– 30 ~ + 250 ºC
Materiale	Rivest.	Spirale in SUS
	Interno	Vetro
Diametro	Cavo	2.8
	Interno	1.1 mm
Min. Raggio curvatura		R=25mm
Diametro standard target		50 x 50mm vetro trasparente (con F70R)
Diametro minimo target		–

Distanze di rilevamento per ogni tipo di amplificatore (mm)
Adatta al collegamento serie:

F85R	
Long	0~5
Standard	0~5
High speed	0~5

F85R-F80R

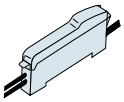

F70-F71

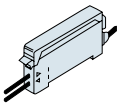

F80R	Lunga distanza / Alta velocità	0~5
F70R/AR		0~5
F71R		0~5

Modello	GXZV612BJ	Resistente alle alte temperature fino a +250 ºC	ID No.	105
Tipo rilevamento	Riflessione			

CAD

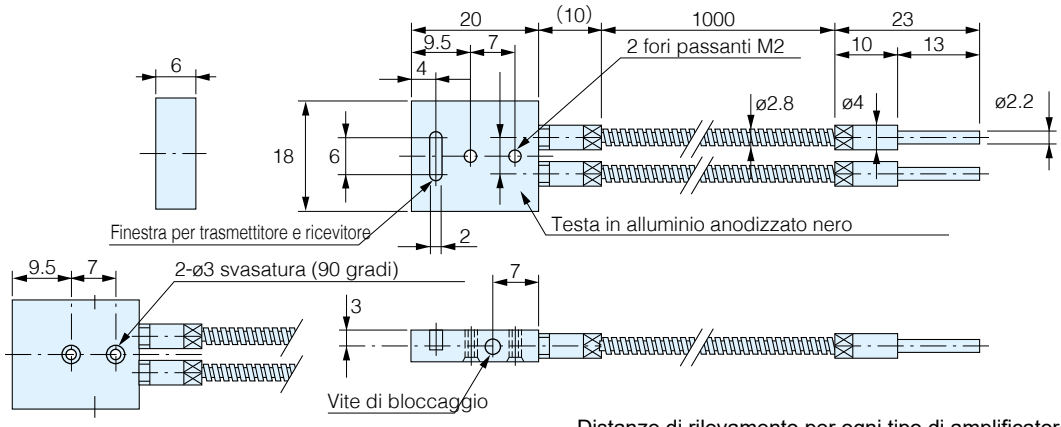

Modello		GXZV612BJ
Lunghezza fibra (m)		1
Temp. ambiente		– 30 ~ + 250 ºC
Materiale	Rivest.	Spirale in SUS
	Interno	Vetro
Diametro	Cavo	2.8
	Interno	1.1 mm
Min. Raggio curvatura		R=25mm
Diametro standard target		50 x 50mm vetro trasparente (con F70R)
Diametro minimo target		–

Distanze di rilevamento per ogni tipo di amplificatore (mm)
Adatta al collegamento serie:

F85R	
Long	1~12
Standard	1~12
High speed	1~12

F85R-F80R

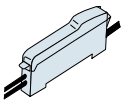

F70-F71

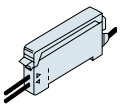

F80R	Lunga distanza / Alta velocità	1~12
F70R/AR		1~12
F71R		1~12

Ed. 06/24 - Tutti i dati sono soggetti a variazione senza preavviso

SENSORMATIC SPECIALIST&SOLUTIONS
Sensormatic srl - Via della Beverara 13 - 40131 Bologna - Tel. 051 6353511 - smbox@sensormatic.it - www.sensormatic.it

Modello	FRL7W16BC	Rilevamento frontale, ampia area di rilevamento 5.5mm	ID No. 106
Tipo rilevamento	Riflessione		

CAD

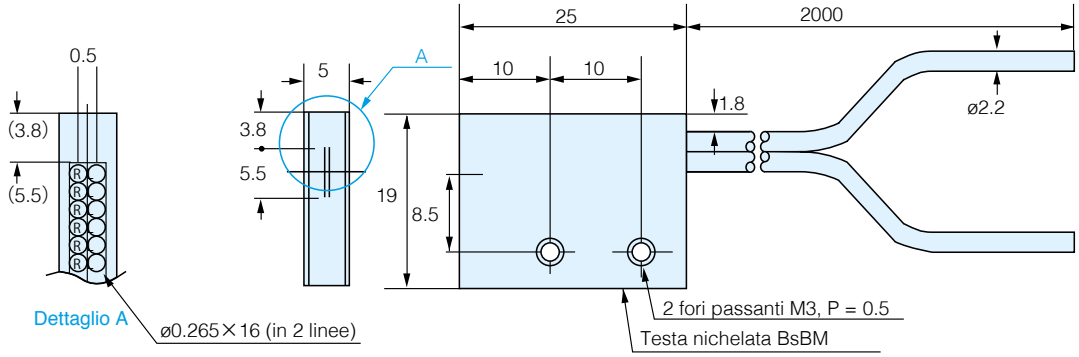

Modello		FRL7W16BC
Lunghezza fibra (m)		2 (tagliabile)
Temp. ambiente		– 30 ~ + 70 ºC
Materiale	Rivest.	Polietilene
	Interno	Plastica
Diametro	Cavo	2.2
	Interno	0.265 x 16, in 2 lines
Min. Raggio curvatura		R=30mm
Diametro standard target		100 x 100mm carta bianca (con F70R)
Diametro minimo target		ø0.015 (escluso F71R, F2R)

Distanze di rilevamento per ogni tipo di amplificatore (mm)
Adatta al collegamento serie:

F85R	
Long	210
Standard	130
High speed	50

F85R-F80R F70-F71 F2R

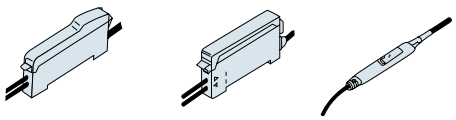

F80R	Lunga distanza	170
	Alta velocità	95
F70R/AR		95
F71R		55
F2R		25

Modello	FRL78BC	Larghezza lettura 14mm	ID No. 107
Tipo rilevamento	Riflessione		

CAD

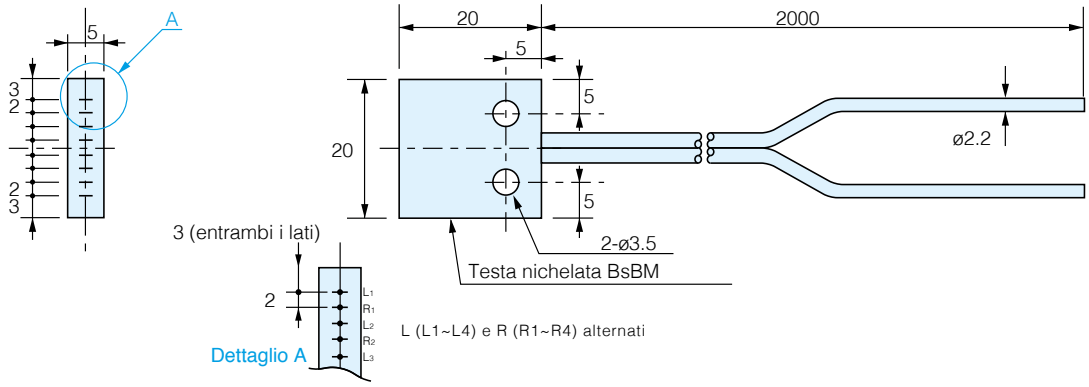

Modello		FRL78BC
Lunghezza fibra (m)		2 (tagliabile)
Temp. ambiente		– 30 ~ + 70 ºC
Materiale	Rivest.	Polietilene
	Interno	Plastica
Diametro	Cavo	2.2
	Interno	0.5 x 4,2
Min. Raggio curvatura		R=30mm
Diametro standard target		200 x 200mm carta bianca (con F70R)
Diametro minimo target		ø0.3 (escluso F71R, F2R)

Distanze di rilevamento per ogni tipo di amplificatore (mm)
Adatta al collegamento serie:

F85R	
Long	330
Standard	200
High speed	70

F85R-F80R F70-F71 F2R

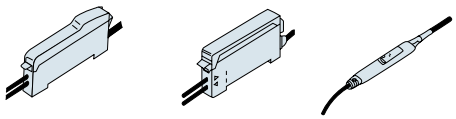

F80R	Lunga distanza	270
	Alta velocità	150
F70R/AR		150
F71R		110
F2R		20

Ed. 06/24 - Tutti i dati sono soggetti a variazione senza preavviso

Fibre ottiche

Modello	FRL732BC	Rilevamento frontale, ampia area di rilevamento 11.1mm	ID No. 108
Tipo rilevamento	Riflessione		

CAD

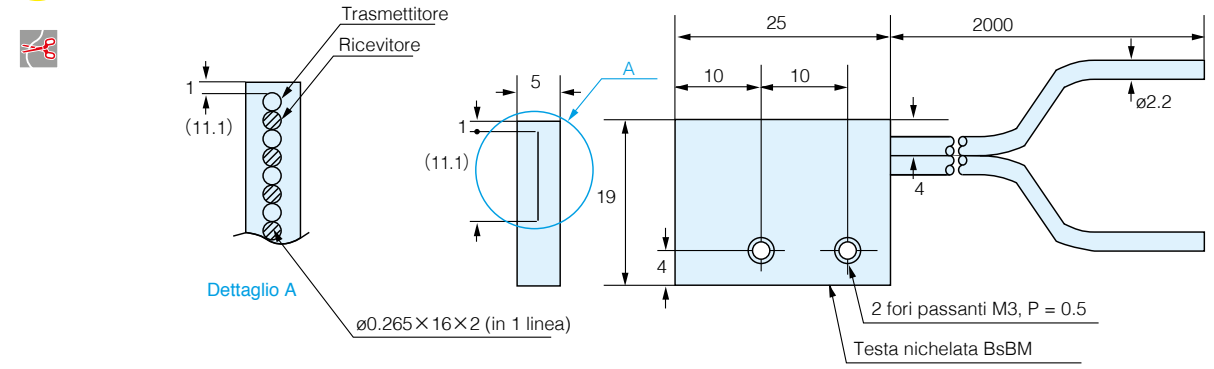

Modello		FRL732BC
Lunghezza fibra (m)		2 (tagliabile)
Temp. ambiente		– 30 ~ + 70 ºC
Materiale	Rivest.	Polietilene
	Interno	Plastica
Diametro	Cavo	2.2
	Interno	0.265 x 16
Min. Raggio curvatura		R=30mm
Diametro standard target		100 x 100mm carta bianca (con F70R)
Diametro minimo target		ø0.015 (escluso F71R, F2R)

Distanze di rilevamento per ogni tipo di amplificatore (mm)
Adatta al collegamento serie:

F85R	
Long	210
Standard	130
High speed	50

F85R-F80R F70-F71 F2R

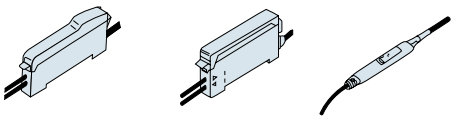

F80R	Lunga distanza	170
	Alta velocità	95
F70R/AR		95
F71R		55
F2R		25

Modello	FRL702BC	Area di rilevamento 20.4mm	ID No. 109
Tipo rilevamento	Riflessione		

CAD

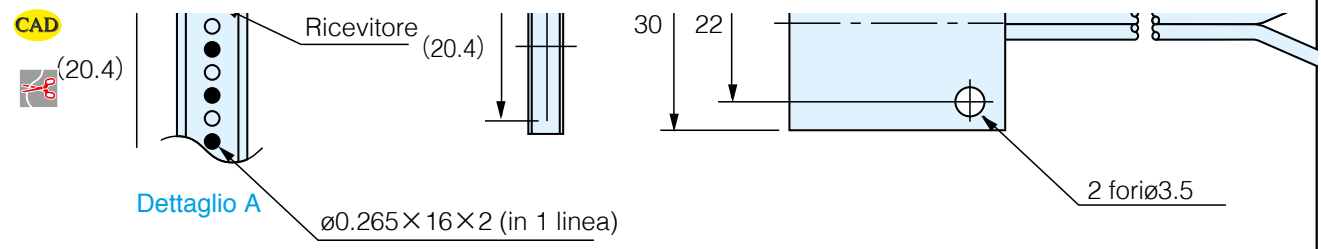

Modello		FRL702BC
Lunghezza fibra (m)		2 (tagliabile)
Temp. ambiente		– 30 ~ + 70 ºC
Materiale	Rivest.	Polietilene
	Interno	Plastica
Diametro	Cavo	2.2
	Interno	0.265 x 16 x 2
Min. Raggio curvatura		R=30mm
Diametro standard target		100 x 100mm carta bianca (con F70R)
Diametro minimo target		ø0.015 (escluso F71R, F2R)

Distanze di rilevamento per ogni tipo di amplificatore (mm)
Adatta al collegamento serie:

F85R	
Long	210
Standard	130
High speed	50

F85R-F80R F70-F71 F2R

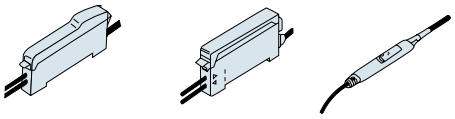

F80R	Lunga distanza	170
	Alta velocità	95
F70R/AR		95
F71R		55
F2R		25

Ed. 06/24 - Tutti i dati sono soggetti a variazione senza preavviso

SENSORMATIC SPECIALIST&SOLUTIONS Sensormatic srl - Via della Beverara 13 - 40131 Bologna - Tel. 051 6353511 - smbox@sensormatic.it - www.sensormatic.it

Fibre ottiche

Modello	FRLV816BC	Ampia area di rilevamento laterale 5.25mm, cilindrica	ID No.	110
Tipo rilevamento	Riflessione			

CAD

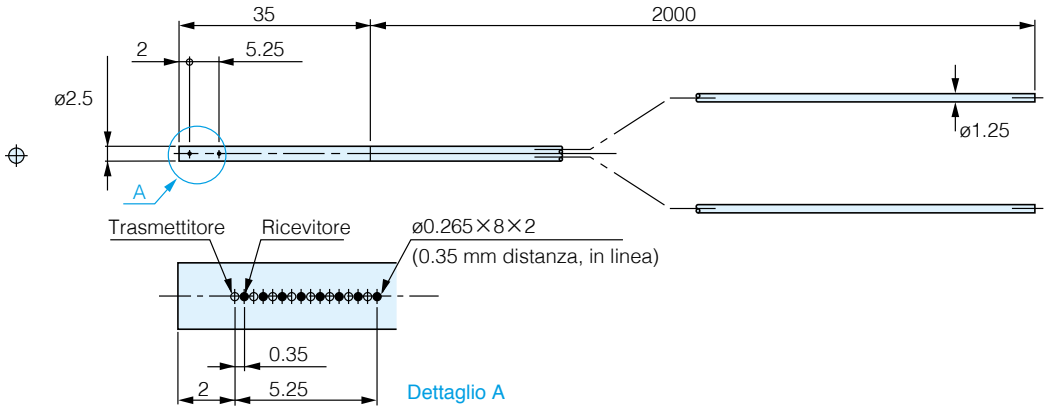

Modello		FRLV816BC
Lunghezza fibra (m)		2 (tagliabile)
Temp. ambiente		– 30 ~ + 70 °C
Materiale	Rivest.	Polietilene
	Interno	Plastica
Diametro	Cavo	1.25
	Interno	0.265 x 8 x 2
Min. Raggio curvatura		R=15mm
Diametro standard target		50 x 50mm carta bianca (con F70R)
Diametro minimo target		ø0.015 (escluso F71R, F2R)

Distanze di rilevamento per ogni tipo di amplificatore (mm)
Adatta al collegamento serie:

F85R	
Long	60
Standard	40
High speed	20

F85R-F80R F70-F71 F2R

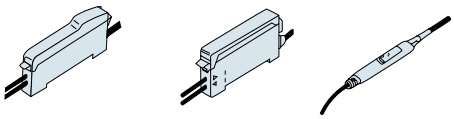

F80R	Lunga distanza	45
	Alta velocità	25
F70R/AR		25
F71R		22
F2R		10

Modello	FRLV732BC	Lettura laterale, larghezza di rilevamento 11.1mm	ID No.	111
Tipo rilevamento	Riflessione			

CAD

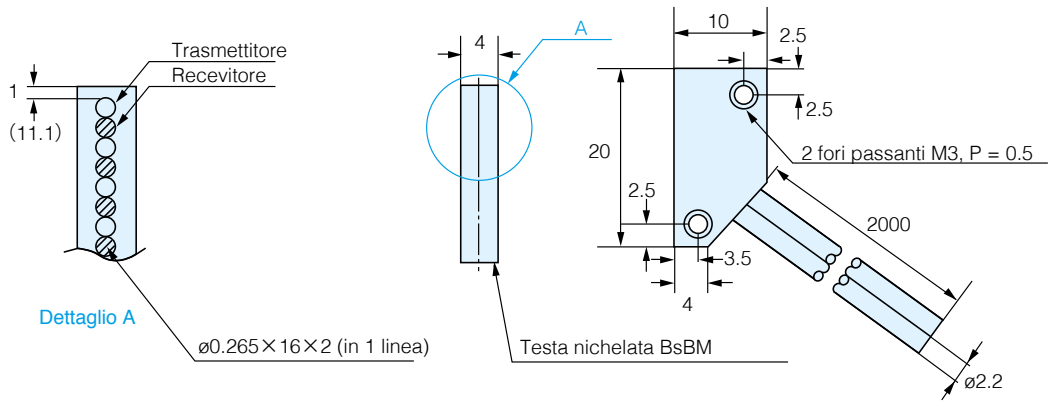

Modello		FRLV732BC
Lunghezza fibra (m)		2 (tagliabile)
Temp. ambiente		– 30 ~ + 70 °C
Materiale	Rivest.	Polietilene
	Interno	Plastica
Diametro	Cavo	2.2
	Interno	0.265 x 16
Min. Raggio curvatura		R=4mm
Diametro standard target		100 x 100mm carta bianca (con F70R)
Diametro minimo target		ø0.015 (escluso F71R, F2R)

Distanze di rilevamento per ogni tipo di amplificatore (mm)
Adatta al collegamento serie:

F85R	
Long	210
Standard	130
High speed	50

F85R-F80R F70-F71 F2R

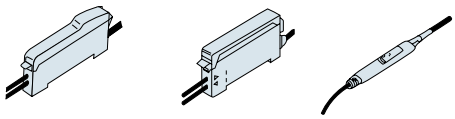

F80R	Lunga distanza	170
	Alta velocità	95
F70R/AR		95
F71R		55
F2R		25

Ed. 06/24 - Tutti i dati sono soggetti a variazione senza preavviso

Fibre ottiche

Modello	FX8403BC	A riflessione, filettatura M4	ID No. 112
Tipo rilevamento	Riflessione coassiale		

CAD

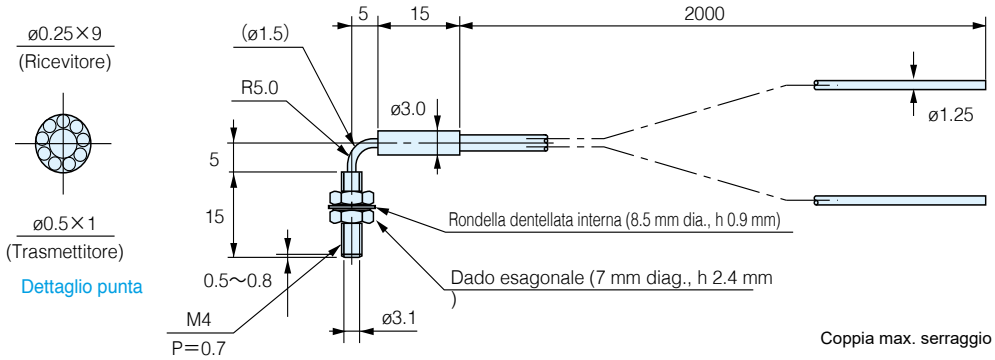

Coppia max. serraggio sul dado = 0.8 Nm.

Modello		FX8403BC
Lunghezza fibra (m)		2 (tagliabile)
Temp. ambiente		– 30 ~ + 70 ºC
Materiale	Rivest.	Polietilene
	Interno	Plastica
Diametro	Cavo	1.25
	Interno	0.5 x 1 (trasmissione) / 0.25 x 9 (ricev.)
Min. Raggio curvatura		R=15mm
Diametro standard target		50 x 50mm carta bianca (con F70R)
Diametro minimo target		ø0.015 (escluso F71R, F2R)

Distanze di rilevamento per ogni tipo di amplificatore (mm)
Adatta al collegamento serie:

F85R	
Long	120
Standard	75
High speed	30

F85R-F80R F70-F71 F2R

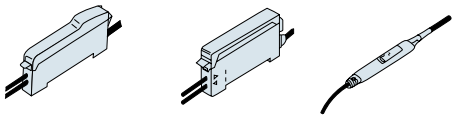

F80R	Lunga distanza	100
	Alta velocità	55
F70R/AR		55
F71R		33
F2R		10

Modello	SERIE GLX500J	Resistente alle alte temperature fino a +200°C, rivestita in fluoroplastica	ID No. 113
Tipo rilevamento	Riflessione		

CAD

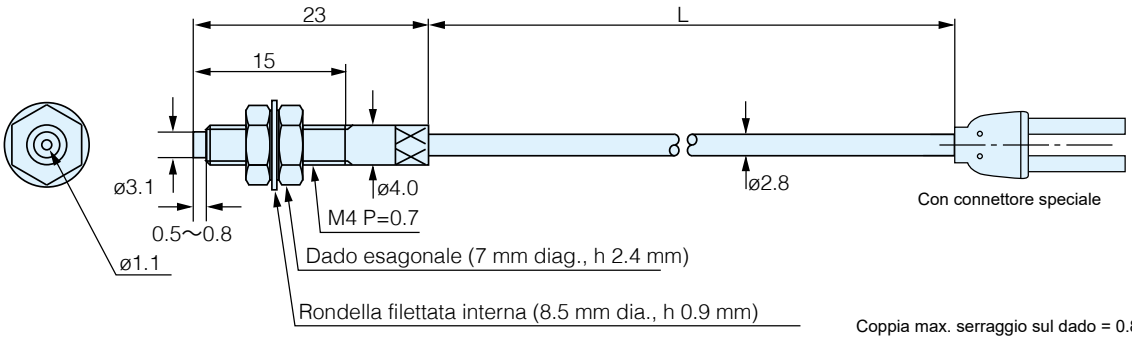

Coppia max. serraggio sul dado = 0.8 Nm.

Modello		GLX505J	GLX510J	GLX520J
Lunghezza fibra (m)		0.5	1	2
Temp. ambiente		Tip: – 60 ~ +200 ºC / Rivest.: 200 ºC		
Materiale	Rivest.	FluoroPlastica		
	Interno	Vetro		
Diametro	Cavo	2.2		
	Interno	1.1 (2-sezioni)		
Min. Raggio curvatura		R=25mm		
Diametro standard target		100 x 100mm carta bianca (con F70R)		
Diametro minimo target		ø0.015 (escluso F71R)		

Distanze di rilevamento per ogni tipo di amplificatore (mm)
Adatta al collegamento serie:

F85R	
Long	170
Standard	110
High speed	35

F85R-F80R F70-F71

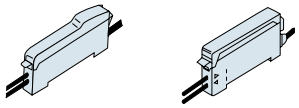

F80R	Lunga distanza	135(130)
	Alta velocità	75(70)
F70R/AR		75(70)
F71R		45(40)

I valori fra parentesi indicano la distanza di rilevamento con GLX520J.

Ed. 06/24 - Tutti i dati sono soggetti a variazione senza preavviso

SENSORMATIC SPECIALIST&SOLUTIONS Sensormatic srl - Via della Beverara 13 - 40131 Bologna - Tel. 051 6353511 - smbox@sensormatic.it - www.sensormatic.it

Modello	SERIE GXH500J	Resistente alle alte temperature fino a +350 ºC, rivestita con spirale in acciaio inox (SUS)	ID No.	114
Tipo rilevamento	Riflessione			

CAD

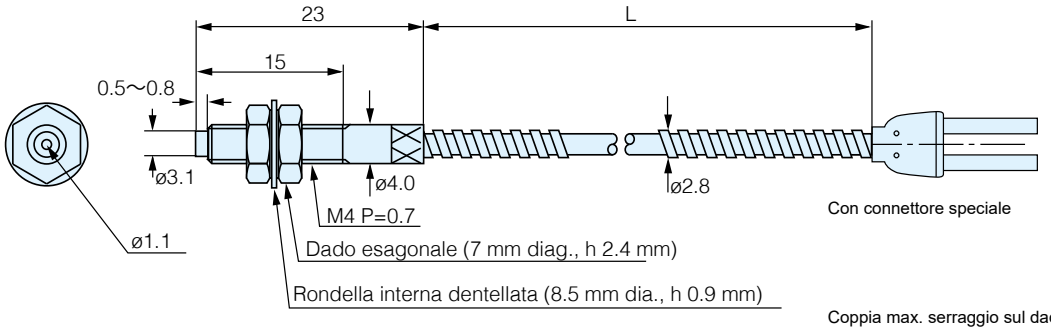

Coppia max. serraggio sul dado = 0.8 Nm.

Modello		GXH505J	GXH510J	GXH520J
Lunghezza fibra (m)		0.5	1	2
Temp. ambiente		– 60 ~ + 350 ºC		
Materiale	Rivest.	Spirale in SUS		
	Interno	Vetro		
Diametro	Cavo	2.8		
	Interno	1.1 (2-sezioni)		
Min. Raggio curvatura		R=25mm		
Diametro standard target		100 x 100mm carta bianca (con F70R)		
Diametro minimo target		ø0.015 (escluso F71R)		

Distanze di rilevamento per ogni tipo di amplificatore (mm)
Adatta al collegamento serie:

F85R	
Long	170
Standard	110
High speed	35

F85R-F80R

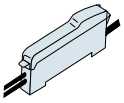

F70-F71

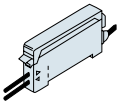

F80R	Lunga distanza	135(130)
	Alta velocità	75(70)
F70R/AR		75(70)
F71R		45(40)

I valori fra parentesi mostrano la distanza di rilevamento con GXH520J.

Modello	SERIE GX500J	Resistente alle alte temperature fino a +230 ºC, filettatura M4	ID No.	115
Tipo rilevamento	Riflessione			

CAD

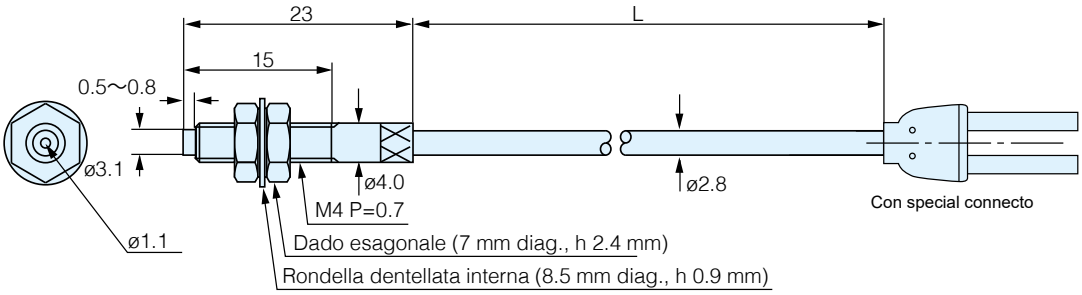

Coppia max. serraggio sul dado = 0.8 Nm.

Modello		GX505J	GX510J	GX520J
Lunghezza fibra (m)		0.5	1	2
Temp. ambiente		Tip: – 60 ~ +230 ºC / Rivest.: 200 ºC		
Materiale	Rivest.	Silicone		
	Interno	Vetro		
Diametro	Cavo	2.8		
	Interno	1.1 (2-sezioni)		
Min. Raggio curvatura		R=25mm		
Diametro standard target		100 x 100mm carta bianca (con F70R)		
Diametro minimo target		ø0.015 (escluso F71R)		

Distanze di rilevamento per ogni tipo di amplificatore (mm)
Adatta al collegamento serie:

F85R	
Long	170
Standard	110
High speed	35

F85R-F80R

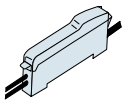

F70-F71

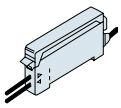

F80R	Lunga distanza	135(130)
	Alta velocità	75(70)
F70R/AR		75(70)
F71R		45(40)

I valori fra parentesi indicano la distanza di rilevamento con GX510J/520J.

Ed. 06/24 - Tutti i dati sono soggetti a variazione senza preavviso

Fibre ottiche

Modello	GXSH5015J	Testa a stilo in acciaio inox (SUS), lunga 40 mm, filettatura M4, resistente fino a +350 ºC	ID No.	116
Tipo rilevamento	Riflessione			

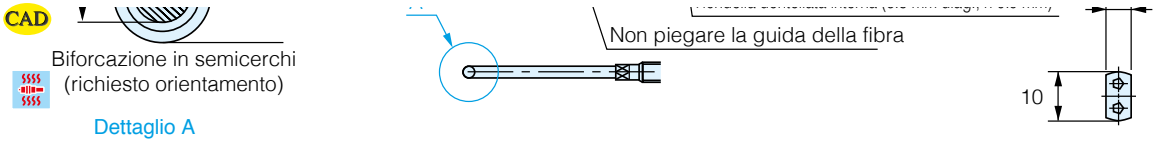

Coppia max. serraggio sul dado = 0.8 Nm.

Modello		GXSH5015J
Lunghezza fibra (m)		0.15
Temp. ambiente		– 30 ~ + 350 ºC
Materiale	Rivest.	SUS spiral
	Interno	Vetro
Diametro	Cavo	2.8
	Interno	1.1
Min. Raggio curvatura		R=25mm
Diametro standard target		100 x 100mm carta bianca (con F70R)
Diametro minimo target		ø0.015 (escluso F71R)

Distanze di rilevamento per ogni tipo di amplificatore (mm)
Adatta al collegamento serie:

F85R	
Long	170
Standard	110
High speed	35

F85R-F80R F70-F71

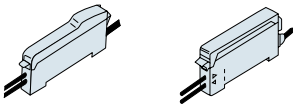

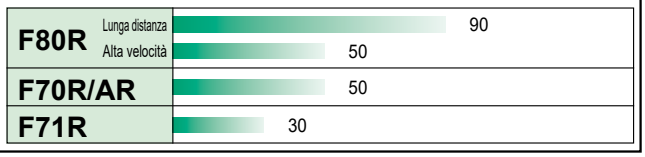

Modello	FRH7BC	Resistente fino a +105 ºC, economica	ID No.	117
Tipo rilevamento	Riflessione			

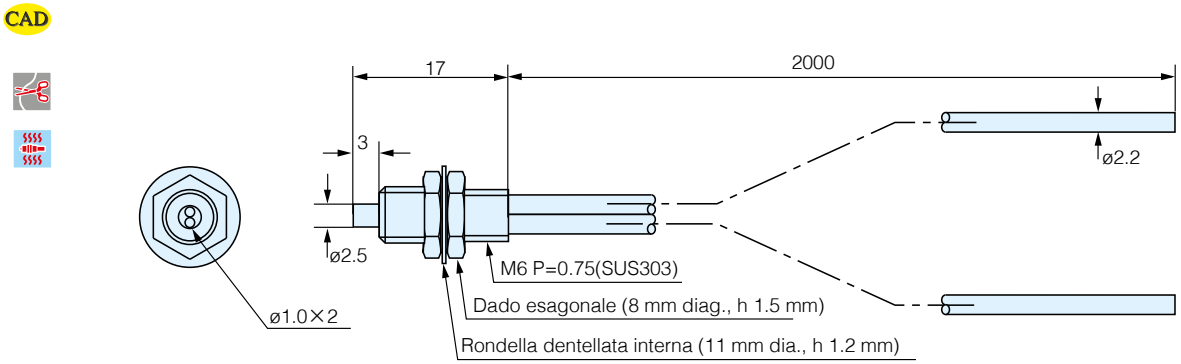

Coppia max. serraggio sul dado = 0.8 Nm.

Modello		FRH7BC
Lunghezza fibra (m)		2 (tagliabile)
Temp. ambiente		– 30 ~ + 105 ºC
Materiale	Rivest.	Polietilene resistente alle alte temperature
	Interno	Plastica
Diametro	Cavo	2.2
	Interno	1.0
Min. Raggio curvatura		R=30mm
Diametro standard target		200 x 200mm carta bianca (con F70R)
Diametro minimo target		ø0.015 (escluso F71R, F2R)

Distanze di rilevamento per ogni tipo di amplificatore (mm)
Adatta al collegamento serie:

F85R	
Long	390
Standard	240
High speed	80

F85R-F80R F70-F71 F2R

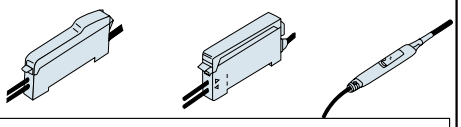

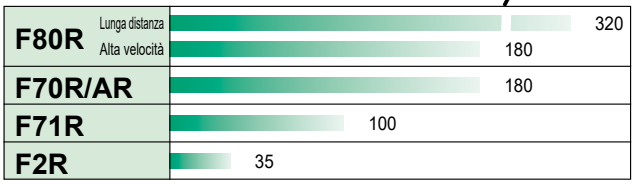

Ed. 06/24 - Tutti i dati sono soggetti a variazione senza preavviso

SENSORMATIC SPECIALIST&SOLUTIONS Sensormatic srl - Via della Beverara 13 - 40131 Bologna - Tel. 051 6353511 - smbox@sensormatic.it - www.sensormatic.it

Fibre ottiche

Modello	Serie GTSH e GTH	Per applicazioni sottovuoto 1 x 10^{-8} Pa, resistente alle alte temperature fino a +350 ºC	ID No.	118
Tipo rilevamento	Sbarramento			

CAD

SERIE GTSH

Tipo	L(mm)	L1(mm)	L2(mm)
GTSH705V	500	100	400
GTSH710V	1000	100	900

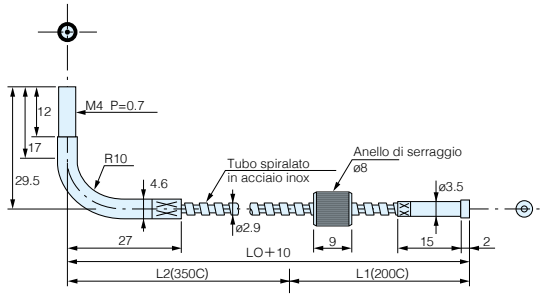

CAD

SERIE GTH

Tipo	L(mm)	L1(mm)	L2(mm)
GTH705V	500	300	200
GTH710V	1000	800	200

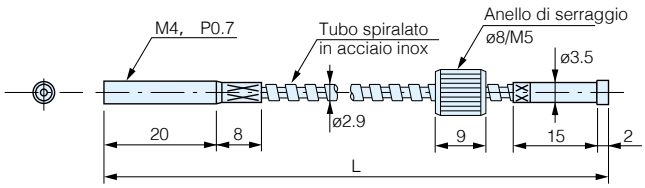

Connettore fibra (FA7VP-M5)

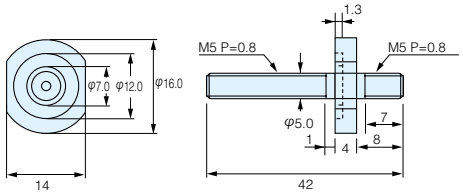

Cavo lato atmosfera (FT7VBC-M5)

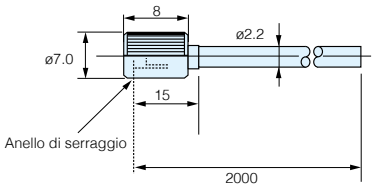

Lente (opzionale) FA514

CAD

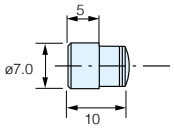

Esempio di attacco

Distanze di rilevamento per ogni tipo di amplificatore (mm)
Adatta al collegamento serie:

F85R	Long	Standard	High speed
GTH705V	600	360	120
GTH710V	600	360	120
GTSH705V	600	360	120
GTSH710V	600	360	120

Caratteristiche

Nome	Fibra ottica resistente a temperature-vuoto		Pin inserimento luce	Fibra lato atmosfera
Modello	GTH705V GTH710V	GTSH705V GTSH710V	FA7VP-M5	FT7VBC-M5
Tipo rilevamento	Sbarramento		–	–
Min. oggetto rilevabile	Filo in rame di circa ø1		–	–
Diametro fibra	1.2 mm		ø1.5	ø1.5
Lunghezza	500mm, 1000mm		42mm	2 M (tagliabile)
Materiale	Vetro (spirale SUS)		Asta vetro	Plastica
Res. al vuoto	1 x 10-8Pa-m3/s(He)			–
Temp. ambiente	– 60 ~ 350 ºC		– 30~230ºC	– 30~230ºC
Peso	40 g max.	50 g max.	40 g max.	25 g max.

F85R-F80R

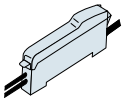

F70-F71

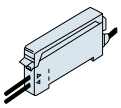

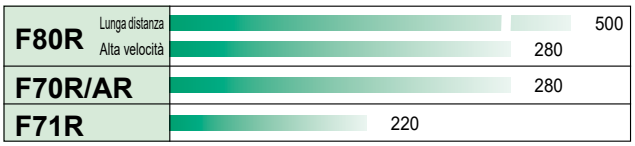

Ed. 06/24 - Tutti i dati sono soggetti a variazione senza preavviso

Fibre ottiche

Modello	SERIE GTHN600	Fibra per lato sottovuoto, M4 con estremità testa M2.6 (per collegamento a flangia)	ID No.	119
Tipo rilevamento	Sbarramento			

CAD

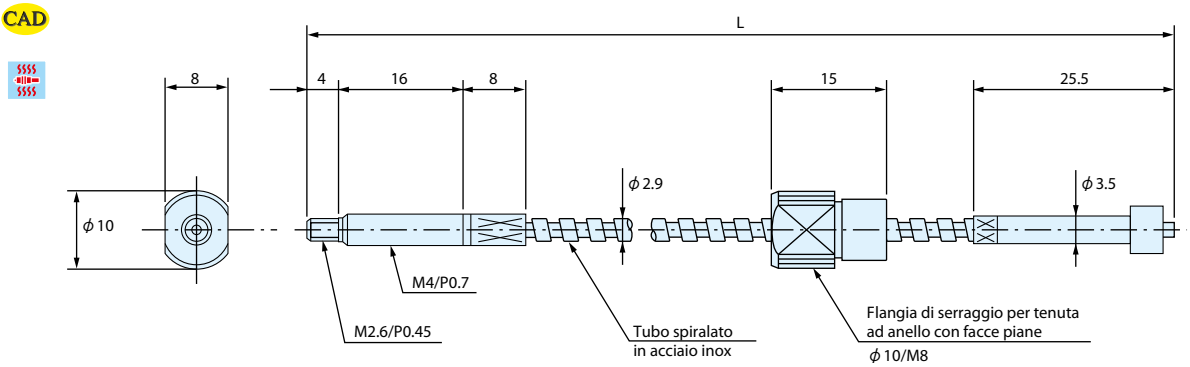

Modello		GTHN605V	GTHN610V	GTHN615V	GTHN620V
Lunghezza fibra (m)		0.5	1	1.5	2
Temp. ambiente		– 30 ~ + 350 ºC			
Materiale	Rivest.	Spirale in SUS			
	Interno	Vetro			
Diametro	Cavo	2.9			
	Interno	1.5			
Min. Raggio curvatura		R=30mm			
Diametro standard target		ø1.2			
Diametro minimo target		ø1.0			

Distanze di rilevamento per ogni tipo di amplificatore (mm)
Adatta al collegamento serie:

F85R	Long	Standard	High speed
GTHN605V	580	350	120
GTHN610V	550	330	120
GTHN615V	520	320	110
GTHN620V	460	280	100

F85R-F80R F70-F71

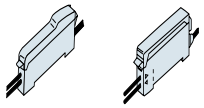

F80R	Lunga distanza	480(380)
	Alta velocità	270(210)
F70R/AR		270(210)
F71R		230(170)

I valori fra parentesi indicano la distanza di rilevamento con GTHN620V.

Modello	SERIE GTHN700	Fibra per lato sottovuoto, filettatura M4 (per collegamento a flangia)	ID No.	120
Tipo rilevamento	Sbarramento			

CAD

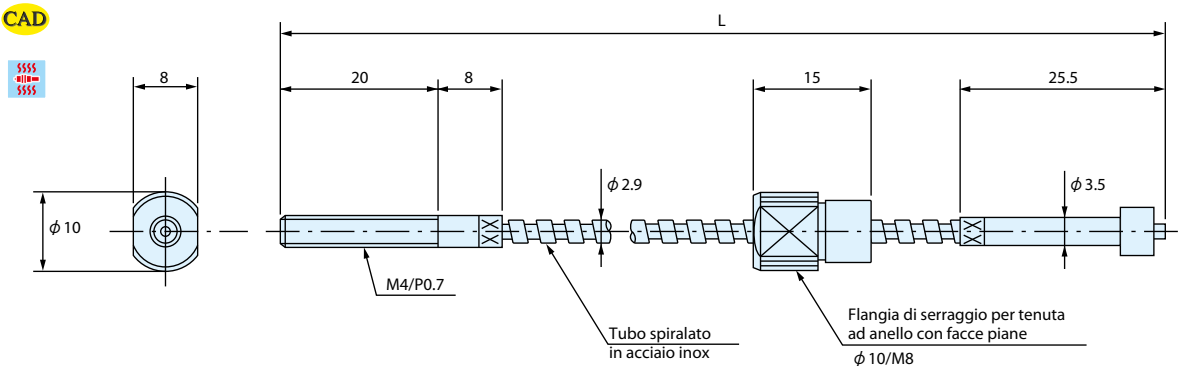

Modello		GTHN705V	GTHN710V	GTHN715V	GTHN720V
Lunghezza fibra (m)		0.5	1	1.5	2
Temp. ambiente		– 30 ~ + 350 ºC			
Materiale	Rivest.	Spirale in SUS			
	Interno	Vetro			
Diametro	Cavo	2.9			
	Interno	1.5			
Min. Raggio curvatura		R=30mm			
Diametro standard target		ø1.2			
Diametro minimo target		ø1.0			

Distanze di rilevamento per ogni tipo di amplificatore (mm)
Adatta al collegamento serie:

F85R	Long	Standard	High speed
GTHN705V	580	350	120
GTHN710V	550	330	110
GTHN715V	520	320	110
GTHA720V	460	280	100

F85R-F80R F70-F71

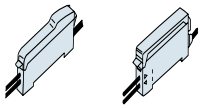

F80R	Lunga distanza	480(380)
	Alta velocità	270(210)
F70R/AR		270(210)
F71R		230(170)

I valori fra parentesi indicano la distanza di rilevamento con GTHN720V.

Ed. 06/24 - Tutti i dati sono soggetti a variazione senza preavviso

SENSORMATIC SPECIALIST&SOLUTIONS Sensormatic srl - Via della Beverara 13 - 40131 Bologna - Tel. 051 6353511 - smbox@sensormatic.it - www.sensormatic.it

Fibre ottiche

Modello	SERIE GTSHN700	Fibra per lato sottovuoto, gomito M4 (per collegamento a flangia)	ID No. 121
Tipo rilevamento	Sbarramento		

CAD

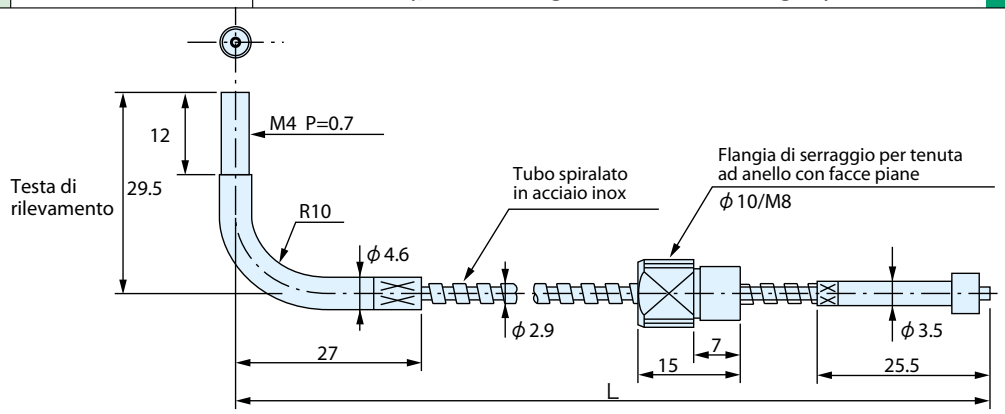

Modello		GTSHN705V	GTSHN710V	GTSHN715V	GTSHN720V
Lunghezza fibra (m)		0.5	1	1.5	2
Temp. ambiente		– 30 ~ + 350 ºC			
Materiale	Rivest.	Spirale in SUS			
	Interno	Vetro			
Diametro	Cavo	2.9			
	Interno	1.5			
Min. Raggio curvatura		R=30mm			
Diametro standard target		ø1.2			
Diametro minimo target		ø1.0			

Distanze di rilevamento per ogni tipo di amplificatore (mm)
Adatta al collegamento serie:

F85R	Long	Standard	High speed
GTSHN705V	580	350	120
GTSHN710V	550	330	110
GTSHN715V	520	320	100
GTSHN720V	460	280	100

F85R-F80R F70-F71

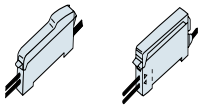

F80R	Lunga distanza	480(380)
	Alta velocità	270(210)
F70R/AR		270(210)
F71R		230(170)

I valori fra parentesi indicano la distanza di rilevamento con GTSHN720V.

Modello	SERIE GXHN400	Fibra per lato sottovuoto, ø 4 (per collegamento a flangia)	ID No. 122
Tipo rilevamento	Riflessione		

CAD

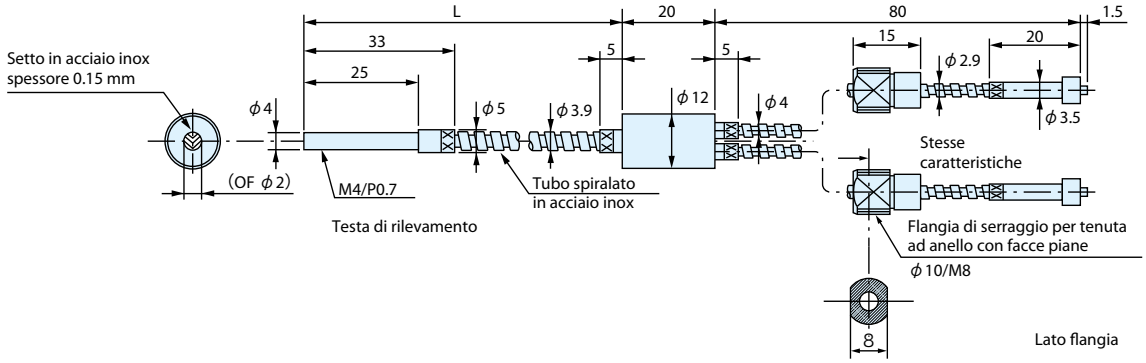

Modello		GXHN405V	GXHN410V
Lunghezza fibra (m)		0.5	1
Temp. ambiente		– 30 ~ + 350 ºC	
Materiale	Rivest.	Spirale in SUS	
	Interno	Vetro	
Diametro	Cavo	3.9	
	Interno	2.0 (2-sezioni)	
Min. Raggio curvatura		R=50mm	
Diametro standard target		50 x 50mm carta bianca (con F70R)	
Diametro minimo target		ø1.0	

Distanze di rilevamento per ogni tipo di amplificatore (mm)
Adatta al collegamento serie:

F85R	Long	Standard	High speed
GXHN405V	80	45	15
GXHN410V	80	45	15

F85R-F80R F70-F71

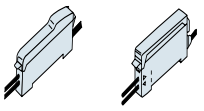

F80R	Lunga distanza	60
	Alta velocità	35
F70R/AR		35
F71R		30

Ed. 06/24 - Tutti i dati sono soggetti a variazione senza preavviso

Fibre ottiche

Modello	SERIE GXHN700	Fibra per lato sottovuoto, filettatura M4 (per collegamento a flangia)	ID No. 123
Tipo rilevamento	Riflessione		

CAD

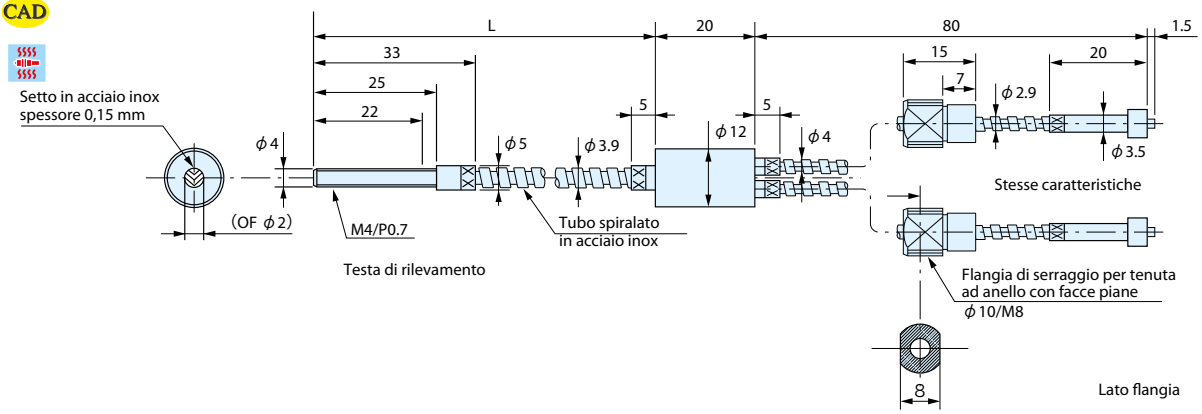

Modello		GXHN705V	GXHN710V
Lunghezza fibra (m)		0.5	1
Temp. ambiente		– 30 ~ + 350 ºC	
Materiale	Rivest.	Spirale in SUS	
	Interno	Vetro	
Diametro	Cavo	5	
	Interno	2.0	
Min. Raggio curvatura		R=50mm	
Diametro standard target		50 x 50mm carta bianca (con F70R)	
Diametro minimo target		1.0	

Distanze di rilevamento per ogni tipo di amplificatore (mm)
Adatta al collegamento serie:

F85R	Long	Standard	High speed
GXHN705V	80	45	15
GXHN710V	80	45	15

F85R-F80R F70-F71

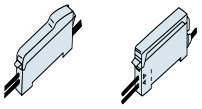

F80R	Lunga distanza	60
	Alta velocità	35
F70R/AR		35
F71R		30

Modello	FA7VG702	Flangia di connessione a due canali, tipo VG ø 70	ID No. 124
Tipo rilevamento	———		

CAD

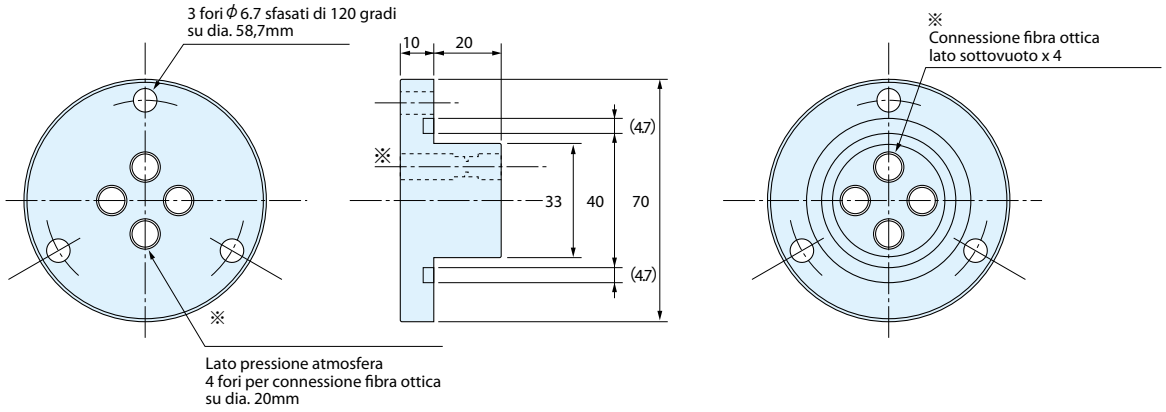

Modello	FA7VG702
Flangia	tipo VG
N. canali	2ch
N. connessioni	4
Resis. al vuoto	1 x 10 $^{-8}$ Pa . m³/s (He) max.
Variazioni temp.	25 ºC/min max.
Temp. ambiente	– 30 ~ +250 ºC
Materiale	SUS 304, vetro
Peso	Circa 700 g

Ed. 06/24 - Tutti i dati sono soggetti a variazione senza preavviso

SENSORMATIC SPECIALIST&SOLUTIONS Sensormatic srl - Via della Beverara 13 - 40131 Bologna - Tel. 051 6353511 - smbox@sensormatic.it - www.sensormatic.it

Modello	FA7VG703	Flangia di connessione a 3 canali, tipo VG ø70	ID No. 125
Tipo rilevamento	———		

CAD

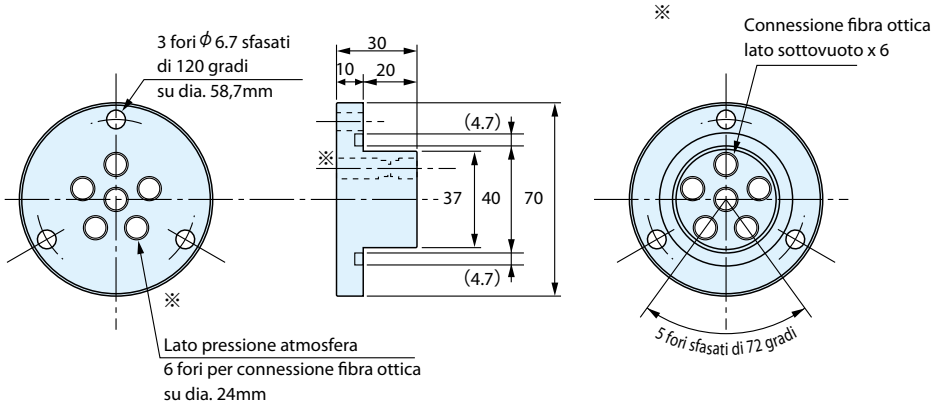

Modello	FA7VG703
Flangia	Tipo VG
N. canali	3ch
N. connessioni	6
Res. al vuoto	1 x 10 $^{-8}$ Pa . m^3/s (He) max.
Variaz. Temperatura	25 ºC/min max.
Temp. ambiente	– 30 ~ +230 ºC
Materiale	SUS 304, vetro
Peso	Circa 700 g

Modello	FT7VGBC	Fibra per lato atmosfera tagliabile (per connessione a flangia)	ID No. 126
Tipo rilevamento	———		

CAD

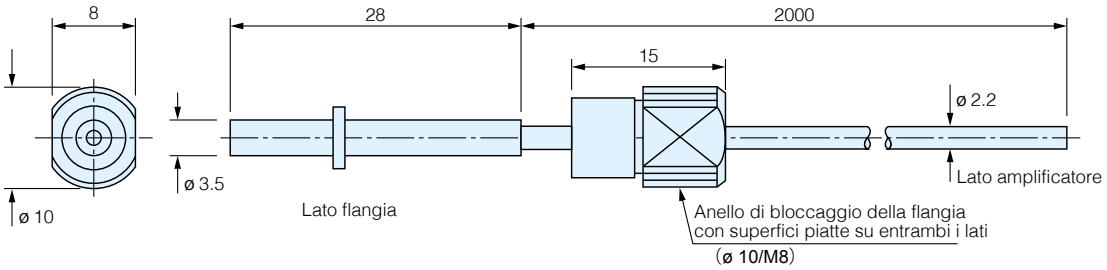

Modello		FT7VGBC
Lunghezza fibra (m)		2
Temp. ambiente		-35 ~ + 70 ºC
Materiale	Rivest.	Polietilene
	Interno	Plastica
Diametro	Cavo	2.2
	Interno	1.5
Min. Raggio curvatura		R=30mm
Diametro standard target		–
Diametro minimo target		–

Ed. 06/24 - Tutti i dati sono soggetti a variazione senza preavviso

Fibre ottiche

Modello	SERIE FL(H)	Utilizzabile per quasi tutti i tipi di liquido, resistente alle alte temperature fino a +200 ºC	ID No.	127
Tipo rilevamento	Dioptric			

Dimensioni (in mm)

CAD

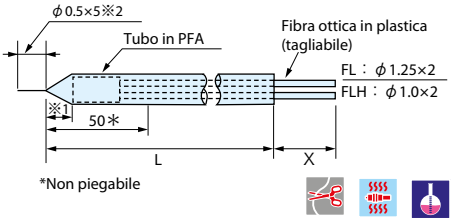

*Indeformabile

*2: Può essere tagliata se non necessaria

Modello	Dia. PFA	Dia.fibra ottica	Sezione (*1)
FL serie	6.35	1.25	7
FL(H) serie	6.35	1.0	7
FL-7161	4.0	1.0	5

Modello	L. PFA	L. fibra x
FL(H)-7013	200	800
FL(H)-7013-02	200	2300
FL-7161		
FL(H)-7013-05	500	2000
FL-7161-05		
FL(H)-7013-1	1000	1500
FL-7161-1		
FL(H)-6BC	2000	500
FL-7161-2		

Resistente alle alte temperature

CAD

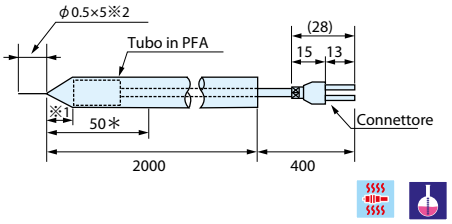

*Indeformabile

*2: Può essere tagliata se non necessaria

Modello	Dia. PFA	Sezione affusolata (*1)
FL-7326	4.0	5
FL-7314	6.35	7

Resistenza chimica del PFA (fluoroplastica)

○: permesso
×: non permesso

Sostanza	PFA	Sostanza	PFA
Acetone	○	Ferrosilicio	○
Acido acetico diluito	○	Fluoro	×
Acido citrico	○	Freon 11	○
Acido cloridrico diluito	○	Glicerina	○
Acido lattico	○	Glicole etilene	○
Acido nitrico diluito	○	Glicole propilene	○
Acido solforico diluito	○	Idrossido di bario	○
Acqua	○	Idrossido di sodio diluito	○
Acrilonitrile	○	Iso-ottano	○
Alcool	○	Isobutilmetilchetone	○
Alcool isolbutilico	○	Kerosene	○
Alcool propilico	○	Materiale grezzo vetroso	○
Ammoniaca	○	Metanolo (alcool metilico)	○
Anilina	○	Nafta	○
Asfalto	○	Nitrato di bario	○
Benzene	○	Nitrobenzene	○
Benzina	○	Olio leggero	○
Bicromato di soda	○	Olio minerale	○
Carbonato di sodio	○	Olio naturale volatile	○
Cloro	○	Olio per turbine	○
Cloroformio	○	Olio pesante	○
Cloruro d'ammonio	○	Olio silicone	○
Cloruro di bario	○	Olio vegetale	○
Cloruro di calcio	○	Solfato d'ammonio	○
Cresolo	○	Tetracloruro di carbonio	○
Diluente	○	Toluene	○
Essenza di trementina	○	Tricloroetano	○
Etanolo (alcool etilico)	○	Tricloroetilene	○
Etere	○	Vernice a smalto	○
Fenolo	○	Violetto di metilene	○

Esempio di rilevamento di due livelli con due sensori a fibra ottica

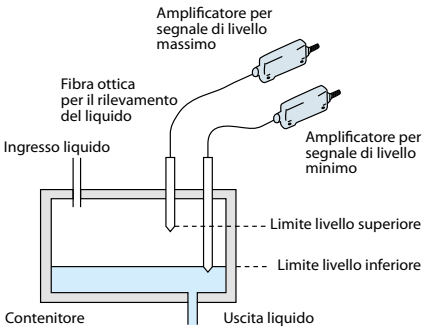

Specifiche

Modello		FL-7161	FL-7161-05	FL-7161-1	FL-7161-2	
	FL-7013	FL-7013-02	FL-7013-05	FL-7013-1	FL-6BC	FL-7326
	FLH-7013	FLH-7013-02	FLH-7013-05	FLH-7013-1	FLH-6BC	FL-7314
Tipo rilevamento	Dioptric					
Oggetto rilev.	Liquido *1					
Ripetibilità	1 mm max. (per acqua)					
Resist. pressione	– 0.1 MPa ~ +0.5 MPa					
Temp. ambiente *2	– 40 ~ +80 ºC (FL tipo) / – 40 ~ +100 ºC (FLH tipo)					– 40 ~ +200 ºC
Min. Raggio curvatura	R=40mm (50mm dalla punta)					R=50mm
Fibra ottica	vedere le dimensioni sopraccitate					
Materiale – Rivest.	PFA					
Materiale – Fibra ottica	Plastica					Vetro
Peso	50g max.	80g max.				150g max.
Per collegamento a	F80R - F70AR - F70R					

*1 : Materiale trasparente cromatico o non (assicurarsi di testare in anticipo i liquidi con alta viscosità o torbidità).

*2 : Senza condensa in tubo in PFA

Ed. 06/24 - Tutti i dati sono soggetti a variazione senza preavviso

SENSORMATIC SPECIALIST&SOLUTIONS Sensormatic srl - Via della Beverara 13 - 40131 Bologna - Tel. 051 6353511 - smbox@sensormatic.it - www.sensormatic.it

Fibre ottiche

Modello	FU901BC	Semplice installazione, rilevamento affidabile	ID No.	128
Tipo rilevamento	Dioptric			

Montaggio

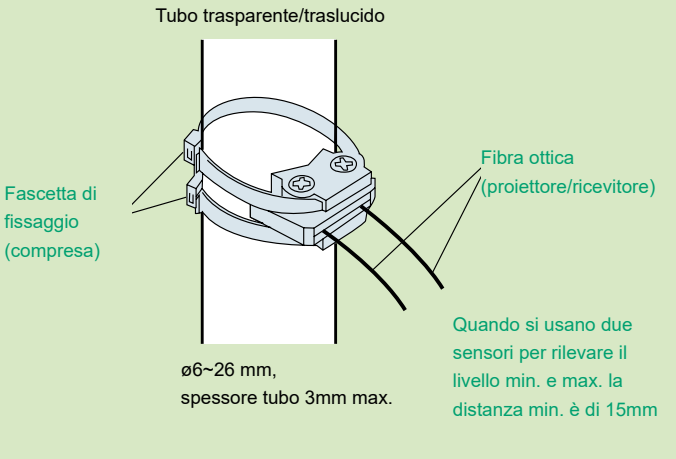

Specifiche

Oggetto rilev.	Liquido *1
Tubo	Trasparente di ø 6-26 mm
Ripetibilità	1 mm max.
Temp. ambiente	– 40 ~ +105 ºC
Umidità ambiente	35-85%RH
Min. raggio curv.	R=10mm (fibra ottica)
Lunghezza fibra	2 m (tagliabile)
Materiale	Custodia: policarbonato Fibra ottica: plastica (copertura reticolata PE)
Grado di protez.	IP 50
Peso	Circa 7 g
Per collegamento a	F80R, F70R, F70AR, F71R, F2R

*1:Alcuni tipi di liquido di colore bianco latte potrebbero non essere rilevati.

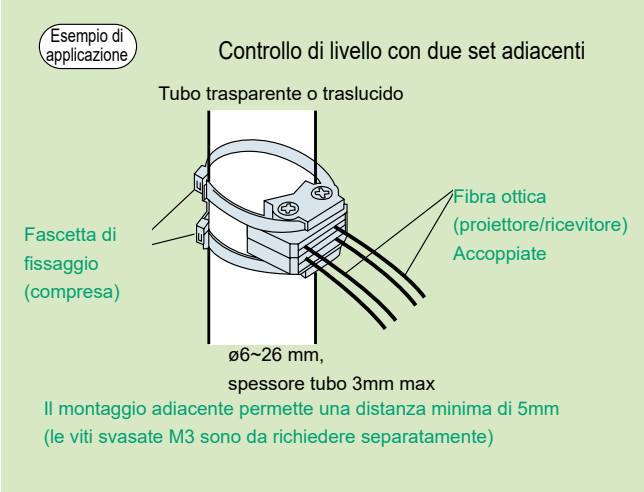

Dimensioni (in mm)

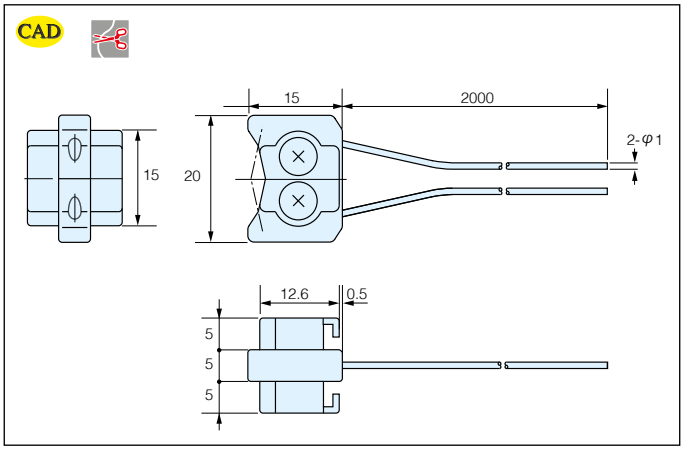

Principio di rilevamento

Quando non c'è liquido all'interno del tubo, la luce riflette all'interno del tubo ed entra nel ricevitore poichè l'indice di rifrazione tra il tubo e l'atmosfera è grande (Figura 1). Quando c'è liquido all'interno del tubo la luce non entra nel ricevitore (Figura 2). In base a questo effetto lente, questo prodotto rileva la presenza di liquido.

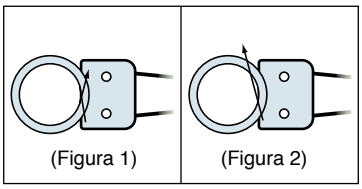

Ed. 06/24 - Tutti i dati sono soggetti a variazione senza preavviso

Fibre ottiche

Modello	FTH7FEBC	Lunga distanza, lenti integrate, resistente alle alte temperature fino a +105 ºC	ID No. 129
Tipo rilevamento	Sbarramento		

CAD

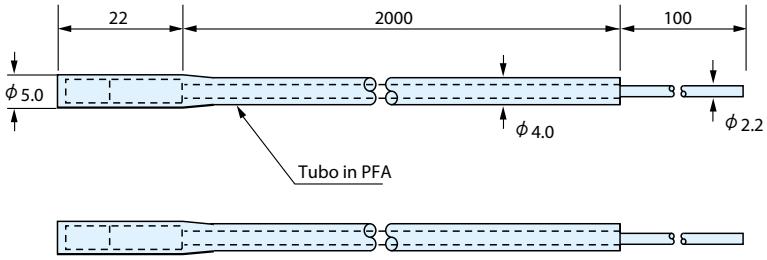

Modello		FTH7FEBC
Lunghezza fibra (m)		2.1
Temp. ambiente		– 30 ~ + 105 ºC
Materiale	Rivest.	Polietilene resistente alle alte temperature
	Interno	Plastica
Diametro	Cavo	2.2
	Interno	1.0
Min. Raggio curvatura		R=40mm
Diametro standard target		ø4
Diametro minimo target		ø0.03 (escluso F71R, F2R)

Distanze di rilevamento per ogni tipo di amplificatore (mm)
Adatta al collegamento serie:

F85R	
Long	2500
Standard	1500
High speed	500

F85R-F80R F70-F71 F2R

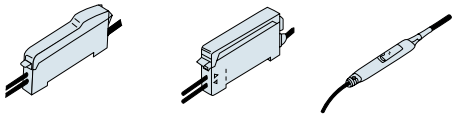

F80R	Lunga distanza	2300
	Alta velocità	1300
F70R/AR		1300
F71R		780
F2R		230

Modello	GTH500FEJ	Copertura in PFA, resistente alle alte temperature fino a +200 ºC	ID No. 130
Tipo rilevamento	Sbarramento		

CAD

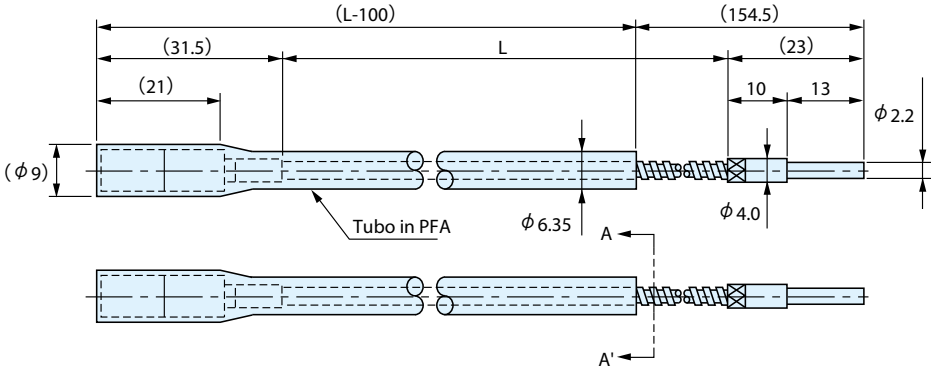

Modello		GTH510FEJ	GTH540FEJ
Lunghezza fibra (m)		1	4
Temp. ambiente		– 40 ~ + 200 ºC	
Materiale	Rivest.	Spirale in SUS	
	Interno	Vetro	
Diametro	Cavo	2.8	
	Interno	1.1	
Min. Raggio curvatura		R=50mm	
Diametro standard target		ø6	
Diametro minimo target		–	

Distanze di rilevamento per ogni tipo di amplificatore (mm)
Adatta al collegamento serie:

F85R	Long	Standard	High speed
GTH510FEJ	1200	720	240
GTH540FEJ	2200	1300	440

F85R-F80R F70

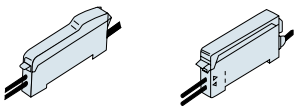

F80R	Lunga distanza	1800
	Alta velocità	1000
F70R/AR		1000

Ed. 06/24 - Tutti i dati sono soggetti a variazione senza preavviso

SENSORMATIC SPECIALIST&SOLUTIONS Sensormatic srl - Via della Beverara 13 - 40131 Bologna - Tel. 051 6353511 - smbox@sensormatic.it - www.sensormatic.it

Modello	FTV7FEBC	Sbarramento, lettura laterale	ID No.	131
Tipo rilevamento	Sbarramento			

CAD

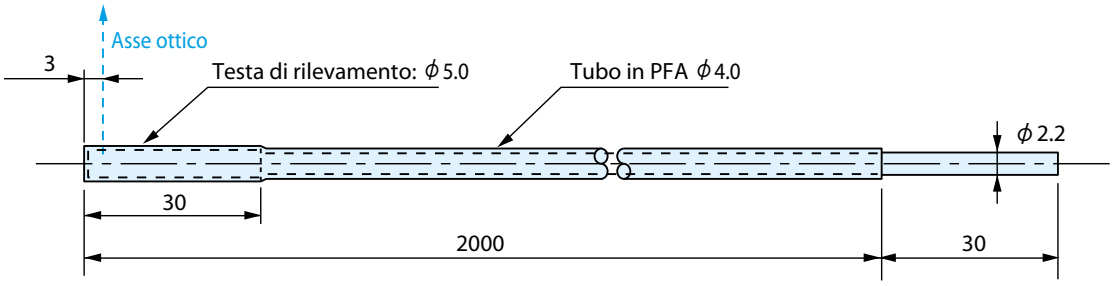

Nota: la fibra non deve essere piegata per la lunghezza di 50 mm misurati dall'estremità della testa ottica

Usate in coppia

Modello		FTV7FEBC
Lunghezza fibra (m)		2
Temp. ambiente		– 30 ~ + 70 ºC
Materiale	Rivest.	Polietilene resistente alle alte temperature
	Interno	Plastica
Diametro	Cavo	2.2
	Interno	1.0
Min. Raggio curvatura		R=40mm
Diametro standard target		ø1.0
Diametro minimo target		ø0.015 (escluso F71R, F2R)

Distanze di rilevamento per ogni tipo di amplificatore (mm)
Adatta al collegamento serie:

F85R	
Long	1200
Standard	720
High speed	240

F85R-F80R F70-F71 F2R

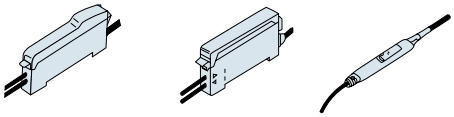

F80R	Lunga distanza	990
	Alta velocità	550
F70R/AR		550
F71R		400
F2R		100

Modello	FRH7FEBC	Resistenza ambientale e chimica eccellente resistente alle alte temperature fino a +105 ºC	ID No.	132
Tipo rilevamento	Riflessione			

CAD

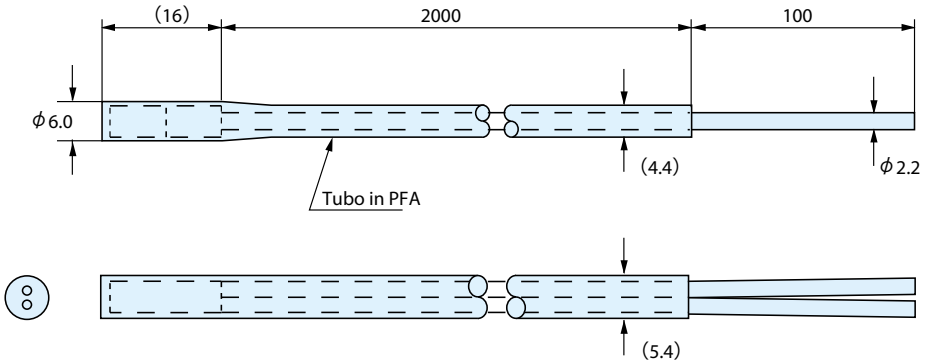

Nota) Se il sensore rimane attivato alla massima sensibilità occorre ridurla

Modello		FRH7FEBC
Lunghezza fibra (m)		2.1
Temp. ambiente		– 30 ~ + 105 ºC
Materiale	Rivest.	Polietilene resistente alle alte temperature
	Interno	Plastica
Diametro	Cavo	2.2
	Interno	1.0
Min. Raggio curvatura		R=40mm
Diametro standard target		100 x 100mm carta bianca (con F70R)
Diametro minimo target		ø0.015 (escluso F71R, F2R)

Distanze di rilevamento per ogni tipo di amplificatore (mm)
Adatta al collegamento serie:

F85R	
Long	160
Standard	100
High speed	35

F85R-F80R F70-F71 F2R

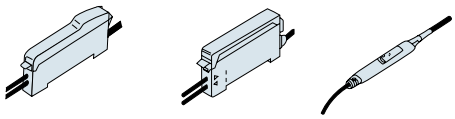

F80R	Lunga distanza	130
	Alta velocità	70
F70R/AR		70
F71R		70
F2R		35

Ed. 06/24 - Tutti i dati sono soggetti a variazione senza preavviso

Fibre ottiche

Modello	FU1001BC	Resistente alle alte temperature fino a +115 ºC, sostituibile con micro-sensore fotoelettrico	ID No. 133
Tipo rilevamento	Sbarramento		

CAD

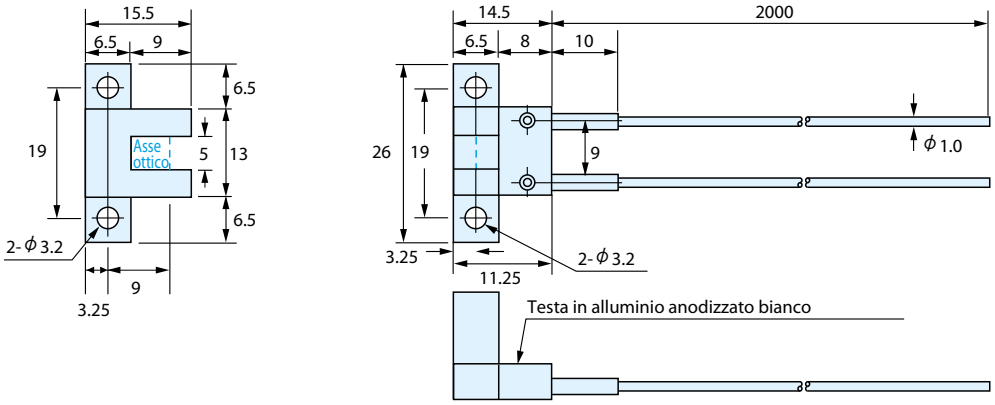

Modello		FU1001BC
Lunghezza fibra (m)		2 (tagliabile)
Temp. ambiente		– 30 ~ 115 ºC (105 ºC max. per uso continuo)
Materiale	Rivest.	Polietilene resistente alle alte temperature
	Interno	Plastica
Diametro	Cavo	1.0
	Interno	0.5
Min. Raggio curvatura		R=15mm
Diametro standard target		ø2
Diametro minimo target		ø0.03 (escluso F71R, F2R)

Distanze di rilevamento per ogni tipo di amplificatore (mm)
Adatta al collegamento serie:

F85R	
Long	5
Standard	5
High speed	5

F85R-F80R F70-F71 F2R

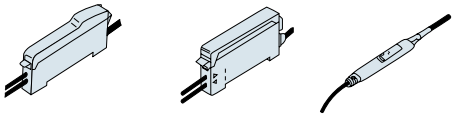

F80R	Lunga distanza / Alta velocità	5
F70R/AR		5
F71R		5
F2R		5

Modello	FU1002BC	Resistente alle alte temperature fino a +115 ºC, sostituibile con micro-sensore fotoelettrico	ID No. 134
Tipo rilevamento	Sbarramento		

CAD

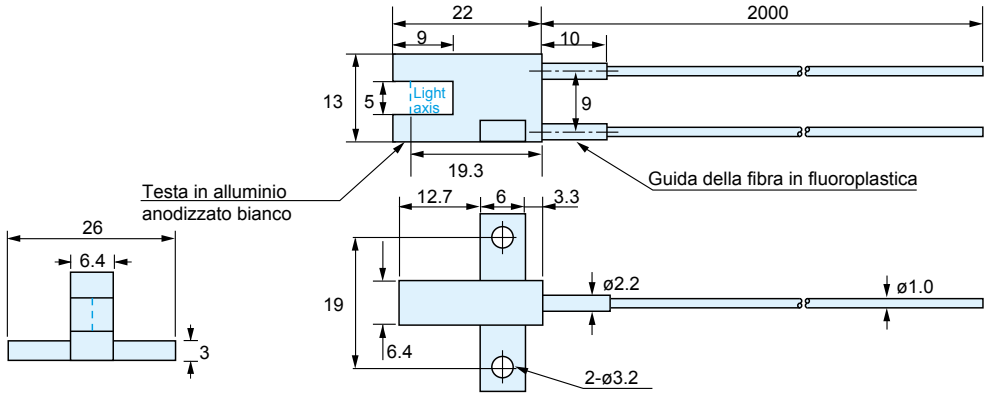

Modello		FU1002BC
Lunghezza fibra (m)		2 (tagliabile)
Temp. ambiente		– 30 ~ +115 ºC (105 ºC max. per uso continuo)
Materiale	Rivest.	Polietilente resistente alle alte temperature
	Interno	Plastica
Diametro	Cavo	1.0
	Interno	0.5
Min. Raggio curvatura		R=15mm
Diametro standard target		ø2
Diametro minimo target		ø0.03 (escluso F71R, F2R)

Distanze di rilevamento per ogni tipo di amplificatore (mm)
Adatta al collegamento serie:

F85R	
Long	5
Standard	5
High speed	5

F85R-F80R F70-F71 F2R

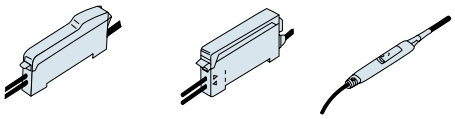

F80R	Lunga distanza / Alta velocità	5
F70R/AR		5
F71R		5
F2R		5

Ed. 06/24 - Tutti i dati sono soggetti a variazione senza preavviso

SENSORMATIC SPECIALIST&SOLUTIONS Sensormatic srl - Via della Beverara 13 - 40131 Bologna - Tel. 051 6353511 - smbox@sensormatic.it - www.sensormatic.it

Fibre ottiche

Modello	FU1004BC	Resistente alle alte temperature fino a +115 ºC, sostituibile con micro-sensore fotoelettrico	ID No.	135
Tipo rilevamento	Sbarramento			

CAD

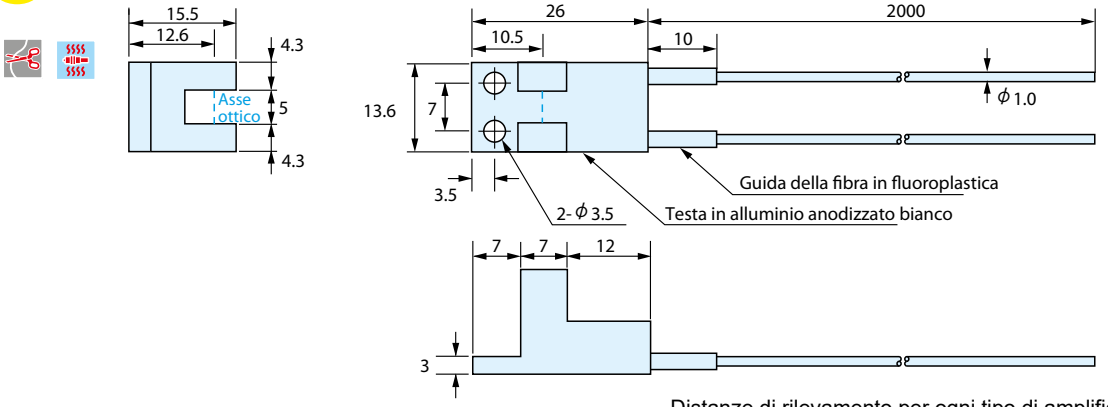

Modello		FU1004BC
Lunghezza fibra (m)		2 (tagliabile)
Temp. ambiente		– 30 ~ +115 ºC (105 ºC max. per uso continuo)
Materiale	Rivest.	Polietilene resistente alle alte temperature
	Interno	Plastica
Diametro	Cavo	1.0
	Interno	0.5
Min. Raggio curvatura		R=15mm
Diametro standard target		ø2
Diametro minimo target		ø0.03 (escluso F71R, F2R)

Distanze di rilevamento per ogni tipo di amplificatore (mm)
Adatta al collegamento serie:

F85R	
Long	5
Standard	5
High speed	5

F85R-F80R F70-F71 F2R

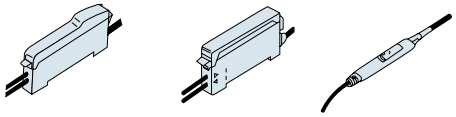

F80R	Lunga distanza / Alta velocità	5
F70R/AR		5
F71R		5
F2R		5

Modello	FR706BC	Fibre ottiche per due canali integrati a garanzia di un rilevamento stabile	ID No.	136
Tipo rilevamento	Riflessione			

CAD

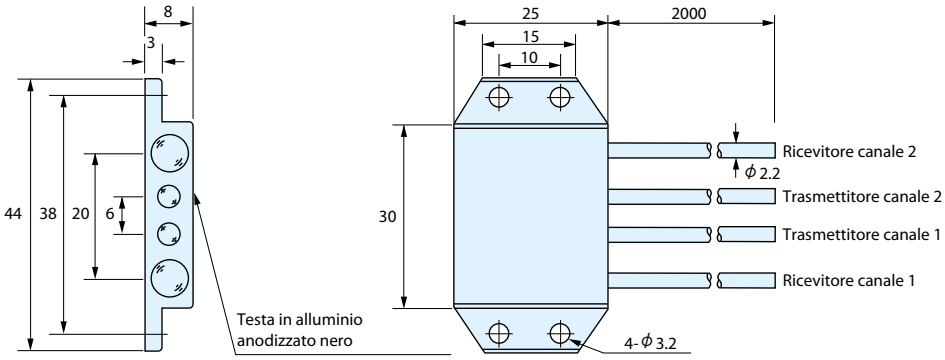

Modello		FR706BC
Lunghezza fibra (m)		2 (tagliabile)
Temp. ambiente		– 30 ~ + 70 ºC
Materiale	Rivest.	Polietilene
	Interno	Plastica
Diametro	Cavo	2.2 x 4
	Interno	Trasmettitore: 1 / Ricevitore: 1.5 (per canale 1 e 2)
Min. Raggio curvatura		R=30mm
Diametro standard target		300 mm wafer silicone, etc. (con F70R)
Diametro minimo target		0.03 (escluso F71R, F2R)

Distanze di rilevamento per ogni tipo di amplificatore (mm)
Adatta al collegamento serie:

F85R	
Long	160
Standard	100
High speed	35

F85R-F80R F70-F71

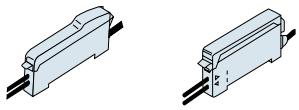

F80R	Lunga distanza	130
	Alta velocità	70
F70R/AR		70
F71R		50

Ed. 06/24 - Tutti i dati sono soggetti a variazione senza preavviso

Fibre ottiche

■ Serie FNU

Fibre ottiche con testa esagonale per un facile montaggio
Disponibili a sbarramento, a riflessione e con catarifrangente

La fibra esce direttamente dal lato
Ridotta possibilità di rimanere agganciata

Fascio luminoso ad alta intensità nelle versioni con lente incorporata
Rilevamento affidabile anche negli ambienti polverosi

Rileva i più piccoli cambiamenti nell'area di controllo
Visione ravvicinata e largo campo dinamico permettono maggiore sensibilità nel rilevamento

La forma a dado esagonale per una semplice installazione
La fibra si fissa solo stringendo il dado esagonale con una chiave inglese

Semplice montaggio con raggio di curvatura della fibra da 2 a 4 mm, alta resistenza e durata

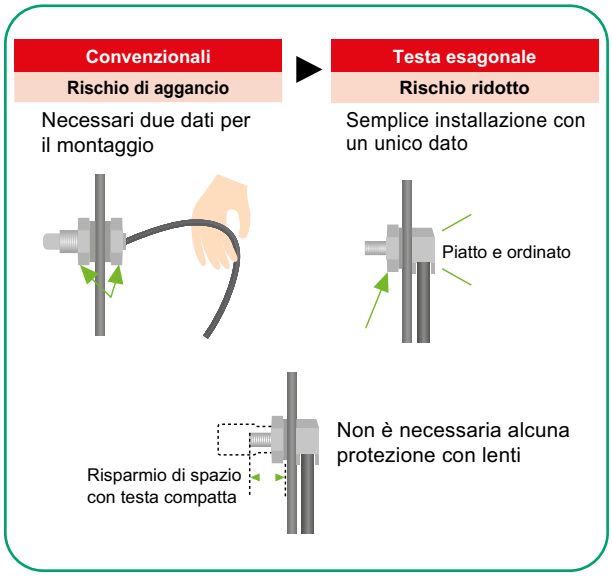

Ed. 06/24 - Tutti i dati sono soggetti a variazione senza preavviso

SENSORMATIC SPECIALIST&SOLUTIONS
Sensormatic srl - Via della Beverara 13 - 40131 Bologna - Tel. 051 6353511 - smbox@sensormatic.it - www.sensormatic.it

Fibre ottiche

Dimensioni

Modello	Tipo di rilevamento
FNU-T5NYBC	**Sbarramento (lenti incorporate)**

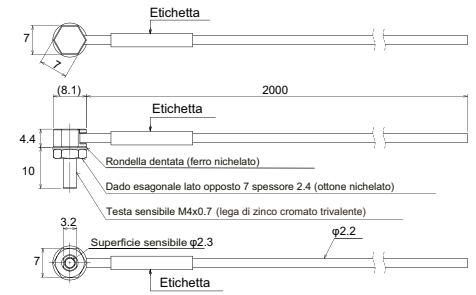

Distanza di rilevamento per ogni amplificatore (mm)

F85R	Long	3500
	Standard	2100
	High Speed	700
F80R	Long	3000
	High Speed	1600
F70R/F70AR		1600

Modello	Tipo di rilevamento
FNU-M5NYBC	**Riflessione diretta (lenti incorporate)**

K-20 (Catarifrangente dedicato)

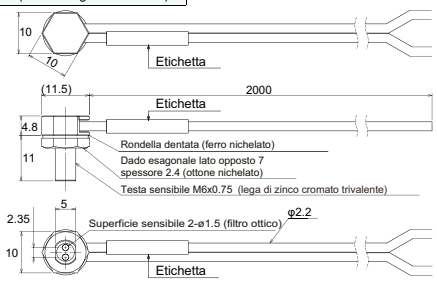

Distanza di rilevamento per ogni amplificatore (mm)

F85R	Long	1800
	Standard	1080
	High Speed	360
F80R	Long	1500
	High Speed	900
F70R/F70AR		900

Modello	Tipo di rilevamento
FNU-R5NYBC	**Riflessione diffusa (lenti incorporate)**

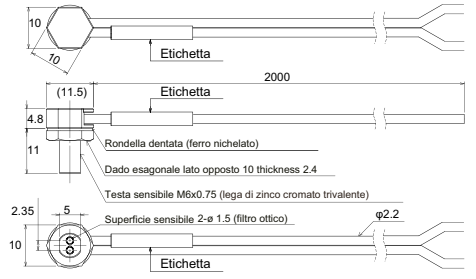

Distanza di rilevamento per ogni amplificatore (mm)

F85R	Long	210
	Standard	130
	High Speed	45
F80R	Long	160
	High Speed	90
F70R/F70AR		90

Modello	Tipo di rilevamento
FNU-R8YBC	**Riflessione diffusa**

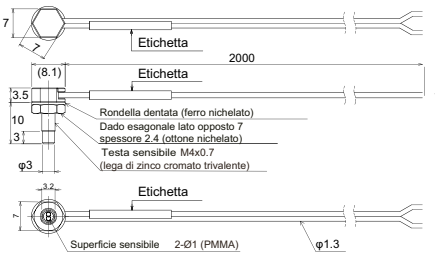

Distanza di rilevamento per ogni amplificatore (mm)

F85R	Long	300
	Standard	180
	High Speed	60
F80R	Long	230
	High Speed	120
F70R/F70AR		120

Modello	Tipo di rilevamento
FNU-X7YBC	**Coassiale a riflessione diffusa**

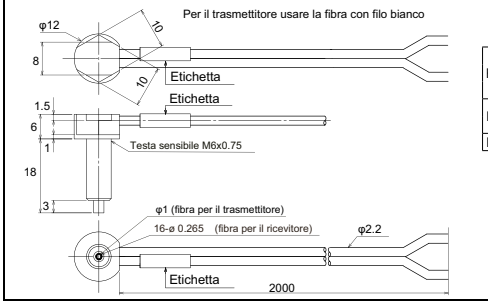

Distanza di rilevamento per ogni amplificatore (mm)

F85R	Long	360
	Standard	220
	High Speed	75
F80R	Long	300
	High Speed	150
F70R/F70AR		150

Modello	Tipo di rilevamento
FNU-X8YBC	**Coassiale a riflessione diffusa**

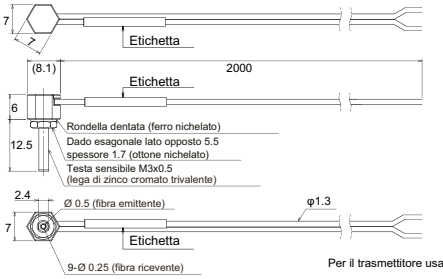

Distanza di rilevamento per ogni amplificatore (mm)

F85R	Long	210
	Standard	130
	High Speed	45
F80R	Long	150
	High Speed	75
F70R/F70AR		75

Amplificatori collegabili: F85R, F80R, F70AR, F70R

Dati tecnici

MODELLO		FNU-T5NYBC	FNU-M5NYBC	FNU-R5NYBC	FNU-R8YBC	FNU-X8YBC	FNU-X7YBC
Lunghezza fibra ottica		2 m, tagliabile					
Temperatura ambiente		-40...+70°C, senza brina, senza condensa					
Raggio di curvatura permesso		R2					R4
Materiale	Copertura	Polietilene					Trasmettitore: cloruro vinilico Ricevitore: polietilene
	Interno	Plastica					
Materiale lenti		Resina acrilica			-	-	-
Coppia massima di serraggio		0,78N max.	0,98N max.		0,78N max.	0,29N max.	0,98N max.
Materiale testa		Lega di zinco (cromatura trivalente)					Ottone nichelato
Accessori		Dado esagonale, rondella dentellata, taglierino (FA500)					

• Non usare il prodotto come sistema di sicurezza.

Ed. 06/24 - Tutti i dati sono soggetti a variazione senza preavviso

Fibre ottiche

■ Serie FAL

Fibre ottiche ultrapiatte per spazi estremamente ridotti
Tre modelli con diversi tipi di montaggio

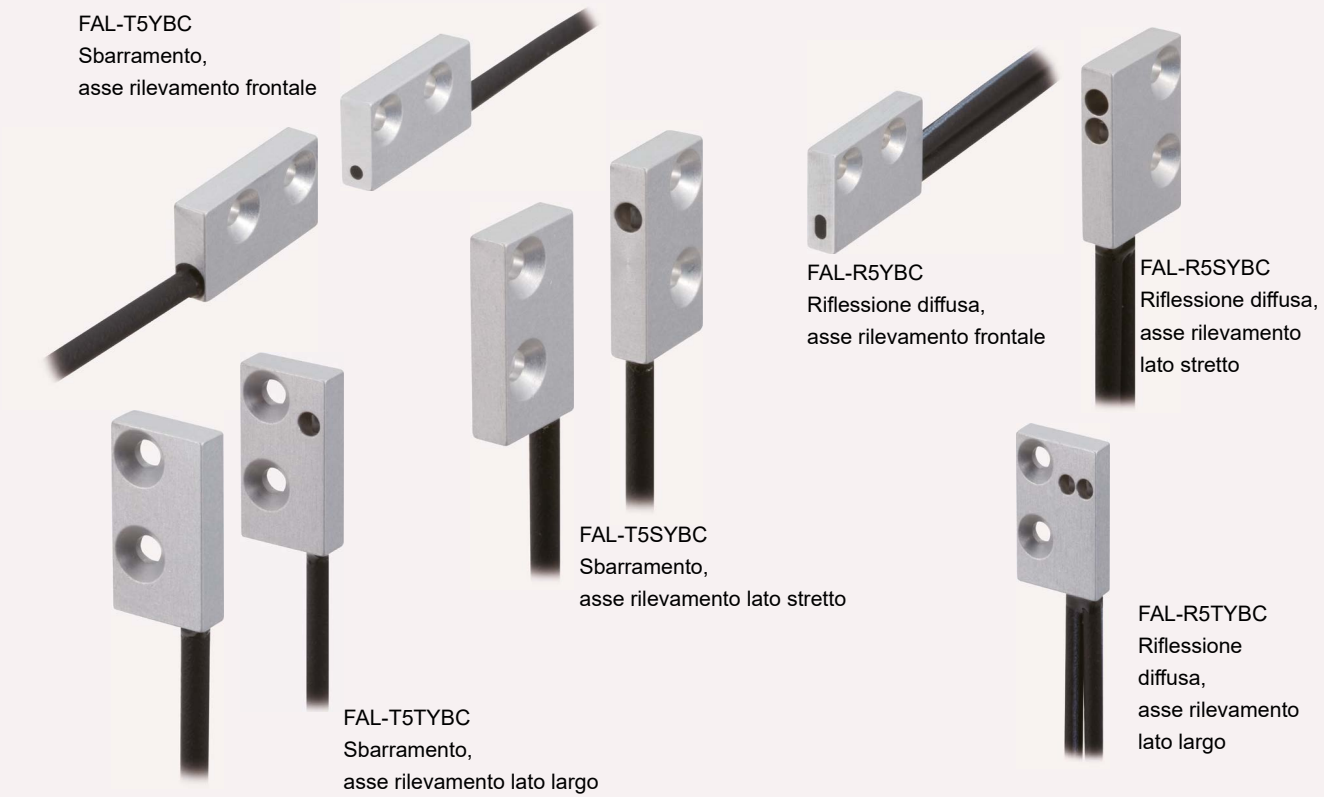

Risparmio di spazio
Montaggio in spazi ridotti o poco profondi

Staffe di fissaggio non necessarie
8 viti M2 in acciaio inox resistenti alla corrosione, deformazione e scolorimento

Viti svasate in acciaio comprese
Otto viti M2 in acciaio inossidabile resistenti alle corrosioni, deformazioni e scoloriture.

Custodia in alluminio
Per una protezione robusta

Montaggio a filo
Il montaggio compatto permette installazioni discrete

Tre versioni di montaggio a filo per soddisfare qualsiasi tipo di orientamento nell'applicazione

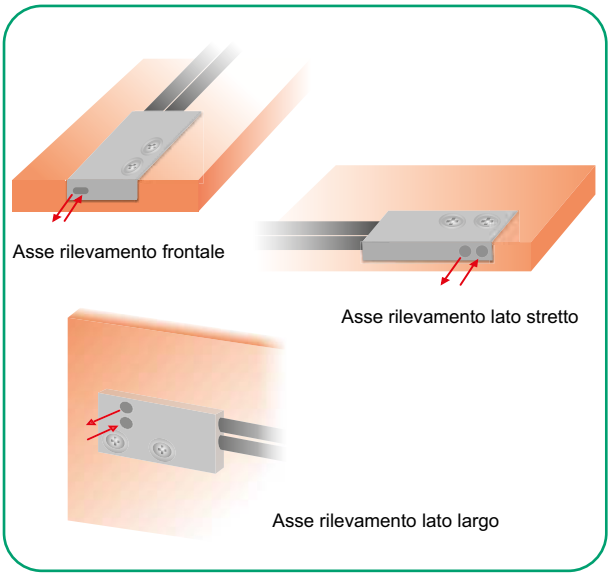

Ed. 06/24 - Tutti i dati sono soggetti a variazione senza preavviso

SENSORMATIC SPECIALIST&SOLUTIONS
Sensormatic srl - Via della Beverara 13 - 40131 Bologna - Tel. 051 6353511 - smbox@sensormatic.it - www.sensormatic.it

Fibre ottiche

Dimensioni

Modello	Metodo di rilevamento	Direzione di rilevamento
FAL-T5YBC	Sbarramento	Asse frontale

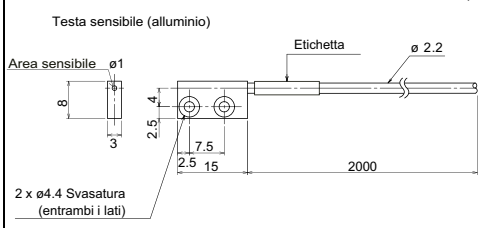

Distanza di rilevamento per ogni amplificatore(mm)

F85R	Long	1000
	Standard	600
	High Speed	200
F80R	Long	900
	High Speed	500
F70R/F70AR		500

Modello	Metodo di rilevamento	Direzione di rilevamento
FAL-R5YBC	Riflessione diffusa	Asse frontale

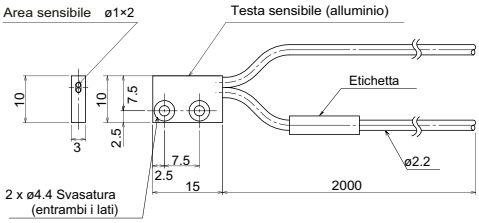

Distanza di rilevamento per ogni amplificatore (mm)

F85R	Long	330
	Standard	200
	High Speed	70
F80R	Long	280
	High Speed	155
F70R/F70AR		155

Modello	Metodo di rilevamento	Direzione di rilevamento
FAL-T5SYBC	Sbarramento	Asse lato stretto

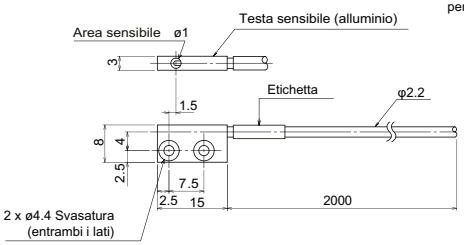

Distanza di rilevamento per ogni amplificatore(mm)

F85R	Long	360
	Standard	220
	High Speed	75
F80R	Long	300
	High Speed	165
F70R/F70AR		165

Modello	Metodo di rilevamento	Direzione di rilevamento
FAL-R5SYBC	Riflessione diffusa	Asse lato stretto

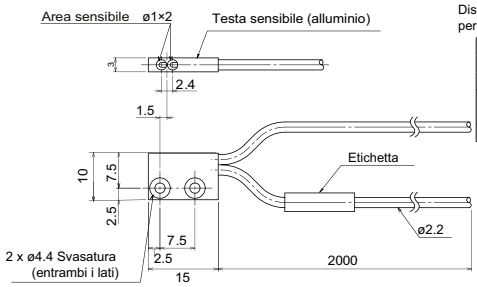

Distanza di rilevamento per ogni amplificatore(mm)

F85R	Long	100
	Standard	60
	High Speed	20
F80R	Long	80
	High Speed	50
F70R/F70AR		50

Modello	Metodo di rilevamento	Direzione di rilevamento
FAL-T5TYBC	Sbarramento	Asse lato largo

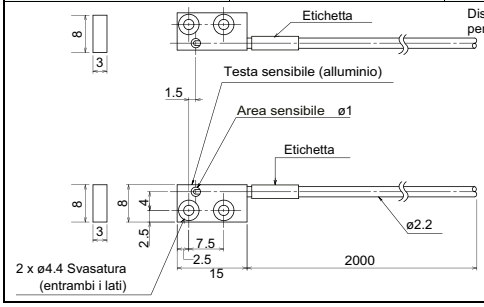

Distanza di rilevamento per ogni amplificatore(mm)

F85R	Long	360
	Standard	220
	High Speed	75
F80R	Long	300
	High Speed	165
F70R/F70AR		165

Modello	Metodo di rilevamento	Direzione di rilevamento
FAL-R5TYBC	Riflessione diffusa	Asse lato largo

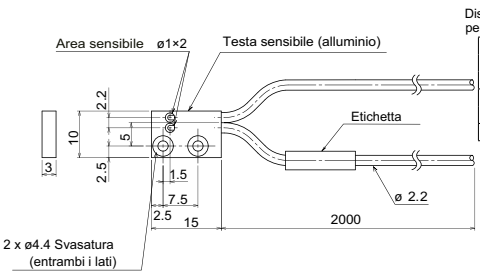

Distanza di rilevamento per ogni amplificatore(mm)

F85R	Long	100
	Standard	60
	High Speed	20
F80R	Long	80
	High Speed	50
F70R/F70AR		50

Amplificatori collegabili: F85R, F80R, F70AR, F70R

Dati tecnici

MODELLO		FAL-T5YBC	FAL-T5SYBC	FAL-T5TYBC	FAL-R5YBC	FAL-R5SYBC	FAL-R5TYBC
Lunghezza fibra ottica		2 m, tagliabile					
Temperatura ambiente		-40...+70°C, senza brina, senza condensa					
Raggio di curvatura permesso		R1					
Materiale	Copertura	Cloruro vinilico					
	Interno	Plastica					
Materiale testa		Alluminio					
Accessori		Viti svasate M2 in acciaio inossidabile, taglierino (FA500)					

• Non usare il prodotto come sistema di sicurezza.

Ed. 06/24 - Tutti i dati sono soggetti a variazione senza preavviso

Fibre ottiche

■ Serie FTN-FRN-FTVN

Rilevamento stabile con stretto fascio luminoso

Due versioni per entrambi i tipi: lente incorporata e visione ravvicinata

Rilevamento di piccoli cambiamenti
Lettura ravvicinata e ampio campo dinamico permettono un rilevamento sensibile dell'oggetto da rilevare

Fascio luminoso ad alta potenza
Permette un rilevamento affidabile anche in ambienti polverosi

Tecnologia di ultima generazione
Fibra ottica con minima attenuazione anche quando piegata (raggio min. di curvatura 1mm)
*Non valido per il modello FTN501BC

Rilevamento costante
La versione a vista ravvicinata con fascio stretto è adatto ai rilevamenti di oggetti in piccoli spazi o feritoie

Rilevamento stabile grazie alla forte riduzione delle influenze da riflessi indesiderati

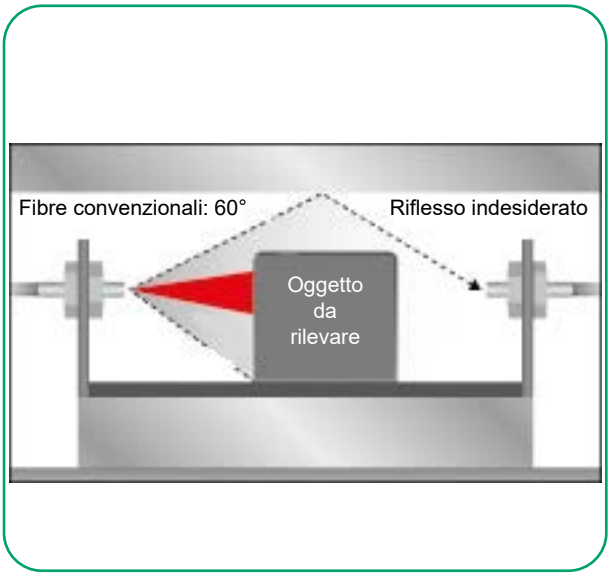

Ed. 06/24 - Tutti i dati sono soggetti a variazione senza preavviso

SENSORMATIC SPECIALIST&SOLUTIONS
Sensormatic srl - Via della Beverara 13 - 40131 Bologna - Tel. 051 6353511 - smbox@sensormatic.it - www.sensormatic.it

Fibre ottiche

Dimensioni

Modello	Metodo di rilevamento	Direzione di rilevamento
FTN5YBC	Sbarramento	Rilevamento frontale

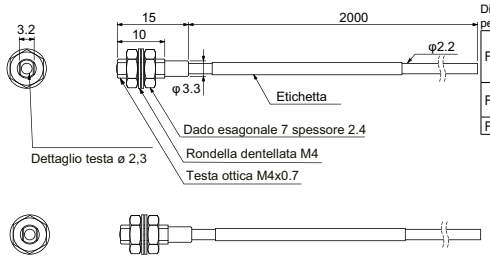

Distanza di rilevamento per ogni amplificatore (mm)

F85R	Long	3500
	Standard	2100
	High Speed	700
F80R	Long	3000
	High Speed	1600
F70R/F70AR		1600

Modello	Metodo di rilevamento	Direzione di rilevamento
FRN7YBC	Riflessione diffusa	Rilevamento frontale

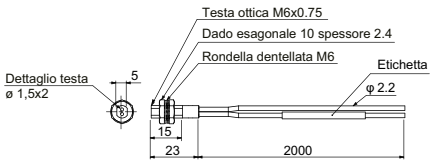

Distanza di rilevamento per ogni amplificatore (mm)

F85R	Long	210
	Standard	130
	High Speed	50
F80R	Long	160
	High Speed	90
F70R/F70AR		90

Modello	Metodo di rilevamento	Direzione di rilevamento
FTVN801YBC	Sbarramento	Rilevamento laterale

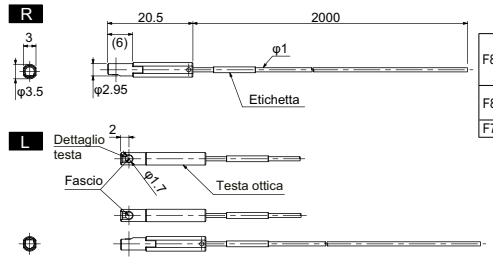

Distanza di rilevamento per ogni amplificatore (mm)

F85R	Long	1200
	Standard	720
	High Speed	240
F80R	Long	1000
	High Speed	500
F70R/F70AR		500

FTVN801YBC Staffa di fissaggio fissata

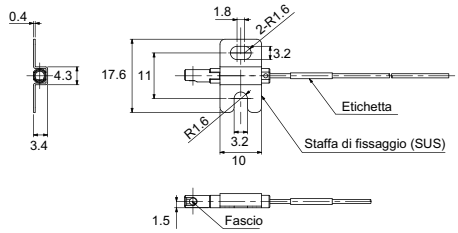

Modello	Metodo di rilevamento	Direzione di rilevamento
FTN501BC	Sbarramento	Rilevamento frontale

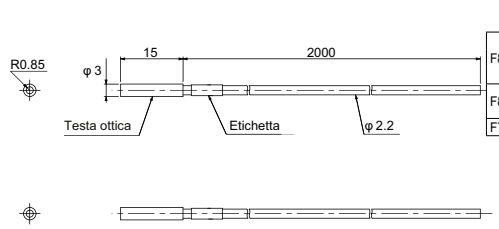

Distanza di rilevamento per ogni amplificatore (mm)

F85R	Long	2500
	Standard	1500
	High Speed	500
F80R	Long	1000
	High Speed	500
F70R/F70AR		500

Amplificatori collegabili: F85R, F80R, F70AR, F70R

Dati tecnici

MODELLO		FTN5YBC	FRN7YBC	FTVN801YBC	FTN501BC
Lunghezza fibra ottica		2 m, tagliabile			
Raggio di curvatura permesso		R1			R10
Temperatura ambiente		-40...+70°C, senza brina, senza condensa			
Umidità ambiente		da 35 a 85%RH			
Materiale	Testa	Lega di zinco (cromatura trivalente)		SUS303	Ottone nichelato
	Copertura	Polietilene			Cloruro di vinile
	Interno	Plastica			
Coppia max. di serraggio		<0,78N·m	<0,98N·m	<0,29N·m	
Grado di protezione		IP50			
Vibrazioni		10-55Hz / 1,5mm doppia amp. / 2h ognuna in tre direzioni			
Shock		500m/s² / 3 volte ognuna in tre direzioni			
Accessori		Dado esagonale, rondella dentellata		Staffa di montaggio	-

• Non usare il prodotto come sistema di sicurezza.

Ed. 06/24 - Tutti i dati sono soggetti a variazione senza preavviso

Fibre ottiche

Fibra FM5BC

Fibra ottica a riflessione con catarifrangente per luce polarizzata
Permette il rilevamento affidabile di oggetti trasparenti

FM5BC
Fibra ottica a riflessione
con catarifrangente

Catarifrangente dedicato

Rilevamento oggetti trasparenti
Viene rilevata la variazione dell'intensità del fascio luminoso che, passando attraverso l'oggetto trasparente due volte, si attenua

Catarifrangente polarizzato
Permette il rilevamento affidabile anche di superfici ad alta riflessione

Facile installazione
Poichè il cablaggio è solo da un lato e il catarifrangente può essere posizionato liberamente

Catarifrangente dedicato
Il catarifrangente dedicato, la staffa e il taglierino per la fibra sono inclusi nella confezione

La trasmissione e la riflessione della luce danno una maggiore attenuazione della sua intensità contribuendo ad un rilevamento affidabile

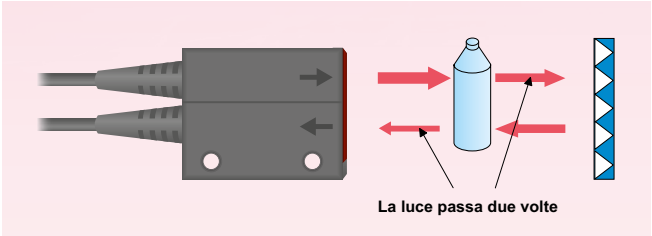

Ed. 06/24 - Tutti i dati sono soggetti a variazione senza preavviso

SENSORMATIC SPECIALIST&SOLUTIONS Sensormatic srl - Via della Beverara 13 - 40131 Bologna - Tel. 051 6353511 - smbox@sensormatic.it - www.sensormatic.it

Fibre ottiche

Dimensioni

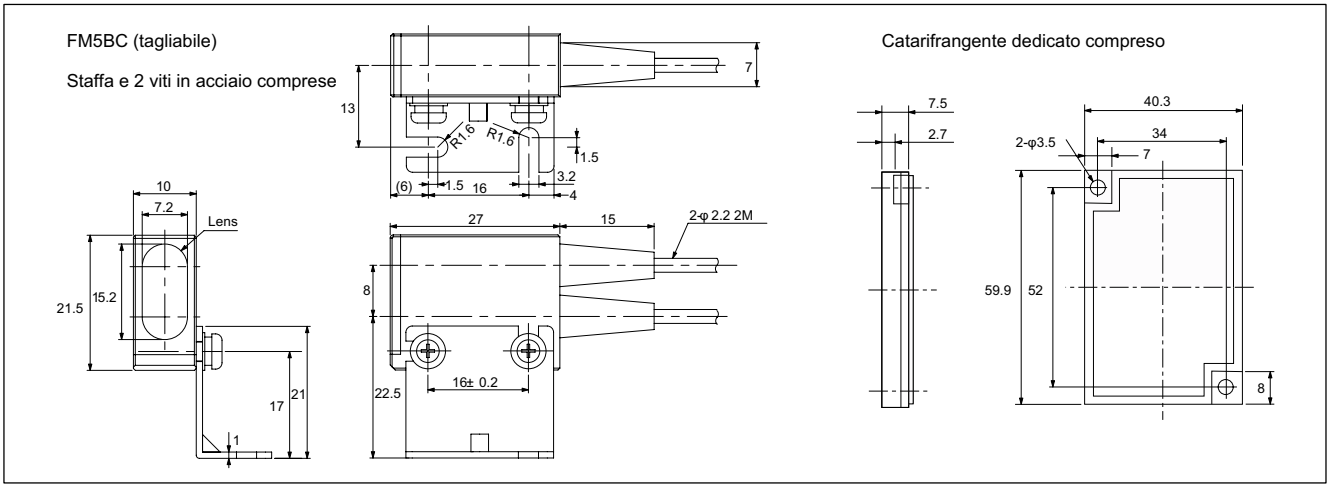

Dati tecnici

MODELLO		FM5BC
Lunghezza fibra ott.		2 m, tagliabile
Distanza di rilevamento		con F85R, F80R, F70AR, F70R: 100-1000 mm
Raggio di curvatura permesso		R25
Temperatura amb.		-25...+55°C senza brina e condensa
Umidità ambiente		da 35 a 85%RH
Materiale	Testa	ABS
	Copertura	Polietilene
	Interno	Plastica
Coppia max. di serraggio		<0,54N·m
Grado di protezione		IP66
Vibrazioni		10-55Hz / 1,5mm doppia amp. / 2h ognuna in tre direzioni
Shock		500m/s² / 3 volte ognuna in tre direzioni
Accessori		Staffa, taglierino per fibra (FA500) e catarifrangente

• Non usare il prodotto come sistema di sicurezza.

Ed. 06/24 - Tutti i dati sono soggetti a variazione senza preavviso

Accessori

Accessori

	Modello	Descrizione	Dimensioni (mm)	Nota
Lenti	**FA714**	• Lente per fibre a sbarramento (2x) con testa M2.6 • Non usare con modelli a riflessione	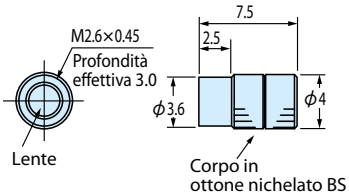	• Distanza di rilevamento (mm) Amplificatore / Fibra ottica: F80R Lunga distanza / F80R Alta velocità / F70R F70AR / F71R / F2R **FT7BC**: 3400 / 1900 / 1900 / 1150 / 500 **FTH7BC**: 3400 / 1900 / 1900 / 1150 / 500 (Con lenti applicate a trasmettitore e ricevitore)
	FA814	• Lente per fibre a sbarramento con testa M3x0.5 • Non usare con modelli a riflessione	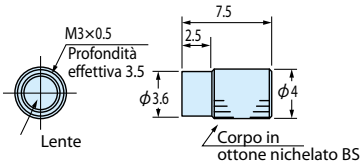	• Distanza di rilevamento (mm) Amplificatore / Fibra ottica: F80R Lunga distanza / F80R Alta velocità / F70R F70AR / F71R / F2R **FT8EBC**: 3400 / 1900 / 1900 / 1200 / 500 **FT8BC**: 3400 / 1900 / 1900 / 1200 / 500 **FT19YBC**: 1000 / 570 / 570 / 350 / 120 **FT108BC**: 3400 / 1900 / 1900 / 1200 / 500 **GTKseries**: – / – / – / – / 450 (Con lenti applicate a trasmettitore e ricevitore)
	FA514	• Lente per fibre a sbarramento con testa M4x0.7 • Non usare con modelli a riflessione • Moltiplica x10 la distanza di rilevamento (con fibra ø interno 1.0)	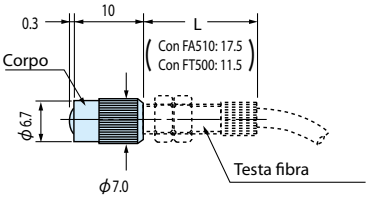	Anche per fibre ottiche con diametro interno ø 0.5, 1.0 o 1.5.
	FA205	• Lente per fibre a sbarramento con testa M4x0.7 • Moltiplica x20 la distanza di rilevamento (con fibra ø interno 1.0)	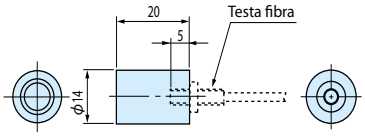	Anche per fibre ottiche con diametro interno ø 0.5, 1.0 o 1.5
	FA200	• Lente per fibre coassiali con testa M4x0.7	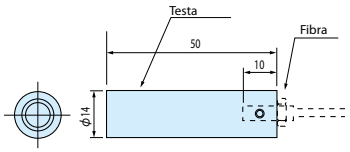	Per fibre serie: FX**BC e FX200J esclusa FX801BC Distanza di rilevamento: 10-11 mm / Diametro spot: 0.5-0.3 mm
	FA240		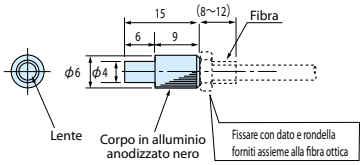	Distanza di rilevamento: 7-16 mm Diametro spot: 0.6-1.7 mm

Ed. 06/24 - Tutti i dati sono soggetti a variazione senza preavviso

SENSORMATIC SPECIALIST&SOLUTIONS Sensormatic srl - Via della Beverara 13 - 40131 Bologna - Tel. 051 6353511 - smbox@sensormatic.it - www.sensormatic.it

Accessori

	Modello	Descrizione	Dimensioni (mm)	Nota	
Lenti	**FA250**	• Lente per fibre coassiali con testa M4x0.7	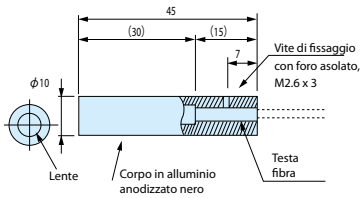	Per fibre ottiche coassiali serie: FX**BC e FX200J esclusa FX801BC	Distanza di rilevamento: 18-25 mm Diametro spot: 0.4-0.7 mm
Lenti	**FA260**		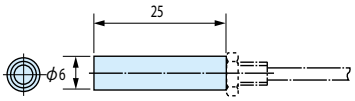		Distanza di rilevamento: 18 mm Diametro spot: circa 0.5 mm
Lenti	**FA263**		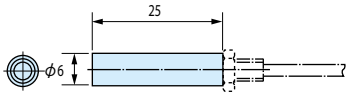		Distanza di rilevamento: 35 mm Diametro spot: circa 1.5 mm
Lenti	**FA261**	• Lente per fibre coassiali con testa M3x0.5	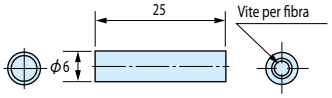	Per fibre ottiche: FX801BC	Distanza di rilevamento: 18 mm Diametro spot: circa 0.5 mm
Vista laterale	**FA712**	• Testa per fibre a sbarramento con testa M4 e punta M2.6	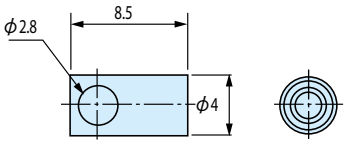	Per fibre ottiche con doppia filettatura: M4 e punta M2.6 (FTH7BC, FT7BC)	Distanza di rilevamento: non cambia
Vista laterale	**FA12F5**	• Testa per fibre a sbarramento con testa M4x0.7 per utilizzo laterale	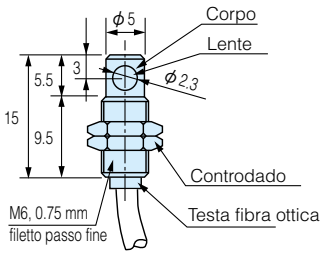		Distanza di rilevamento: non cambia

Ed. 06/24 - Tutti i dati sono soggetti a variazione senza preavviso

Accessori

Accessori

	Modelli	Descrizione	Dimensioni (mm)	Nota
Vista laterale	**FA252**	• Testa per fibre a riflessione con testa M4x0.7 e utilizzo laterale	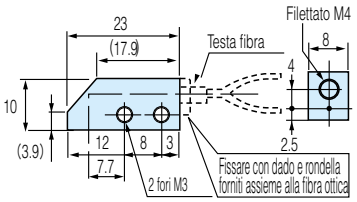	La distanza di rilevamento dipende dalla lunghezza di inserimento della fibra ottica.
Fibra resistente alle alte temperature	**FA6001FE**	• Fibra ottica in metratura rivestita in PFA permette l'uso in ambienti con alte temperature fino a +130 ºC	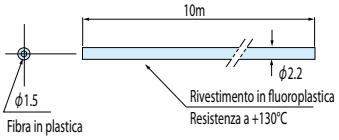	Utilizzabile con tutti gli amplificatori. Utilizzare accessori specifici a seconda della fibra ottica.
Giunto collegamento	**FA7CN**	• Giunto di collegamento per prolungare le fibre quando sono rotte... (Usare fibre ottiche con cuore dello stesso diametro su entrambi i lati del giunto)	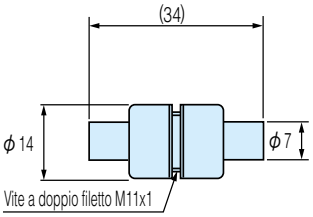	Per fibre ottiche Diametro esterno: 2.2 mm Diametro interno: 1.0, 1.5mm
Catarifrangenti	**S-15B**	• Catarifrangente per fibre ottiche. • Nonostante i catarifrangenti aumentino la distanza di rilevamento, la sensibilità deve essere ridotta per prevenire errori di rilevamento dovuti a riflessione diffusa.	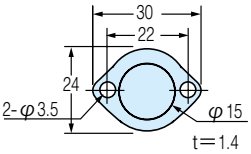	Con base Montaggio con viti o adesivo
	S-15		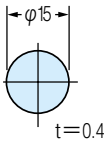	Senza base Montaggio con adesivo
Adattatori	**FA191BC - grigio** ø1 **FA181BC - nero** ø1.25	• Adattatori per fibre con piccolo diametro.	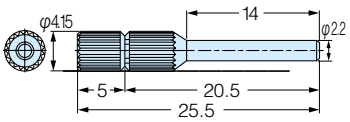	Per amplificatori: Serie F2R Serie F71 Serie F70 Serie F80R

Ed. 06/24 - Tutti i dati sono soggetti a variazione senza preavviso

SENSORMATIC SPECIALIST&SOLUTIONS Sensormatic srl - Via della Beverara 13 - 40131 Bologna - Tel. 051 6353511 - smbox@sensormatic.it - www.sensormatic.it

Accessori

Accessori

	Modelli	Descrizione	Dimensioni (mm)	Nota	
Taglierina	**FA500**	• Taglierina per tagliare le fibre ottiche della lunghezza adatta all'applicazione.	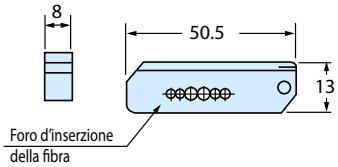	Assicurarsi di tagliare una fibra alla volta e di usare i fori una volta sola.	
Accessori per fibre ottiche	**FA511**	• Testa con lente per fibre a sbarramento.	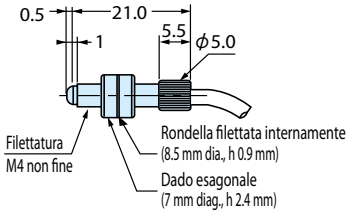	Per fibre ottiche con diametro esterno: 2.2 mm interno: 0.5, 1.0, 1.5mm	Per aumentare la distanza di rilevamento
	FA510	• Testa senza lente per fibre a sbarramento.	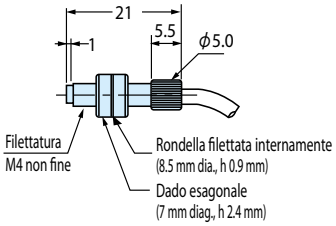		—
	FA512	• Testa per fibre a sbarramento lettura laterale.	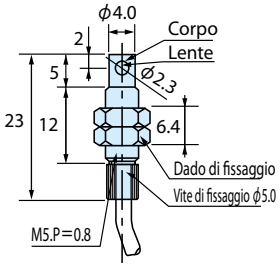		Distanza di rilevamento non cambia

Protezione per fibre ottiche

Modello		FA3SP10	FA4SP10		FA6SP10
Dimensioni	Lunghezza	1000mm			
	øa	ø6.0			ø8.5
	øb	ø4.8			ø7.0
	øc	ø6.0			ø8.5
	ød	ø3.0			ø5.0
	Avvitamento	M3x0.5 - Prof.: 4	M4x0.7 - Prof.:4		M6x0.75 - Prof.:4
Fibre compatibili		FT8BC FT8EBC FTS8BC FTS88BC	FT5BC FT7BC FTH7BC FTS5BC FTS53BC FTSV5BC	FR84BC FRS84BC FX84BC	FR7BC FRH7BC FX7BC
Raggio curvatura permessa		R30 mm min.			
Resistenza allung. (a temperatura normale)		1.5 N□m tra tubo e testa connettore, coperchietto finale, tubo (2.0 N□m)			
Pressione		Tubo: 30 N			

Dimensioni (in mm)

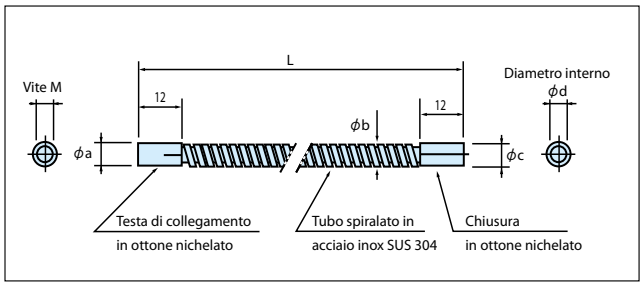

Ed. 06/24 - Tutti i dati sono soggetti a variazione senza preavviso

Accessori

Accessori

	Modello	Descrizione	Dimensioni (mm)	Nota
Lenti	**FA515**	Rotonda per testa M4	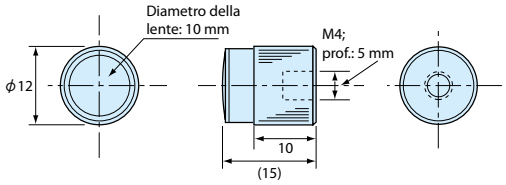	Custodia: SUS304 Lenti: vetro Temp. max.: +350°C
	FA714H	Rotonda per testa M2.6	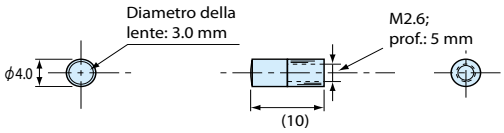	Custodia: SUS304 Lenti: vetro Temp. max.: +350°C
	FA712H	Rotonda con vista laterale per testa M2.6	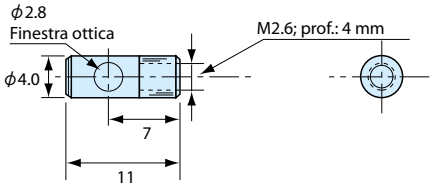	Custodia: SUS304 Lenti: vetro Temp. max.: +350°C
	FA252M	Quadrata con vista laterale per testa M4	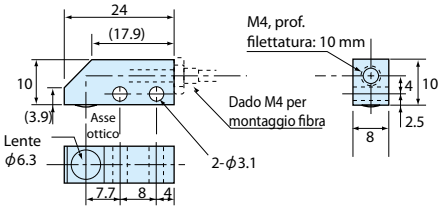	Custodia: SUS304 Lenti: vetro Temp. max.: +200°C
	FA252H-*		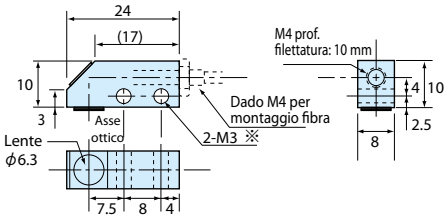	Custodia: SUS304 Lenti: vetro Temp. max.: +350°C * -B ø3.1

Ed. 06/24 - Tutti i dati sono soggetti a variazione senza preavviso

SENSORMATIC SPECIALIST&SOLUTIONS Sensormatic srl - Via della Beverara 13 - 40131 Bologna - Tel. 051 6353511 - smbox@sensormatic.it - www.sensormatic.it