Fibre ottiche

Modello	FXN841BC	Fascio stretto, spot ø 1.5 a 5 mm	ID No.	70
Tipo rilevamento	Riflessione coassiale			

CAD

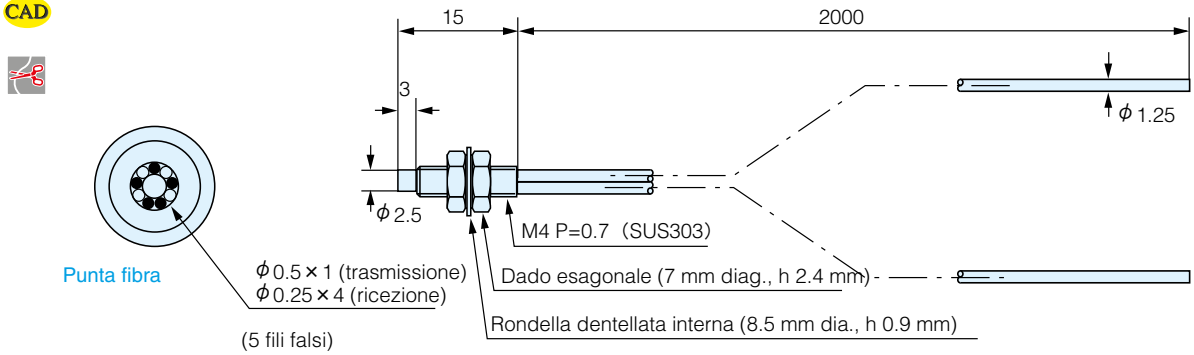

Coppia max. serraggio sul dado = 0.8 Nm.

Modello		FXN841BC
Lunghezza fibra (m)		2 (tagliabile)
Temp. ambiente		– 30 ~ + 70 ºC
Materiale	Rivest.	Polietilene
	Interno	Plastica
Diametro	Cavo	1.25
	Interno	Trasm.: ø0.5 x 1 / Ricev.: ø0.25 x 4
Min. Raggio curvatura		R=15mm
Diametro standard target		25 x 25mm carta bianca (con F70R)
Diametro minimo target		ø0.015 (escluso F71R, F2R)

Distanze di rilevamento per ogni tipo di amplificatore (mm)
Adatta al collegamento serie:

F85R	
Long	20
Standard	10
High speed	5

F85R-F80R

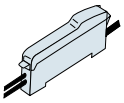

F70-F71

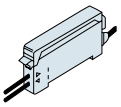

F80R	Lunga distanza	12
	Alta velocità	6
F70R/AR		5.5
F71R		3

Modello	FR707BC	Fascio stretto, angolo di apertura 10°	ID No.	71
Tipo rilevamento	Riflessione			

CAD

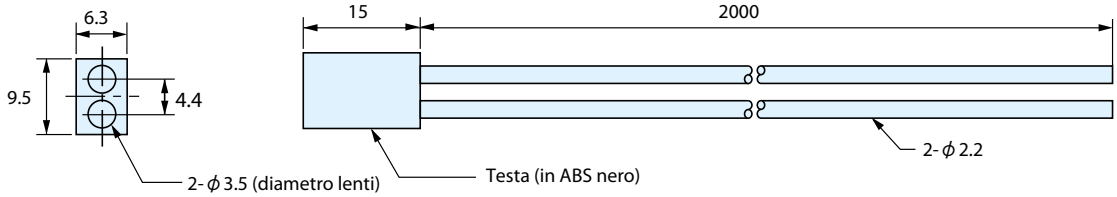

Modello		FR707BC
Lunghezza fibra (m)		2 (tagliabile)
Temp. ambiente		– 30 ~ + 70 ºC
Materiale	Rivest.	Polietilene
	Interno	Plastica
Diametro	Cavo	2.2
	Interno	1.0
Min. Raggio curvatura		R=30mm
Diametro standard target		200 x 200mm carta bianca (con F70R)
Diametro minimo target		ø0.3 (escluso F71R, F2R)

Distanze di rilevamento per ogni tipo di amplificatore (mm)
Adatta al collegamento serie:

F85R	
Long	30~270
Standard	30~270
High speed	30~150

F85R-F80R

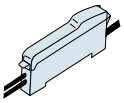

F70-F71

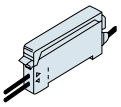

F80R	Lunga distanza	30~270
	Alta velocità	30~150
F70R/AR		30~150
F71R		30~110

Ed. 06/24 - Tutti i dati sono soggetti a variazione senza preavviso